SISTEMI DI DIFFUSIONE ARIA / HVAC
AIR DIFFUSERS SYSTEMS / HVAC

PRIMA
INDUSTRIES

17C

PRIMA INDUSTRIES

Tutti i prodotti contenuti in questa sezione rispondono alle seguenti normative:

REGOLAMENTO 107/06
Disposizioni speciali da applicare ai veicoli adibiti al trasporto passeggeri aventi più di otto posti a sedere oltre al sedile del conducente e recante modifica alle direttive 70/156/CEE, 97/27/CE e 2001/85/CE

UN ECE R118 - FMVSS302 - ISO 3795 - UL 94
Velocità e metodica di combustione dei materiali utilizzati per la costruzione degli interni di veicoli a motore

DIRETTIVA 2000/53/CE (e successivi emendamenti: 2008/33/CE)
Messa al bando dei metalli pesanti piombo, cadmio, mercurio e cromo esavalente

DIRETTIVA 2011/65/UE e emendamento (EU) 2015/863 - (ROHS)
Messa al bando dei metalli pesanti, del polibrominato bifenile - PBB; del pentabromodifenil etere - PBDE; del ftalato di bis (2-etilesile) - DEHP; del benzilbutilftalato - BBP; del dibutilftalato - DBP e del diisobutilftalato - DIBP

DIRETTIVA 1907/2006/CE - (REACH)
Messa al bando delle sostanze pericolose contenute nella lista SVHC

DIRETTIVA 2005/20/CE - (e successivi emendamenti)
Bando delle sostanze pericolose dagli imballaggi e dai rifiuti di imballaggio

REGOLAMENTO R10
Compatibilità elettromagnetica

GADSL
Conformità alla lista delle sostanze dichiarabili del settore automobilistico

PAH
Bando degli idrocarburi policiclici aromatici

CONFLICT MINERALS RULES
Regole nate negli USA per scoraggiare l'uso di minerali preziosi - oro, tantalio, stagno, tungsteno e loro derivati - provenienti da aree in guerra

I colori RAL, riferiti ai prodotti contenuti in questo catalogo, sono puramente indicativi.
Per aventuali abbinamenti o particolari necessità cromatiche contattare nostro Ufficio Commerciale

Elenco materiali plastici e colori già disponibili con i quali é possibile realizzare nuovi codici e produzioni di almeno 1000 pz.-

POLIAMMIDE FIBRA VETRO	ABS	ABS + PC
Nero	Nero	Nero
Grigio RAL 7001	Grigio RAL 7001	
Grigio RAL 7004	Grigio RAL 7012	
Grigio RAL 7005	Grigio RAL 7015	
Grigio RAL 7006	Grigio RAL 7040	
Grigio RAL 7012	Grigio RAL 7043	
Grigio RAL 7037	Grigio RAL 7044	
Grigio RAL 7043	Bianco RAL 9002	
Bianco RAL 9010		
Bianco RAL 9016		

PRIMA INDUSTRIES

All the products contained in this section complies with the following norms:

REGULATION 107/06
Special provisions for vehicles used for the carriage of passengers comprising more than eight seats in addition to the driver's seat and amending Directives 70/156/EEC, 97/27/EC and 2001/85/EC

UN ECE R118 - FMVSS302 - ISO 3795 - UL 94
Burning behaviour of materials used in interior construction of motor vehicles

DIRECTIVE 2000/53/EC (and amendments:2008/33/EC)
On the restriction of the use of certain heavy metals such as lead, cadmium, mercury and hexavalent chromium in the manifacturing process

DIRECTIVE 2011/65/UE and amendment (EU) 2015/863 - (ROHS)
On the restriction of the use of certain heavy metals and brominated flame retardants such as polybrominated biphenils (PBB); polybrominated diphenyls ethers (PBDE) in new electrical and electronic equipment; bis (2-ethylhexyl) phthalate (DEHP); butyl benzyl phthalate (BBP); dibutyl phthalate (DBP) and diisobutyl phthalate (DIBP)

DIRECTIVE 1907/2006/EC - (REACH)
On the restriction of the use of hazardous substances on the SVHC list

DIRECTIVE 2005/20/CE - (and amendments)
On the restriction of hazardous substances on packaging and packaging waste

REGULATION R10
Electric compatibility -EMC

GADSL
Conform to global automotive declarable substances list

PAH
Without polycyclic aromatic hydrocarbon

CONFLICT MINERALS RULES
Rules created to discourage the use of precious minerals (gold, tantalum, tin, tungsten and their derivates) extracted in a conflict zone

The RAL colors, referring to the products indicated on our catalogue, are purely indicative.
For eventual combinations or specific colors please contact our Sales Department

List of plastic materials and colors already available with which it is possible to create new codes and productions of at least 1000 pcs.

POLYAMIDE GLASS FIBER	ABS	ABS + PC
Black	Black	Black
Grey RAL 7001	Grey RAL 7001	
Grey RAL 7004	Grey RAL 7012	
Grey RAL 7005	Grey RAL 7015	
Grey RAL 7006	Grey RAL 7040	
Grey RAL 7012	Grey RAL 7043	
Grey RAL 7037	Grey RAL 7044	
Grey RAL 7043	White RAL 9002	
White RAL 9010		
White RAL 9016		

indice - index

diffusori aria rettangolari orientabili - rectangular adjustable air diffusers

P.360 pag.C6
P.391 pag.C7
P.110 pag.C8
P.110bis pag.C9
P.252 pag.C11
P.233 pag.C12
P.136 pag.C13
P.280 pag.C14
P.398 pag.C15
P.162 pag.C16

C

diffusori aria tondi orientabili - round adjustable air diffusers

P.353 pag.C18
P.415 pag.C20
P.355 pag.C21
P.421 pag.C22
P.423 pag.C23
P.388 pag.C24
P.405 pag.C26
P.410 pag.C27
P.350 pag.C28
P.236 pag.C29
P.83 pag.C30
P.115 pag.C32
P.316 pag.C34
P.145 pag.C35
P.29 pag.C36
P.29bis pag.C36
P.343 pag.C38
P.193 pag.C39
P.184 pag.C40
P.79 pag.C41

diffusori aria fissi e griglie di aerazione - not adjustable air diffusers and grids

P.194 pag.C42

P.123 pag.C43

P.378 pag.C44

P.375 pag.C45

P.225 pag.C46

P.169 pag.C48

P.169bis pag.C49

P.168 pag.C50

P.81 pag.C51

P.381 pag.C52

P.85 pag.C53

P.82 pag.C54

P.382 pag.C55

riduzioni, raccordi e tubi - reductions, connectors and hoses

P.129 pag.C56

P.365 pag.C57

P.366 pag.C58

P.87 pag.C60

P.88 pag.C62

P.330 pag.C63

P.111 pag.C64

P.325 pag.C65

Rubinetti
Taps

P.370 pag.C66

Valvola di sovrapressione
Overpressure valve

P.125 pag.C68

Rettangolare orientabile - Rectangular adjustable

P.360

Materiale - Material
ABS

Colore - Colour
secondo codice - according to item code

Pezzi confezione - Package items
50 pezzi - pieces

Volume e dimensioni confezione - Package volume and size
35,2 dm^3 - 400 X 400 X 200 mm

Peso confezione - Package weight
4.180 g

Ricambi - Spare parts
-

Accessori - Accessories
-

Sezione utile passaggio aria - Open air flow section: 1.700 mm^2

Temp. di esercizio - Working temp.
-10/+70 °C (14/158 °F)

Normative - Norms
pag. C2-3

C

P.360

Cod.	Colore corpo diffusore Air diffuser body colour	Finitura bordo esterno Finishing external edge		
67882	nero - black	nero - black	•	
67892	nero - black	silver (semilucido - semibright)		•

materiale disponibile a stock
material available on stock

materiale non disponibile a stock
material not available on stock

lotto minimo d'acquisto
minimum purchasing lot

Sezione tecnica - Technical section

P.360

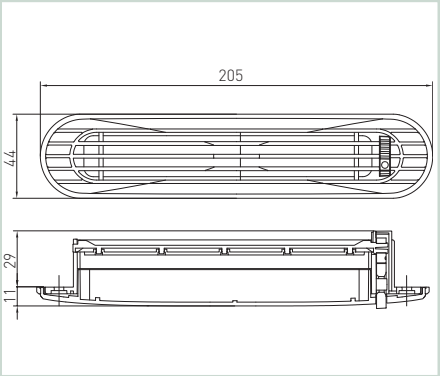

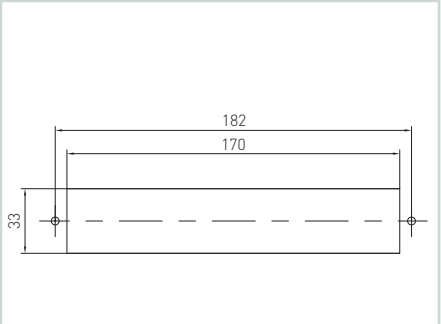

dima di foratura e fissaggio
drilling and fixing template

fori da dimensionarsi in base al materiale del supporto
holes to be dimensioned according to the material of the support

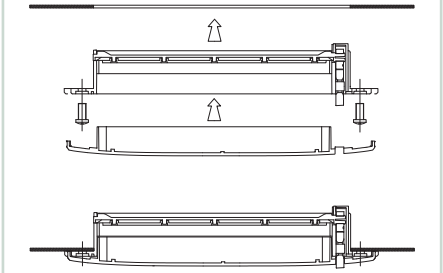

viti TP autofilettanti ø 3,9 - 4,2 mm non comprese
BH auto - threading screws ø 3,9 - 4,2 mm are not included

Rettangolare orientabile - Rectangular adjustable

P.391

Materiale - Material
Poliammide fibra vetro -
Glass fibre polyamide

Colore - Colour
Secondo codice - According to item code

Pezzi confezione - Package items
50 pezzi - pieces

Volume e dimensioni confezione - Package volume and size
24,3 dm^3 - 400 X 280 X 200 mm

Peso confezione - Package weight
secondo codice - according to item code

Ricambi - Spare parts
-

Accessori - Accessories
-

Sezione utile passaggio aria -
Open air flow section: 1.000 mm^2

Temp. di esercizio - Working temp.
-10/+120 °C (14/248 °F)

Normative - Norms
pag. C2-3

C

P.391

Cod.	Tipo - Type	Colore - Colour	g			Min
66579	1	nero - black	3.650	•		
67699	1	grigio - grey Ral 7012	3.650		•	500
66789	2	nero - black	3.450	•		
67709	2	grigio - grey Ral 7012	3.450		•	500

materiale disponibile a stock - material available on stock
materiale non disponibile a stock - material not available on stock
lotto minimo d'acquisto - minimum purchasing lot

Sezione tecnica - Technical section

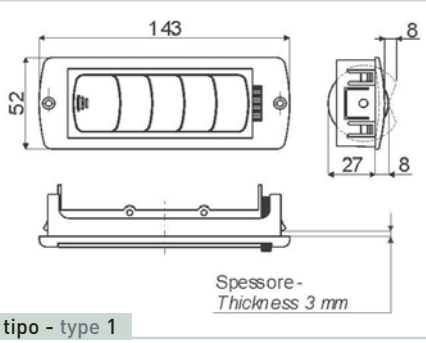

tipo - type 1

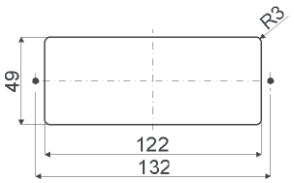

dima di foratura e fissaggio
drilling and fixing template

fori da dimensionarsi in base al materiale del supporto
holes to be dimensioned according to the material of the support

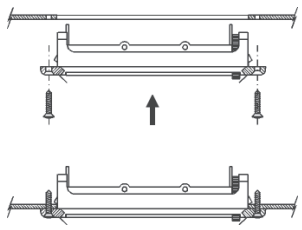

viti TS autofilettanti ø 3,5 mm non comprese
CH auto - threading screws ø 3,5 mm are not included

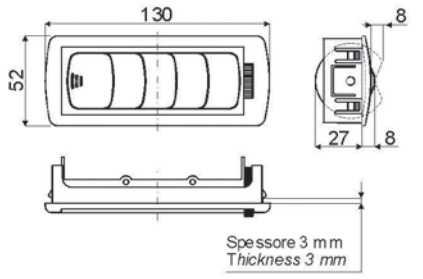

tipo - type 2

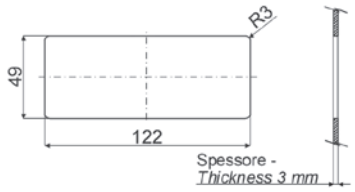

dima di foratura e fissaggio
drilling and fixing template

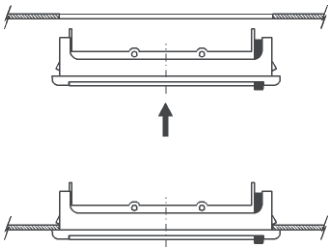

a scatto nella dima predisposta per l'inserimento
on release into the presetted template

Rettangolare orientabile - Rectangular adjustable

P.110

Materiale - Material
Poliammide fibra vetro -
Glass fibre polyamide

Colore - Colour
secondo codice - according to item code

Pezzi confezione - Package items
100 pezzi - pieces

Volume e dimensioni confezione
Package volume and size
35,2 dm^3 - 400 X 400 X 200 mm

Peso confezione - Package weight
5.400 g

Ricambi - Spare parts
-

Accessori - Accessories
-

Sezione utile passaggio aria -
Open air flow section: 1.800 mm^2

Temp. di esercizio - Working temp.
-10/+120 °C (14/248 °F)

Normative - Norms
pag. C2-3

C

P.110

Cod.	Colore - Colour	
64750	nero - black	•
67498	grigio - grey Ral 7012	•

materiale disponibile a stock - material available on stock
materiale non disponibile a stock - material not available on stock
lotto minimo d'acquisto - minimum purchasing lot

Sezione tecnica - Technical section

P.110

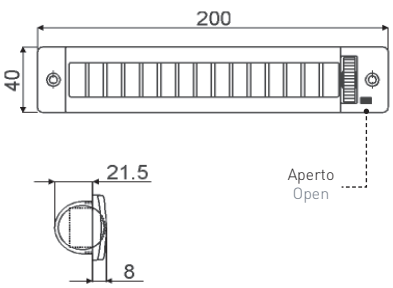

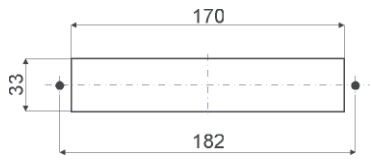

dima di foratura e fissaggio
drilling and fixing template

fori da dimensionarsi in base al materiale del supporto
holes to be dimensioned according to the material of the support

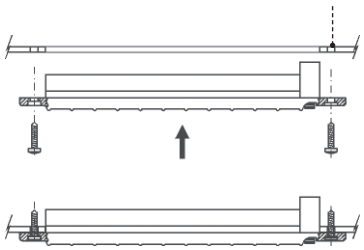

viti TP autofilettanti ø 4 mm non comprese
BH auto - threading screws ø 4 mm are not included

Rettangolare orientabile - Rectangular adjustable

P.110bis

Materiale - Material
Poliammide fibra vetro -
Glass fibre polyamide

Colore - Colour
secondo codice - according to item code

Pezzi confezione - Package items
100 pezzi - pieces

Volume e dimensioni confezione
Package volume and size
35,2 dm^3 - 400 X 400 X 200 mm

Peso confezione - Package weight
5.400 g

Ricambi - Spare parts
-

Accessori - Accessories
-

Sezione utile passaggio aria -
Open air flow section: 1.800 mm^2

Temp. di esercizio - Working temp.
-10/+120 °C (14/248 °F)

Normative - Norms
pag. C2-3

C

P.110bis

Cod.	Colore - Colour	Min
60138	nero - black	• 500
67987	grigio - grey Ral 7012	• 500
65411	grigio - grey Ral 7001	• 1000

materiale disponibile a stock - material available on stock
materiale non disponibile a stock - material not available on stock
lotto minimo d'acquisto - minimum purchasing lot

Sezione tecnica - Technical section

P.110bis

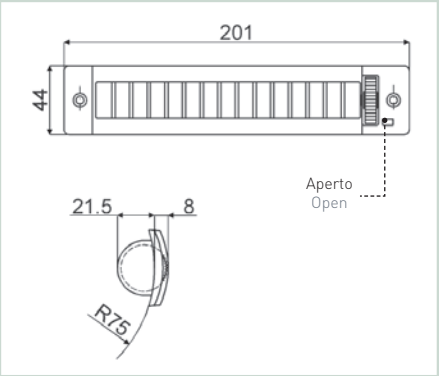

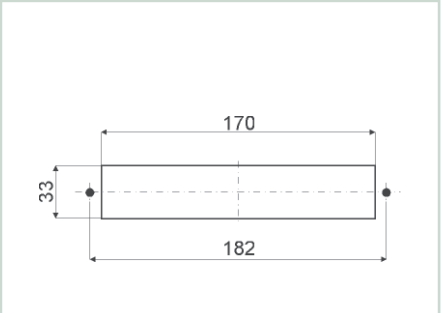

dima di foratura e fissaggio
drilling and fixing template

fori da dimensionarsi in base al materiale del supporto
holes to be dimensioned according to the material of the support

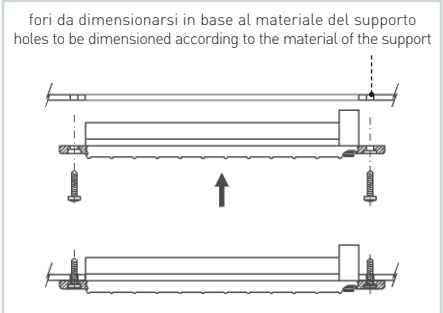

viti TP autofilettanti ø 4 mm non comprese
BH auto - threading screws ø 4 mm are not included

Rettangolare orientabile - Rectangular adjustable

P.252

Materiale - Material
Poliammide fibra vetro - Glass fibre polyamide

Colore - Colour
Nero - Black

Pezzi confezione - Package items
100 pezzi - pieces

Volume e dimensioni confezione - Package volume and size
24,3 dm^3 - 400 X 280 X 200 mm

Peso confezione - Package weight
secondo codice - according to item code

Ricambi - Spare parts
-

Accessori - Accessories
-

Sezione utile passaggio aria - Open air flow section: 1.450 mm^2

Temp. di esercizio - Working temp.
-10/+120 °C (14/248 °F)

Normative - Norms
pag. C2-3

C

P.252

Cod.	Tipo - Type	S mm	g			Min
63489	1	-	6.350	•		
61358	2	1,5	6.100	•		
69189	2	3	6.100			• 1000

materiale disponibile a stock - material available on stock
materiale non disponibile a stock - material not available on stock
lotto minimo d'acquisto - minimum purchasing lot

Sezione tecnica - Technical section

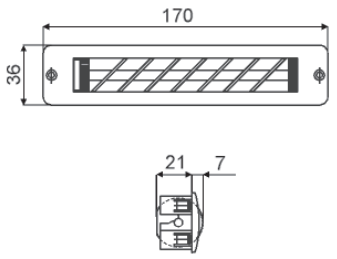

tipo - type 1

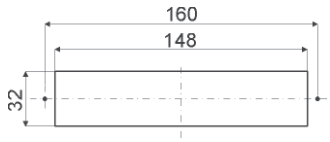

dima di foratura e fissaggio
drilling and fixing template

fori da dimensionarsi in base al materiale del supporto
holes to be dimensioned according to the material of the support

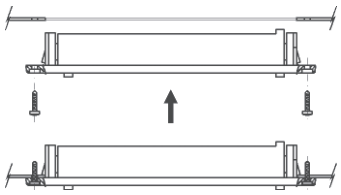

viti TP autofilettanti ø 3 mm non comprese
BH auto - threading screws ø 3 mm are not included

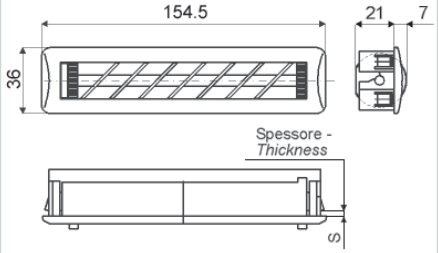

tipo - type 2

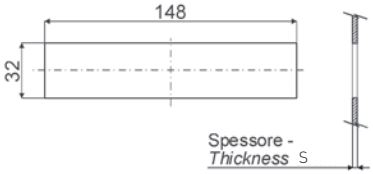

dima di foratura e fissaggio
drilling and fixing template

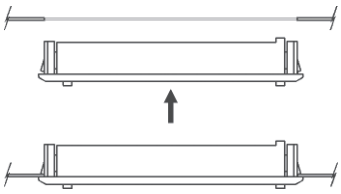

a scatto nella dima predisposta per l'inserimento
on release into the presetted template

Rettangolare orientabile - Rectangular adjustable

P.233

Materiale - Material
ABS

Colore - Colour
Nero - Black

Pezzi confezione - Package items
50 pezzi - pieces

Volume e dimensioni confezione - Package volume and size
24,3 dm^3 - 400 X 280 X 200 mm

Peso confezione - Package weight
4.300 g

Ricambi - Spare parts
-

Accessori - Accessories
P.330 - P.325

Sezione utile passaggio aria - Open air flow section: 1.140 mm^2

Temp. di esercizio - Working temp.
-10/+70 °C (14/158 °F)

Normative - Norms
pag. C2-3

C

P.233

Cod.	Tipo - Type	materiale disponibile a stock	materiale non disponibile a stock	lotto minimo d'acquisto
67377	dx - rh	•		
67387	sx - lh	•		

materiale disponibile a stock - material available on stock
materiale non disponibile a stock - material not available on stock
lotto minimo d'acquisto - minimum purchasing lot

Sezione tecnica - Technical section

P.233

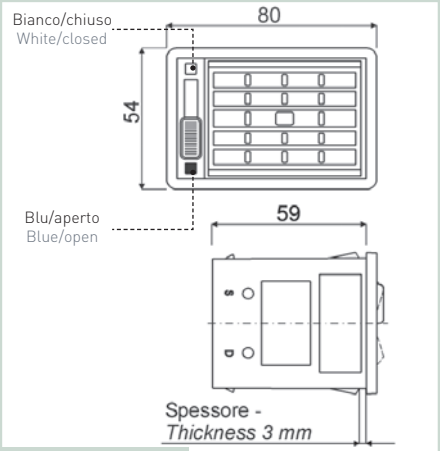

tipo sx - lh type

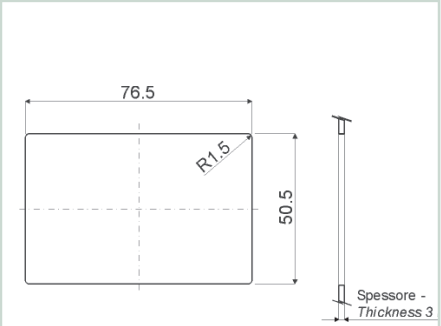

dima di foratura e fissaggio
drilling and fixing template

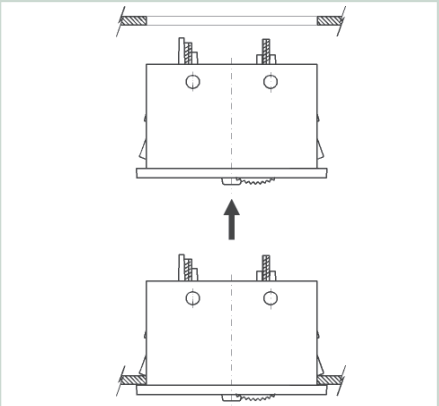

a scatto nella dima predisposta per l'inserimento
on release into the presetted template

Rettangolare orientabile - Rectangular adjustable

P.136

Materiale - Material
ABS

Colore - Colour
secondo codice - according to item code

Pezzi confezione - Package items
50 pezzi - pieces

Volume e dimensioni confezione - Package volume and size
12,7 dm^3 - 230 X 210 X 240 mm

Peso confezione - Package weight
2.200 g

Ricambi - Spare parts
-

Accessori - Accessories
-

Sezione utile passaggio aria - Open air flow section: 1.000 mm^2

Temp. di esercizio - Working temp.
-10/+70 °C (14/158 °F)

Normative - Norms
pag. C2-3

C

P.136

Cod.	Tipo - Type	Colore - Colour		Min
68550	dx - rh	nero - black	•	
68560	sx - lh	nero - black	•	
67941	dx - rh	grigio - grey Ral 7040	•	300
67951	sx - lh	grigio - grey Ral 7040	•	300

materiale disponibile a stock - material available on stock
materiale non disponibile a stock - material not available on stock
lotto minimo d'acquisto - minimum purchasing lot

Sezione tecnica - Technical section

P.136

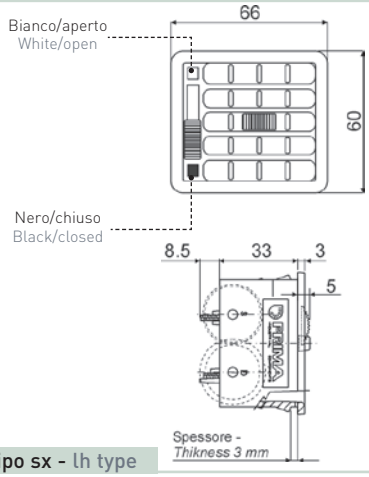

tipo sx - lh type

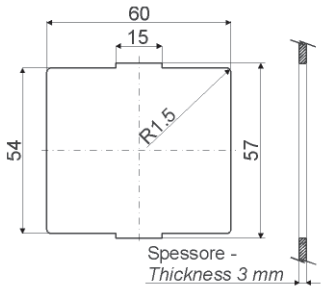

dima di foratura e fissaggio
drilling and fixing template

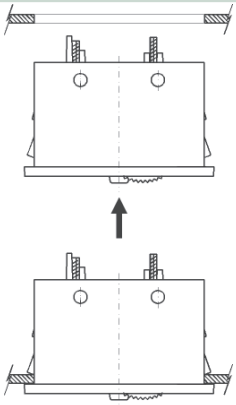

a scatto nella dima predisposta per l'inserimento
on release into the presetted template

Rettangolare orientabile - Rectangular adjustable

P.280

Materiale - Material
Bayblend (ABS-policarbonato) - (ABS polycarbonate)

Colore - Colour
Nero - Black

Pezzi confezione - Package items
50 pezzi - pieces

Volume e dimensioni confezione - Package volume and size
35,2 dm^3 - 400 X 400 X 200 mm

Peso confezione - Package weight
4.100 g

Ricambi - Spare parts
-

Accessori - Accessories
vedi sez. tecnica - see technical section

Sezione utile passaggio aria - Open air flow section: 1.000 mm^2

Temp. di esercizio - Working temp.
-10/+120 °C (14/248 °F)

Normative - Norms
pag. C2-3

C

P.280

Cod.	Tipo - Type	materiale disponibile a stock	materiale non disponibile a stock	lotto minimo d'acquisto
62338	dx - rh	•		
62348	sx - lh	•		

materiale disponibile a stock - material available on stock
materiale non disponibile a stock - material not available on stock
lotto minimo d'acquisto - minimum purchasing lot

Sezione tecnica - Technical section

P.280

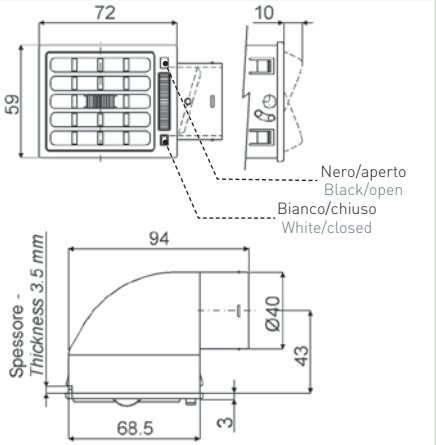

tipo sx - lh type

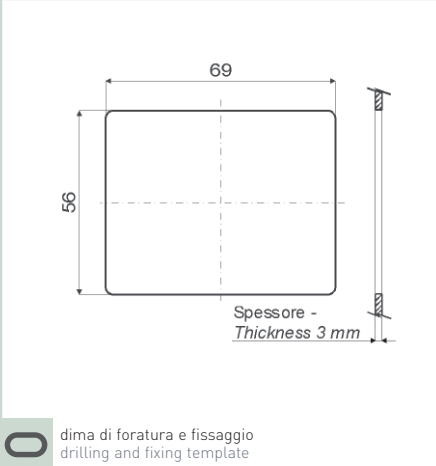

dima di foratura e fissaggio
drilling and fixing template

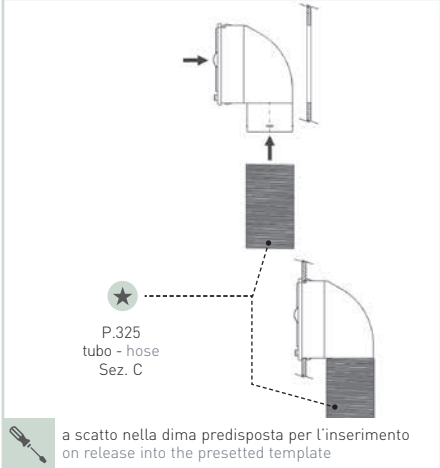

a scatto nella dima predisposta per l'inserimento
on release into the presetted template

Rettangolare orientabile - Rectangular adjustable

P.398

Materiale - Material
ABS

Colore - Colour
Grigio - Grey Ral 7043

Pezzi confezione - Package items
50 pezzi - pieces

Volume e dimensioni confezione - Package volume and size
24,3 dm^3 - 400 X 280 X 200 mm

Peso confezione - Package weight
4.500 g

Ricambi - Spare parts
-

Accessori - Accessories
-

Sezione utile passaggio aria -
Open air flow section: 1.900 mm^2

Temp. di esercizio - Working temp.
-10/+70 °C (14/158 °F)

Normative - Norms
pag. C2-3

C

P.398

Cod.	
61891	• 200

materiale disponibile a stock - material available on stock
materiale non disponibile a stock - material not available on stock
lotto minimo d'acquisto - minimum purchasing lot

Sezione tecnica - Technical section

P.398

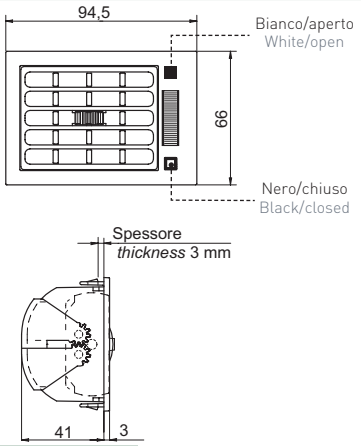

tipo sx - lh type

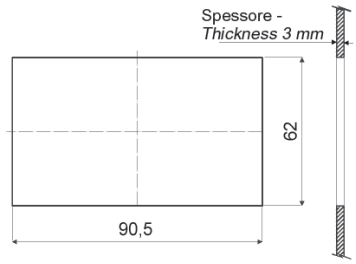

dima di foratura e fissaggio
drilling and fixing template

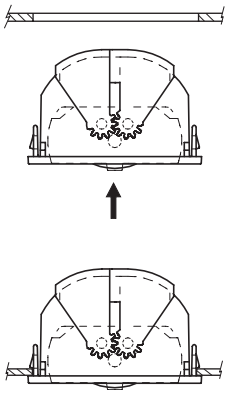

a scatto nella dima predisposta per l'inserimento
on release into the presetted template

Rettangolare orientabile - Rectangular adjustable

P.162

Materiale - Material
Poliammide fibra vetro - Glass fibre polyamide

Colore - Colour
Grigio - Grey Ral 7012

Pezzi confezione - Package items
secondo codice - according to item code

Volume e dimensioni confezione - Package volume and size
24,3 dm^3 - 400 X 280 X 200 mm

Peso confezione - Package weight
secondo codice - according to item code

Ricambi - Spare parts
vedi sez. tecnica - see technical section

Accessori - Accessories
vedi sez. tecnica - see technical section

Sezione utile passaggio aria - Open air flow section: 80 mm^2

Temp. di esercizio - Working temp.
-10/+120 °C (14/248 °F)

Normative - Norms
pag. C2-3

C

P.162

Cod.	Tipo - Type	n°	dm³	g			Min
65907	1	50	24,3	3.650		•	100
65846	2 raccordo chiuso - close connector	50	24,3	3.650		•	500
65856	2 raccordo aperto - open connector	50	24,3	3.650		•	500

materiale disponibile a stock - material available on stock

materiale non disponibile a stock - material not available on stock

lotto minimo d'acquisto - minimum purchasing lot

P.162

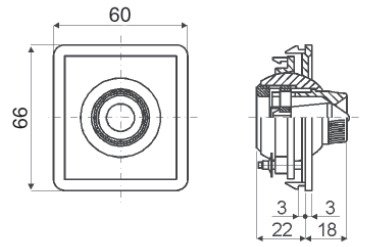

tipo - type 1

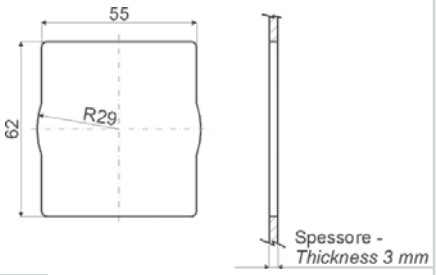

dima di foratura e fissaggio
drilling and fixing template

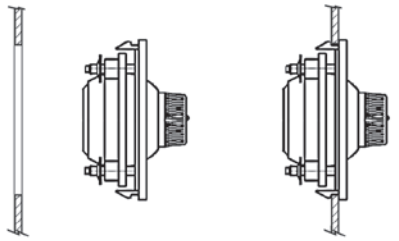

a scatto nella dima predisposta per l'inserimento
on release into the presetted template

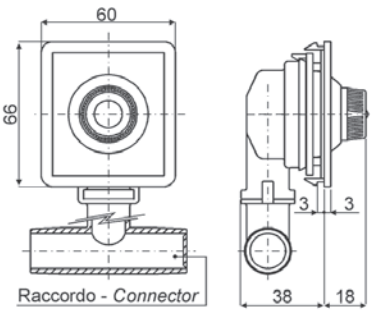

tipo - type 2

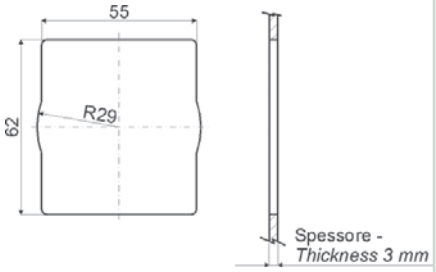

dima di foratura e fissaggio
drilling and fixing template

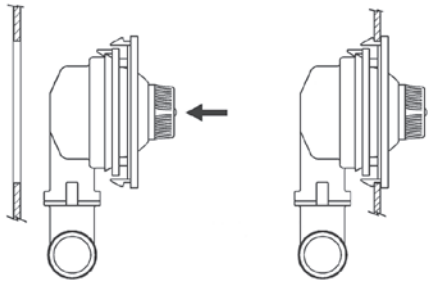

a scatto nella dima predisposta per l'inserimento
on release into the presetted template

C

Esempi d'applicazione - Examples of application

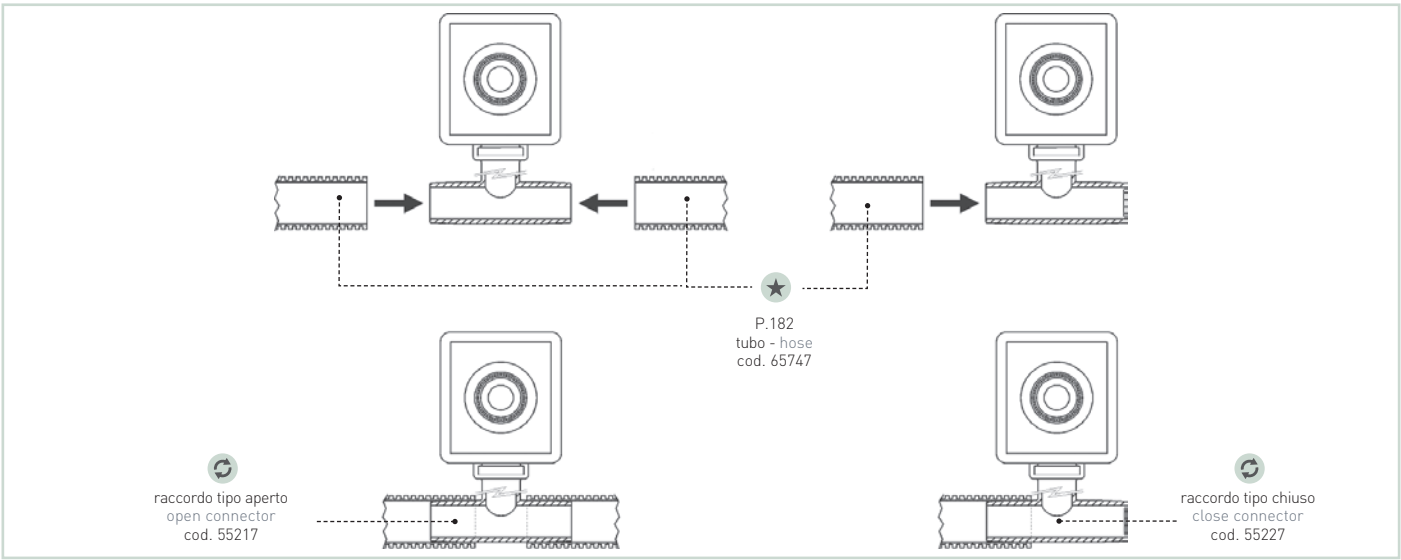

Tondo orientabile - Round adjustable

P.353

Materiale - Material
Bayblend ABS / policarbonato - Bayblend ABS / polycarbonate

Colore - Colour
Nero - Black

Pezzi confezione - Package items
secondo codice - according to item code

Volume e dimensioni confezione
Package volume and size
secondo codice - according to item code
* 7 dm^3 - 280 X 200 X 120 mm
** 12,7 dm^3 - 230 X 210 X 240 mm

Peso confezione - Package weight
secondo codice - according to item code

Ricambi - Spare parts
-

Accessori - Accessories
-

Sezione utile passaggio aria -
Open air flow section: 1.034 mm^2

Temp. di esercizio - Working temp.
-10/+120 °C (14/248 °F)

Normative - Norms
pag. C2-3

P.353

Cod.	Tipo - Type	Corpo diffusore Air diffuser body			Anello esterno - External ring		n°	dm³	g	
		S mm	Colore Colour	Finitura Finishing	Si/No Yes/No	Finitura Finishing				
61403	1	3 / 5	nero - black	erosa - matt	No	-------	50	7,0*	1.200	•
61153	2	3 / 5	nero - black	erosa - matt	Yes	nero - black (erosa/matt)	50	12,7**	2.000	•
61413	3	3 / 5	nero - black	erosa - matt	Yes	silver (opaca/matt)	50	12,7**	2.000	•

materiale disponibile a stock - material available on stock

materiale non disponibile a stock - material not available on stock

lotto minimo d'acquisto - minimum purchasing lot

P.353

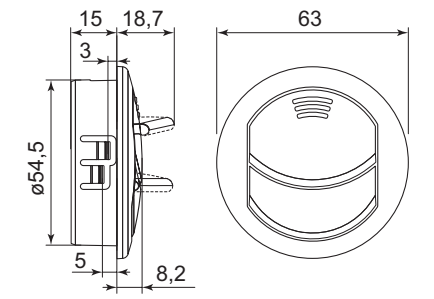

tipo - type 1

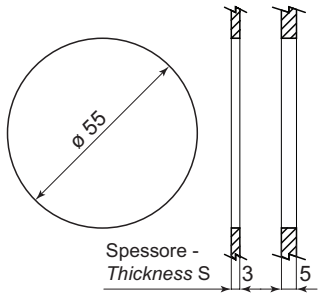

dima di foratura e fissaggio
drilling and fixing template

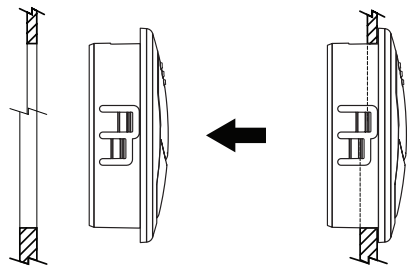

a scatto nella dima predisposta per l'inserimento
on release into the presetted template

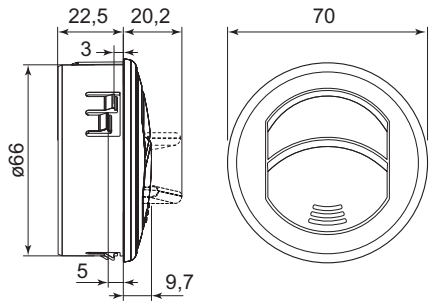

tipo - type 2-3

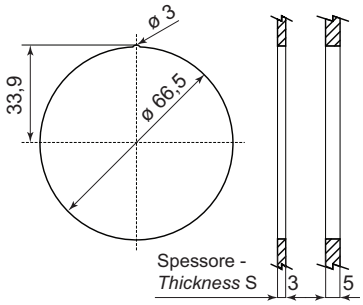

dima di foratura e fissaggio
drilling and fixing template

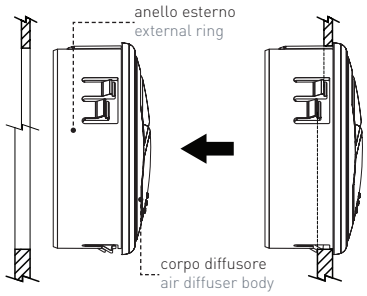

a scatto nella dima predisposta per l'inserimento
on release into the presetted template

C

Tondo orientabile - Round adjustable

P.415

Materiale - Material
Bayblend ABS / Policarbonato
(ABS polycarbonate)

Colore - Colour
secondo codice - according to item code

Pezzi confezione - Package items
50 pezzi - pieces

Volume e dimensioni confezione - Package volume and size
24,3 dm^3 - 400 X 280 X 200 mm

Peso confezione - Package weight
4.000 g

Ricambi - Spare parts
-

Accessori - Accessories
Riduzione - **Reduction** P.366 pag. C58

Sezione utile passaggio aria -
Open air flow section: 1050 mm^2

Temp. di esercizio - Working temp.
-10/+120 °C (14/248 °F)

Normative - Norms
pag. C2-3

C

P.415

Cod.	S mm	Corpo diffusore - Air diffuser body: Colore Colour	Finitura Finishing	Anello esterno - External ring: Finitura Finishing	n°	dm³	g	
67803	6	nero - black	erosa - matt	silver (semilucido/semibright)	50	24,3	4.000	•
68783	6	nero - black	erosa - matt	nero - black	50	24,3	4.000	•

materiale disponibile a stock - material available on stock

materiale non disponibile a stock - material not available on stock

lotto minimo d'acquisto - minimum purchasing lot

Sezione tecnica - Technical section

P.415

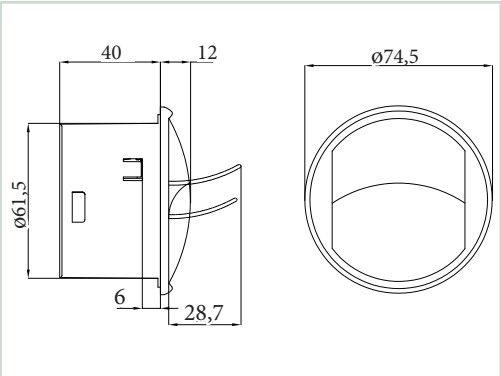

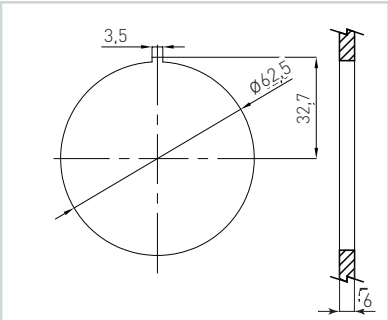

dima di foratura e fissaggio
drilling and fixing template

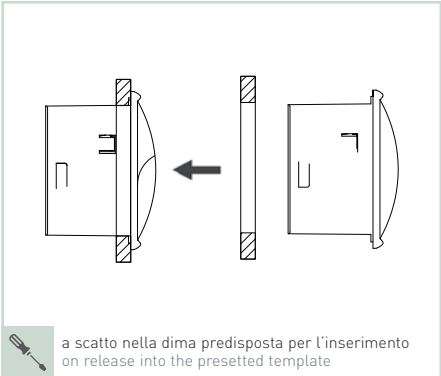

a scatto nella dima predisposta per l'inserimento
on release into the presetted template

Tondo orientabile - Round adjustable

P.355

Materiale - Material
Bayblend ABS / Policarbonato
(ABS polycarbonate)

Colore - Colour
secondo codice - according to item code

Pezzi confezione - Package items
50 pezzi - pieces

Volume e dimensioni confezione - Package volume and size
24,3 dm^3 - 400 X 280 X 200 mm

Peso confezione - Package weight
5.000 g

Ricambi - Spare parts
-

Accessori - Accessories
P.129, P.325

Sezione utile passaggio aria -
Open air flow section: 1300 mm^2

Temp. di esercizio - Working temp.
-10/+120 °C (14/248 °F)

Normative - Norms
pag. C2-3

C

P.355

Cod.	Colore corpo diffusore Air diffuser body colour	Colore anello Ring colour	Colore elica Helix colour	
66424	nero - black	nero - black	nera - black	•
66434	nero - black	silver	silver	•

materiale disponibile a stock
material available on stock

materiale non disponibile a stock
material not available on stock

lotto minimo d'acquisto
minimum purchasing lot

Sezione tecnica - Technical section

P.355

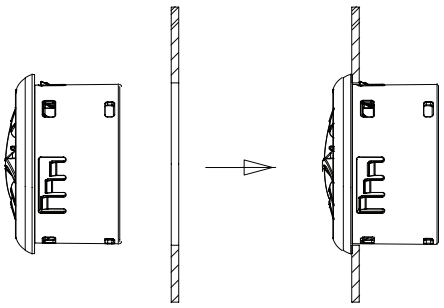

a scatto nella dima predisposta per l'inserimento
on release into the presetted template

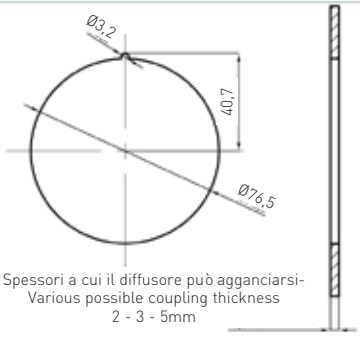

Spessori a cui il diffusore può agganciarsi-
Various possible coupling thickness
2 - 3 - 5mm

dima di foratura e fissaggio
drilling and fixing template

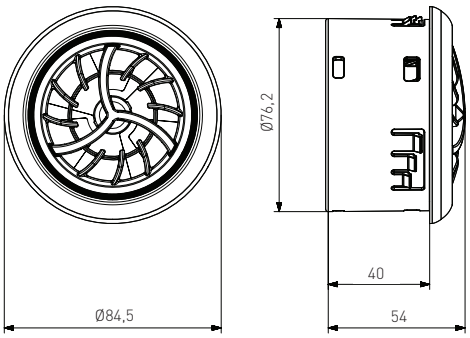

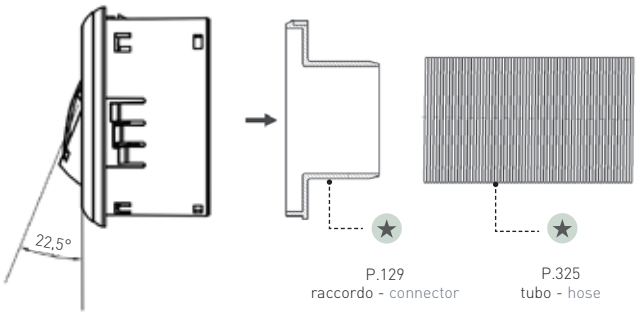

Tondo orientabile - Round adjustable

P.421

Materiale - Material
ABS termoresistente - Thermoresistent ABS

Colore - Colour
secondo codice - according to item code

Pezzi confezione - Package items
50 pezzi - pieces

Volume e dimensioni confezione - Package volume and size
24,3 dm^3 - 400 X 280 X 200 mm

Peso confezione - Package weight
secondo codice - according to item code

Ricambi - Spare parts
-

Accessori - Accessories
-

Sezione utile passaggio aria -
Open air flow section: 477 mm^2

Temp. di esercizio - Working temp.
-10/+120 °C (14/248 °F)

Normative - Norms
pag. C2-3

C

P.421

Cod.	S mm	Colore - Colour	g			Min
69202	3,5 ÷ 5	nero - black	3.050	•		
67763	3,5 ÷ 5	grigio - grey Ral 7043	3.050	•		
69212	3,5 ÷ 5	grigio - grey Ral 7001	3.050	•		
60513*	3	grigio - grey Ral 7043	2.600	•		

* senza anello esterno - without outer ring

materiale disponibile a stock
material available on stock

materiale non disponibile a stock
material not available on stock

lotto minimo d'acquisto
minimum purchasing lot

Sezione tecnica - Technical section

P.421

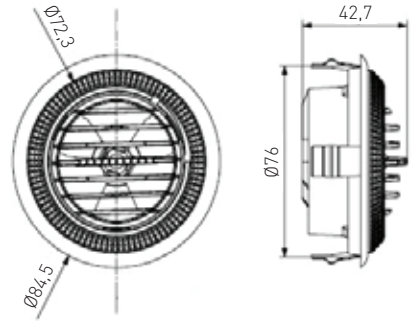

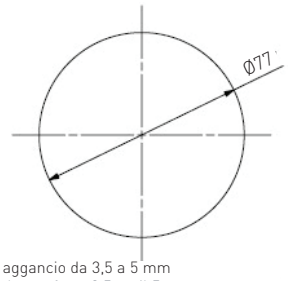

spessore di aggancio da 3,5 a 5 mm
coupling thickness from 3,5 until 5 mm

dima di foratura e fissaggio
drilling and fixing template

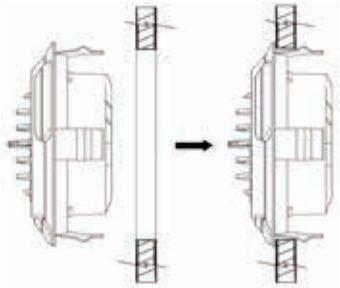

a scatto nella dima predisposta per l'inserimento
on release into the presetted template

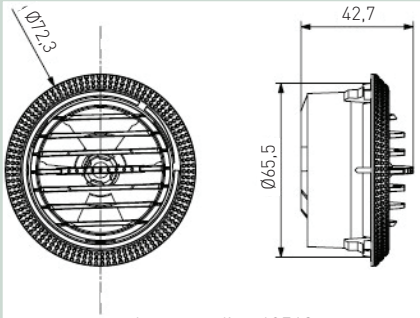

solo per codice 60513
only for code 60513

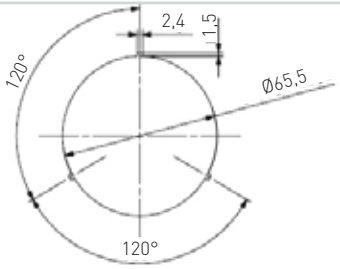

spessore di aggancio da 3,5 a 5 mm
coupling thickness from 3,5 until 5 mm

dima di foratura e fissaggio
drilling and fixing template

Tondo orientabile - Round adjustable

P.423

Materiale - Material
ABS termoresistente - Thermoresistent ABS

Colore - Colour
secondo codice - according to item code

Pezzi confezione - Package items
50 pezzi - pieces

Volume e dimensioni confezione - Package volume and size
24,3 dm^3 - 400 X 280 X 200 mm

Peso confezione - Package weight
secondo codice - according to item code

Ricambi - Spare parts
-

Accessori - Accessories
-

Sezione utile passaggio aria -
Open air flow section: 477 mm^2

Temp. di esercizio - Working temp.
-10/+120 °C (14/248 °F)

Normative - Norms
pag. C2-3

C

P.423

Cod.	S mm	Colore - Colour	g			Min
69222	3,5 ÷ 5	nero - black	3.050	•		
67773	3,5 ÷ 5	grigio - grey Ral 7043	3.050	•		
69232	3,5 ÷ 5	grigio - grey Ral 7001	3.050	•		

materiale disponibile a stock
material available on stock

materiale non disponibile a stock
material not available on stock

lotto minimo d'acquisto
minimum purchasing lot

Sezione tecnica - Technical section

P.423

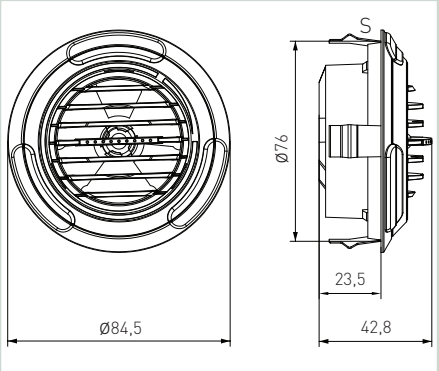

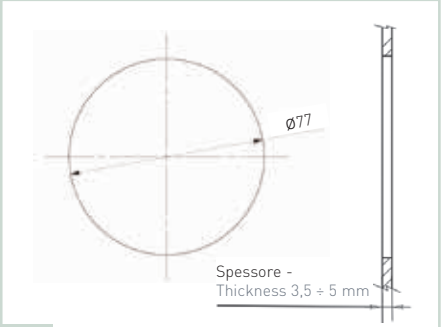

dima di foratura e fissaggio
drilling and fixing template

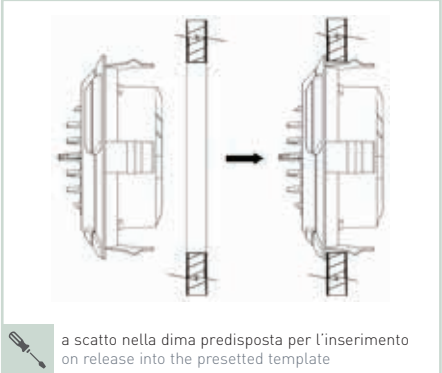

a scatto nella dima predisposta per l'inserimento
on release into the presetted template

Tondo orientabile - Round adjustable

P.388

Materiale - Material
ABS termoresistente - Thermoresistent ABS

Colore - Colour
Nero - Black

Pezzi confezione - Package items
secondo codice - according to item code

Volume e dimensioni confezione
Package volume and size
secondo codice - according to item code
* 12,7 dm^3 - 230 X 210 X 240 mm
** 24,3 dm^3 - 400 X 280 X 200 mm

Peso confezione - Package weight
secondo codice - according to item code

Ricambi - Spare parts
-

Accessori - Accessories
vedi tabella - see chart

Sezione utile passaggio aria -
Open air flow section: 1.800 mm^2

Temp. di esercizio - Working temp.
-10/+70 °C (14/158 °F)

Normative - Norms
pag. C2-3

C

P.388

Cod.	Tipo - Type	S mm	Corpo diffusore Air diffuser body: Colore Colour	Finitura Finishing	Anello esterno - External ring: Si/No Yes/No	Finitura Finishing	★	n°	dm³	g			Min
67871	1	3	nero - black	soft touch	No	-------	-------	50	12,7*	2.800		•	500
67881	1	3	nero - black	erosa - matt	No	-------	-------	100	12,7*	2.800		•	
65032	2	10	nero - black	erosa - matt	Yes	nero - black (standard)	P.129	50	24,3**	4.500	•		
64942	2	10	nero - black	erosa - matt	Yes	silver (lucida/bright)	P.129	50	24,3**	4.500		•	
65152	2	10	nero - black	erosa - matt	Yes	silver (semilucido/semibright)	P.129	50	24,3**	4.500		•	
63832	2	10	nero - black	soft touch	Yes	silver (lucida/bright)	P.129	50	24,3**	4.500		•	500
63842	2	2	nero - black	soft touch	Yes	silver (lucida/bright)	P.129	50	24,3**	4.500		•	500
61093	2	2	nero - black	soft touch	Yes	nero - black (standard)	P.129	50	24,3**	4.500		•	500
65202	2	2	nero - black	erosa - matt	Yes	silver (lucida/bright)	P.129	50	24,3**	4.500		•	
68382	2	2	nero - black	erosa - matt	Yes	nero - black (standard)	P.129	50	24,3**	4.500		•	

materiale disponibile a stock - material available on stock

materiale non disponibile a stock - material not available on stock

lotto minimo d'acquisto - minimum purchasing lot

P.388

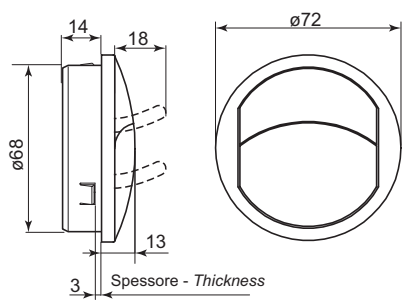

tipo - type 1

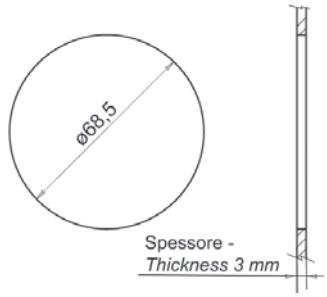

dima di foratura e fissaggio
drilling and fixing template

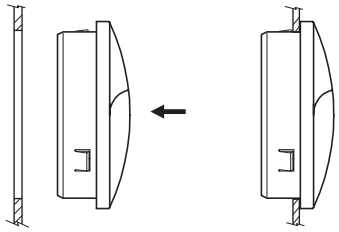

a scatto nella dima predisposta per l'inserimento
on release into the presetted template

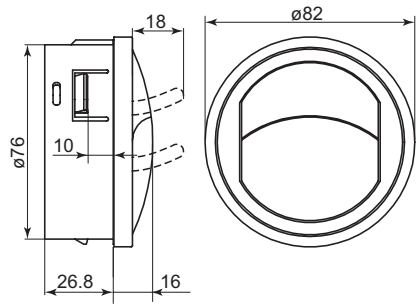

tipo - type 2

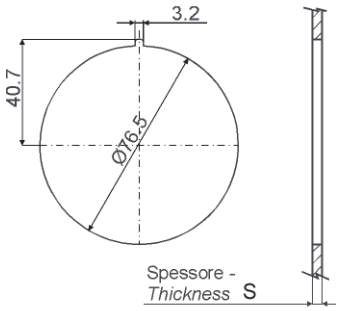

dima di foratura e fissaggio
drilling and fixing template

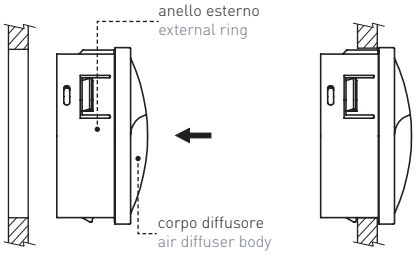

a scatto nella dima predisposta per l'inserimento
on release into the presetted template

C

Esempi d'applicazione - Examples of application

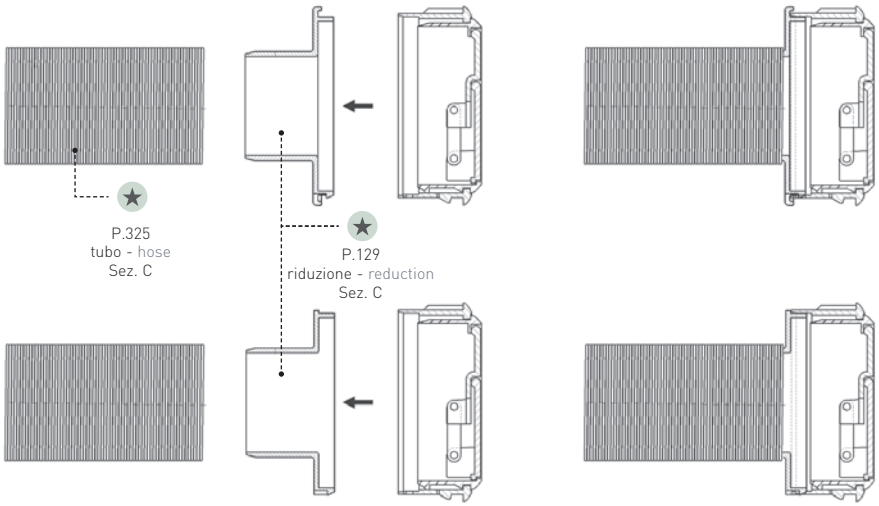

Tondo orientabile - Round adjustable

P.405

Materiale - Material
Bayblend ABS / policarbonato - Bayblend ABS / polycarbonate

Colore - Colour
secondo codice - according to item code

Pezzi confezione - Package items
20 pezzi - pieces

Volume e dimensioni confezione - Package volume and size
12,7 dm^3 - 230 X 210 X 240 mm

Peso confezione - Package weight
2.000 g

Ricambi - Spare parts
-

Accessori - Accessories
vedi sez. tecnica - see technical section

Sezione utile passaggio aria - Open air flow section: 3.000 mm^2

Temp. di esercizio - Working temp.
-10/+120 °C (14/248 °F)

Normative - Norms
pag. C2-3

C

P.405

Cod	S mm	Finitura anello esterno Finishing external ring	Finitura direzionatore aria Finishing air orienter	★	Min
68413	2	silver (lucida/bright)	silver (lucida /bright)	P365	•
68423	2	nero - black	silver (lucida /bright)	P365	•
66464*	2	nero - black	silver (lucida /bright)	P365	•
68433	5	silver (lucida /bright)	silver (lucida /bright)	P365	•
66454	5	nero - black	silver (lucida /bright)	P365	•

* senza guarnizione - without gasket

materiale disponibile a stock
material available on stock

materiale non disponibile a stock
material not available on stock

lotto minimo d'acquisto
minimum purchasing lot

Sezione tecnica - Technical section

P.405

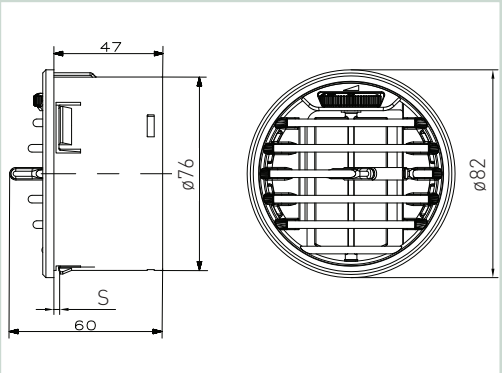

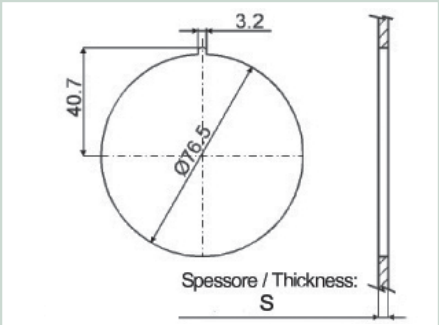

dima di foratura e fissaggio
drilling and fixing template

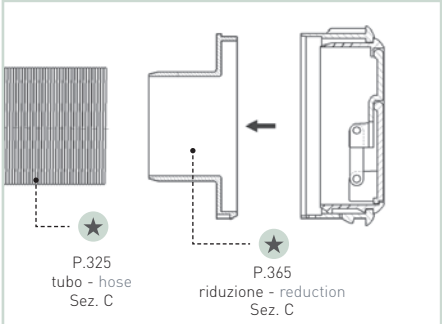

a scatto nella dima predisposta per l'inserimento
on release into the presetted template

Tondo orientabile - Round adjustable

P.410

Materiale - Material
Poliammide fibra vetro - Glass fibre polyamide

Colore - Colour
Nero - Black

Pezzi confezione - Package items
50 pezzi - pieces

Volume e dimensioni confezione
Package volume and size
24,3 dm^3 - 400 X 280 X 200 mm

Peso confezione - Package weight
3.400 g

Accessori - Accessories
vedi sez. tecnica - see technical section

Sezione utile passaggio aria -
Open air flow section: 2.800 mm^2

Temp. di esercizio - Working temp.
-10/+120 °C (14/248 °F)

Normative - Norms
pag.C2-3

1 2

C

P.410

Cod.	Tipo - Type			Min
68412	1	•		
68402	2	•		

materiale disponibile a stock - material available on stock
materiale non disponibile a stock - material not available on stock
Min lotto minimo d'acquisto - minimum purchasing lot

Sezione tecnica - Technical section

P.410

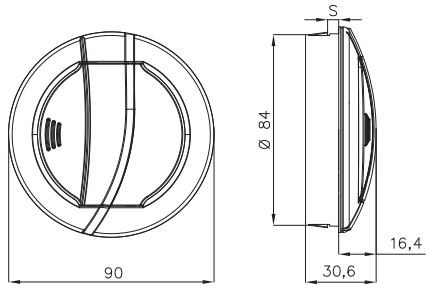

tipo - type 1

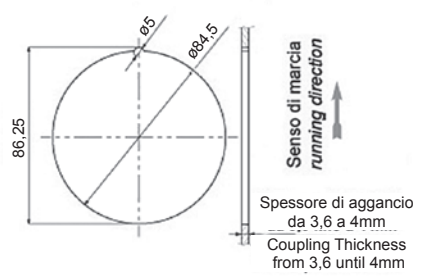

dima di foratura e fissaggio
drilling and fixing template

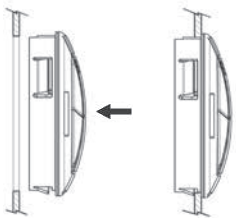

a scatto nella dima predisposta per l'inserimento
on release into the presetted template

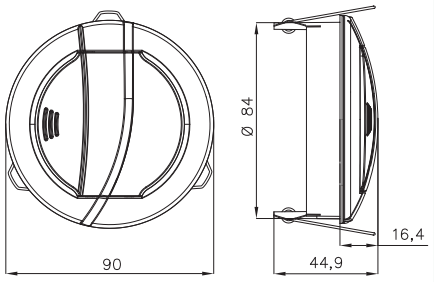

tipo - type 2

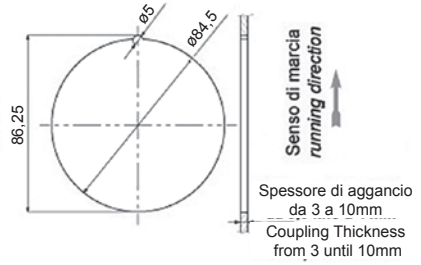

dima di foratura e fissaggio
drilling and fixing template

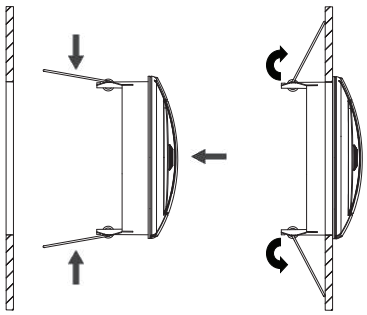

a scatto nella dima predisposta per l'inserimento
on release into the presetted template

Tondo orientabile - Round adjustable

P.350

Materiale - Material
ABS termoresistente - Thermoresistent ABS

Colore - Colour
Nero - Black

Pezzi confezione - Package items
50- pezzi - pieces

Volume e dimensioni confezione - Package volume and size
24,3 dm^3 - 400 X 280 X 200 mm

Peso confezione - Package weight
2.700 g

Ricambi - Spare parts
-

Accessori - Accessories
vedi sez. tecnica - see technical section

Sezione utile passaggio aria - Open air flow section: 1.800 mm^2

Temp. di esercizio - Working temp.
-10/+70 °C (14/158 °F)

Normative - Norms
pag. C2-3

C

P.350

Cod.	
62562	•

materiale disponibile a stock - material available on stock
materiale non disponibile a stock - material not available on stock
lotto minimo d'acquisto - minimum purchasing lot

Sezione tecnica - Technical section

P.350

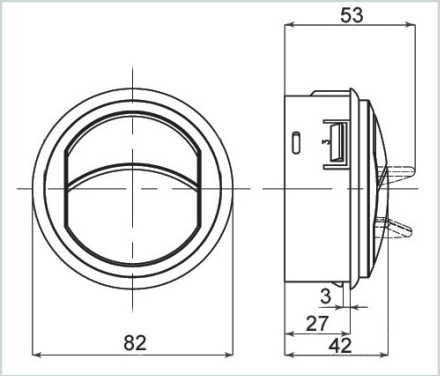

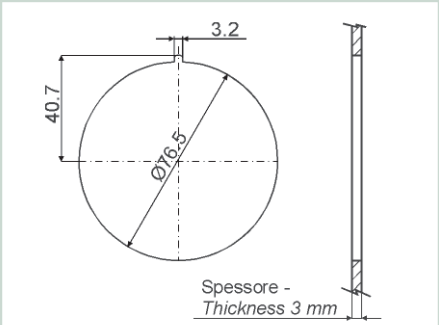

dima di foratura e fissaggio
drilling and fixing template

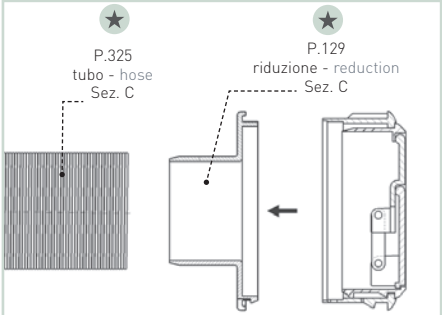

a scatto nella dima predisposta per l'inserimento
on release into the presetted template

Esempi d'applicazione - Examples of application
Vedi - See P.388

Tondo orientabile - Round adjustable

P.236

Materiale - Material
Poliammide + fibra vetro - Glass fibre polyamide

Colore - Colour
secondo codice - according to item code

Pezzi confezione - Package items
50 pezzi - pieces

Volume e dimensioni confezione - Package volume and size
24,3 dm^3 - 400 X 280 X 200 mm

Peso confezione - Package weight
2.650 g

Ricambi - Spare parts
-

Accessori - Accessories
vedi sez. tecnica - see technical section

Sezione utile passaggio aria - Open air flow section: 2.280 mm^2

Temp. di esercizio - Working temp.
-10/+120 °C (14/248 °F)

Normative - Norms
pag. C2-3

C

P.236

Cod.	Colore - Colour	S mm			Min
63009	nero - black	1.5			• 3000
65718	nero - black	3	•		
60051	grigio - grey Ral 7043	3			• 500
67597	nero - black	5	•		
61712	grigio - grey Ral 7006	5			• 500
62921	grigio - grey Ral 7043	5			• 500
66484	grigio - grey Ral 7047	5			• 500

materiale disponibile a stock
material available on stock

materiale non disponibile a stock
material not available on stock

lotto minimo d'acquisto
minimum purchasing lot

Sezione tecnica - Technical section

P.236

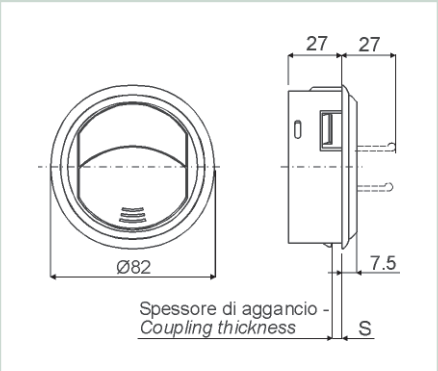

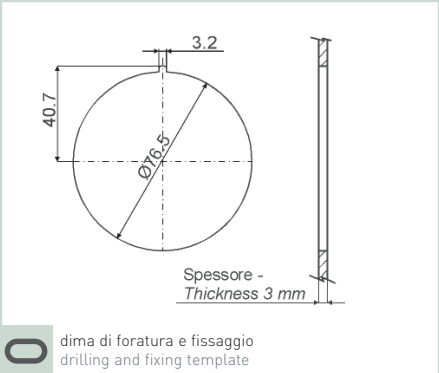

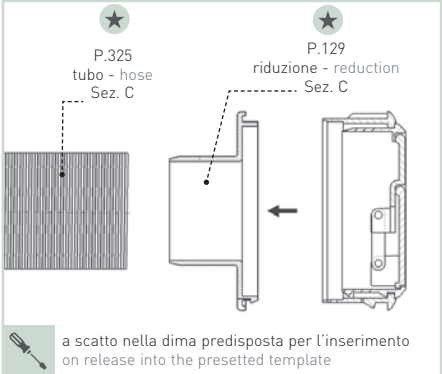

Esempi d'applicazione - Examples of application
Vedi - See P.388

Tondo orientabile - Round adjustable

P.83

Materiale - Material
Poliammide + fibra vetro - Glass fibre polyamide

Colore - Colour
secondo codice - according to item code

Pezzi confezione - Package items
50 pezzi - pieces

Volume e dimensioni confezione - Package volume and size
secondo codice - according to item code
* 24,3 dm^3 - 400 X 280 X 200 mm
** 35,2 dm^3 - 400 X 400 X 200 mm

Peso confezione - Package weight
secondo codice - according to item code

Ricambi - Spare parts
-

Accessori - Accessories
vedi sez. tecnica - see technical section

Sezione utile passaggio aria -
Open air flow section: 2.280 mm^2

Temp. di esercizio - Working temp.
-10/+120 °C (14/248 °F)

Normative - Norms
pag. C2-3

C

P.83

Cod.	Tipo - Type	Colore - Colour	dm³	g			Min
66201	1	nero - black	24,3*	3.400	•		
65371	2	grigio - grey Ral 7001	24,3*	3.700		•	1000
66211	2	nero - black	24,3*	3.700	•		
60118	2	grigio - grey Ral 7043	24,3*	3.700		•	300
62561	3	nero - black	35,2**	5.200	•		

materiale disponibile a stock - material available on stock
materiale non disponibile a stock - material not available on stock
lotto minimo d'acquisto - minimum purchasing lot

P.83

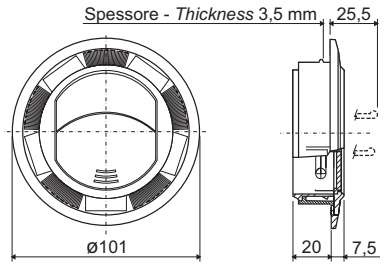

tipo - type 1

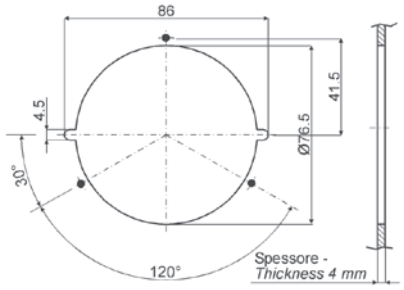

dima di foratura e fissaggio
drilling and fixing template

fori da dimensionarsi in base al materiale del supporto
holes to be dimensioned according to the material of the support

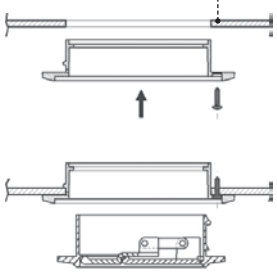

VITE TSTC autofilettante 2.9X9.5 mm UNI 6955 (ns. cod. 80754). BH auto-threading screws ø 2.9X9.5 mm UNI 6955 (our code 80754)

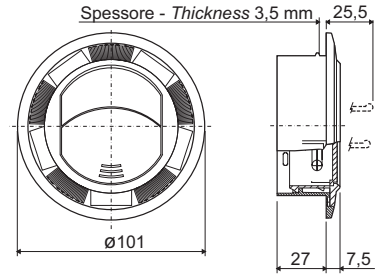

tipo - type 2

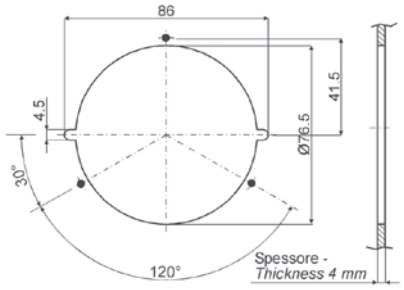

dima di foratura e fissaggio
drilling and fixing template

fori da dimensionarsi in base al materiale del supporto
holes to be dimensioned according to the material of the support

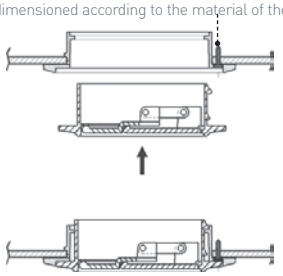

VITE TSTC autofilettante 2.9X9.5 mm UNI 6955 (ns. cod. 80754). BH auto-threading screws ø 2.9X9.5 mm UNI 6955 (our code 80754)

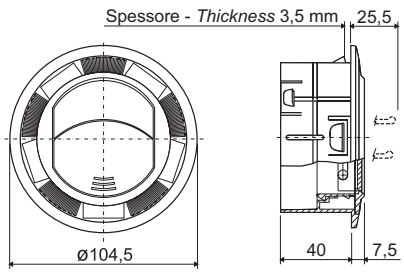

tipo - type 3

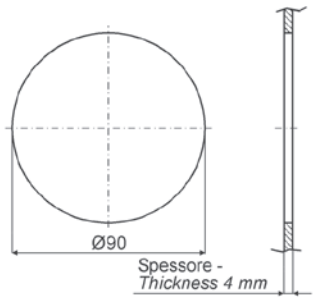

dima di foratura e fissaggio
drilling and fixing template

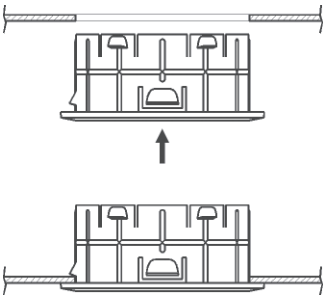

a scatto nella dima predisposta per l'inserimento
on release into the presetted template

Esempi d'applicazione - Examples of application

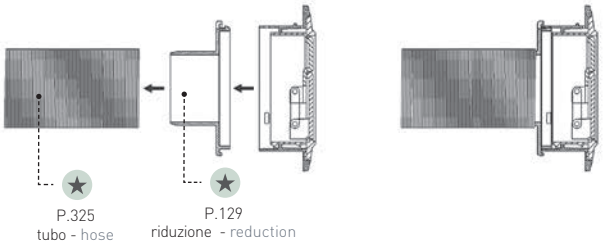

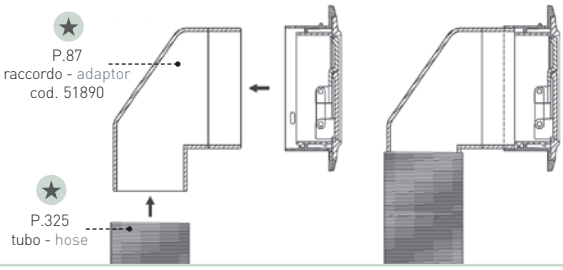

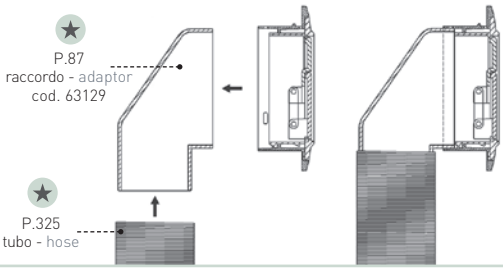

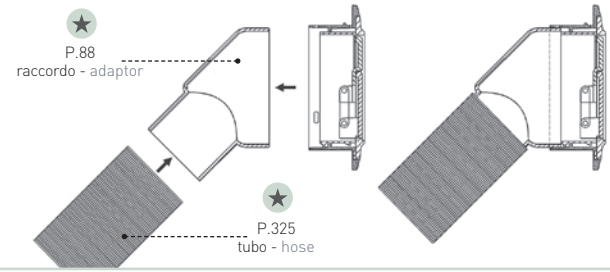

Tondo orientabile - Round adjustable

P.115

Materiale - Material
Poliammide + fibra vetro - Glass fibre polyamide

Colore - Colour
Nero - Black

Pezzi confezione - Package items
50 pezzi - pieces

Volume e dimensioni confezione - Package volume and size
secondo codice - according to item code
* 24,3 dm^3 - 400 X 280 X 200 mm
** 35,2 dm^3 - 400 X 400 X 200 mm

Peso confezione - Package weight
secondo codice - according to item code

Ricambi - Spare parts
-

Accessori - Accessories
vedi sez. tecnica - see technical section

Sezione utile passaggio aria -
Open air flow section: 3.500 mm^2

Temp. di esercizio - Working temp.
-10/+120 °C (14/248 °F)

Normative - Norms
pag. C2-3

C

P.115

Cod.	Tipo - Type	dm³	g			Min
66221	1	24,3*	4.000	•		
66231	2	35,2**	4.750	•		

materiale disponibile a stock - material available on stock
materiale non disponibile a stock - material not available on stock
lotto minimo d'acquisto - minimum purchasing lot

P.115

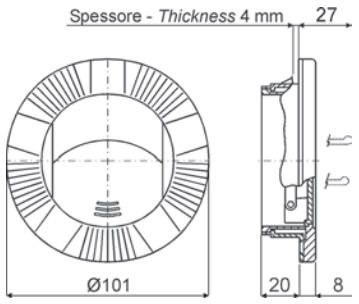

tipo - type 1

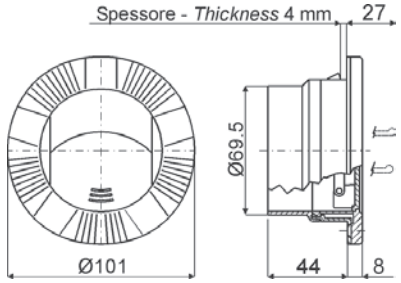

tipo - type 2

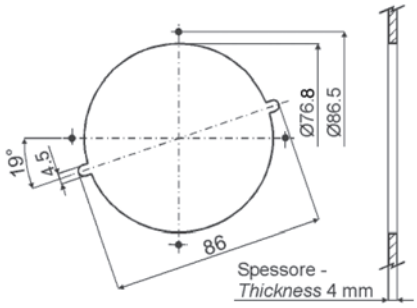

dima di foratura e fissaggio
drilling and fixing template

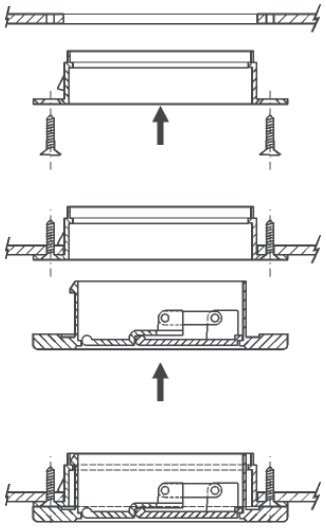

a scatto nella dima predisposta per l'inserimento, oppure con viti autofilettanti ø3.9 a testa svasata (non comprese nella confezione); fori di fissaggio da dimensionarsi a seconda del materiale del supporto

on release into the presetted template, or with ø 3.9 mm autothreading countersunk head screws (not included in the package); fixing holes to be dimensioned according to the material of the support

C

Esempi d'applicazione - Examples of application

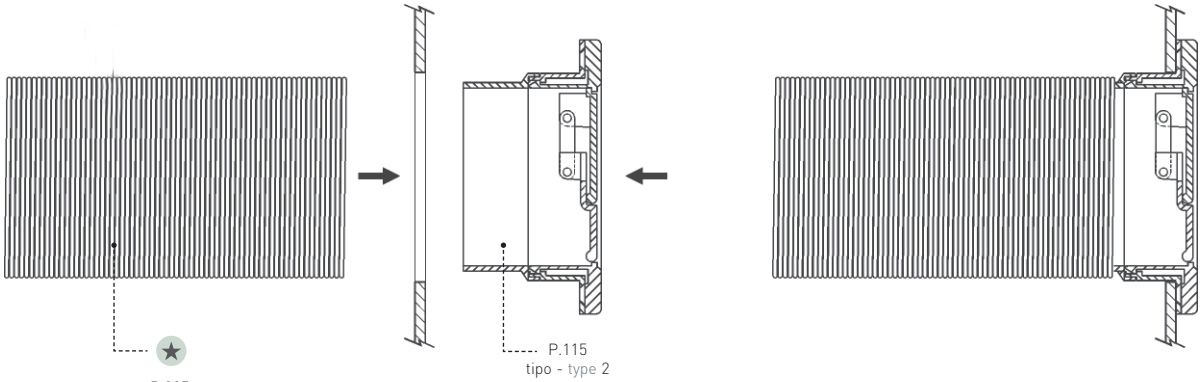

P.325
tubo - hose
Sez. C

P.115
tipo - type 2

Tondo orientabile - Round adjustable

P.316

Materiale - Material
secondo codice - according to item code

Colore - Colour
Nero - Black

Pezzi confezione - Package items
50 pezzi - pieces

Volume e dimensioni confezione - Package volume and size
24,3 dm^3 - 400 X 280 X 200 mm

Peso confezione - Package weight
3.450 g

Ricambi - Spare parts
-

Accessori - Accessories
-

Sezione utile passaggio aria -
Open air flow section: 4.500 mm^2

Temp. di esercizio - Working temp.
secondo codice - according to item code

Normative - Norms
pag. C2-3

C

P.316

Cod.	Materiale - Material				
67088	ABS termoresistente - Thermoresistent ABS	-10/+70 °C (14/158 °F)	•		
65061	Poliammide + fibra vetro - Glass fibre polyamide	-10/+120 °C (14/248 °F)		•	500

materiale disponibile a stock
material available on stock

materiale non disponibile a stock
material not available on stock

lotto minimo d'acquisto
minimum purchasing lot

Sezione tecnica - Technical section

P.316

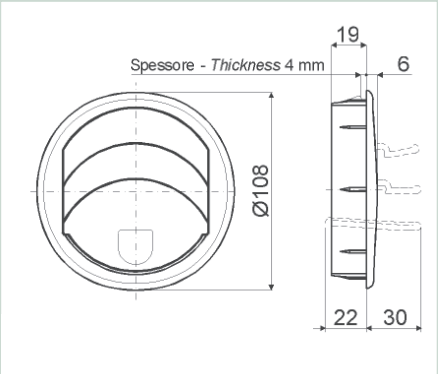

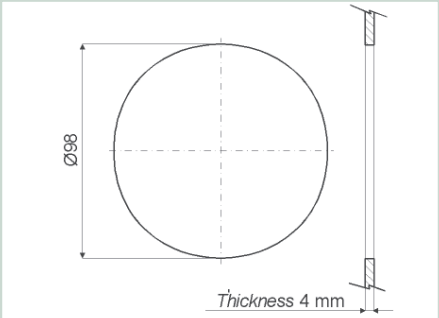

dima di foratura e fissaggio
drilling and fixing template

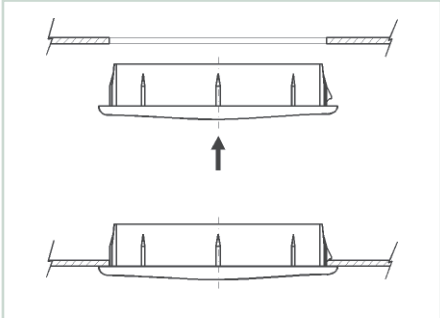

a scatto nella dima predisposta per l'inserimento
on release into the presetted template

Tondo orientabile - Round adjustable

P.145

Materiale - Material
secondo codice - according to item code

Colore - Colour
secondo codice - according to item code

Pezzi confezione - Package items
100 pezzi - pieces

Volume e dimensioni confezione - Package volume and size
24,3 dm^3 - 400 X 280 X 200 mm

Peso confezione - Package weight
secondo codice - according to item code

Ricambi - Spare parts
-

Accessori - Accessories
-

Sezione utile passaggio aria - Open air flow section: 2.280 mm^2

Temp. di esercizio - Working temp.
-10/+120 °C (14/248 °F)

Normative - Norms
pag. C2-3

C

P.145

Cod.	Tipo - Type	Colore - Colour	Materiale - Material			Min
61819	1	nero - black	Poliammide + fibra vetro - Glass fibre polyamide	2.750	•	
61839	1	grigio - grey Ral 7043	Poliammide + fibra vetro - Glass fibre polyamide	2.750	•	
62892	1	grigio - grey Ral 7006	Poliammide + fibra vetro - Glass fibre polyamide	2.750		• 500
63119	1	grigio - grey Ral 7004	Poliammide + fibra vetro - Glass fibre polyamide	2.750		• 500
61829	1	nero - black	Poliammide VO + fibra vetro - Glass fibre polyamide VO*	2.750		• 3000
61849	1	grigio - grey Ral 7043	Poliammide VO + fibra vetro - Glass fibre polyamide VO*	2.750		• 3000
62292	2	nero - black	Poliammide + fibra vetro - Glass fibre polyamide	3.000	•	
69945	2	grigio - grey Ral 7043	Poliammide + fibra vetro - Glass fibre polyamide	3.000	•	
68431	2	grigio - grey Ral 7037	Poliammide + fibra vetro - Glass fibre polyamide	3.000		• 500
63109	2	grigio - grey Ral 7004	Poliammide + fibra vetro - Glass fibre polyamide	3.000		• 500
65021	2	grigio - grey Ral 7001	Poliammide + fibra vetro - Glass fibre polyamide	3.000		• 500
68097	2	nero - black	Poliammide VO + fibra vetro - Glass fibre polyamide VO*	3.000		• 3000
66731	2	anello nero, farfalle grigie black ring, grey flap Ral 7001	Poliammide + fibra vetro - Glass fibre polyamide	3.000		• 1000

*Auto-estinguente - Self-extinguishing

materiale disponibile a stock
material available on stock

materiale non disponibile a stock
material not available on stock

lotto minimo d'acquisto
minimum purchasing lot

Sezione tecnica - Technical section

P.145

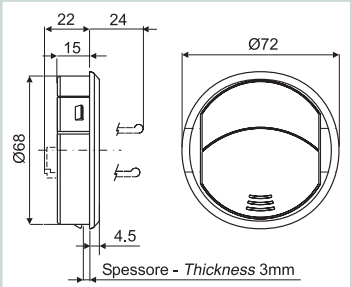

tipo - type 1

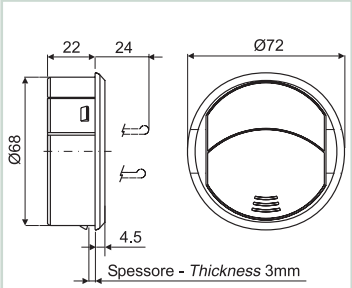

tipo - type 2

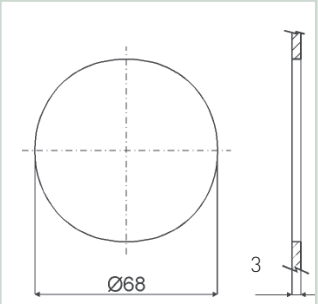

dima di foratura e fissaggio
drilling and fixing template

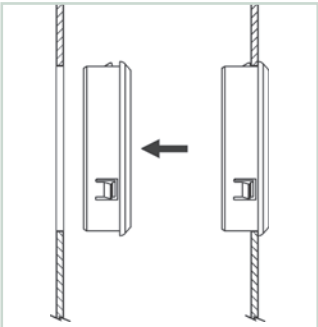

a scatto nella dima
on release into the presetted template

Tondo orientabile - Round adjustable

P.29

Materiale - Material
secondo codice - according to item code

Colore - Colour
secondo codice - according to item code

Pezzi confezione - Package items
50 pezzi - pieces

Volume e dimensioni confezione - Package volume and size
24,3 dm^3 - 400 X 280 X 200 mm

Peso confezione - Package weight
secondo codice - according to item code

Ricambi - Spare parts
vedi sez. tecnica - see technical section

Accessori - Accessories
-

Sezione utile passaggio aria -
secondo codice - according to item code

Temp. di esercizio - Working temp.
secondo codice - according to item code

Normative - Norms
pag. C2-3

C

P.29

Cod.	Colore - Colour	Materiale - Material	mm²				
62769	nero - black	Bayblend: ABS + Policarbonato	3.000	-10/+120 °C (14/248 °F)	2.400	•	
63422	grigio - grey Ral 7012	ABS termoresistente -Thermoresistent ABS	3.000	-10/+70 °C (14/158 °F)	2.400		• 2000

P.29bis

P.29bis

Cod.	Tipo - Type	Colore - Colour	Materiale - Material	S	mm²				
61528	1	nero - black	PA + fibra vetro - glass fibre	Min1 / max3	2.280	-10/+120 °C	2.100	•	
60028	1	grigio - grey Ral 7004	PA + fibra vetro - glass fibre	Min1 / max3	2.280	-10/+120 °C	2.100	•	
63001	2	nero - black	PA + fibra vetro - glass fibre	Min8 / max10	2.280	-10/+120 °C	2.100		• 3000

materiale disponibile a stock - material available on stock

materiale non disponibile a stock - material not available on stock

lotto minimo d'acquisto - minimum purchasing lot

P.29 - P.29bis

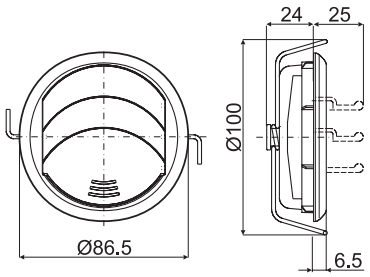

P.29

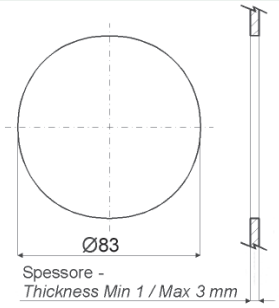

dima di foratura e fissaggio
drilling and fixing template

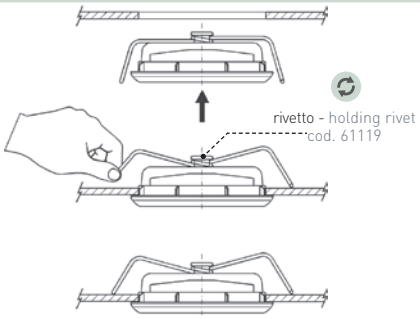

a scatto nella dima predisposta per l'inserimento
on release into the presetted template

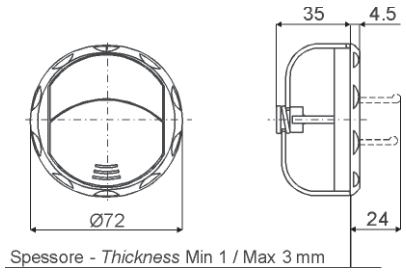

P.29bis tipo - type 1

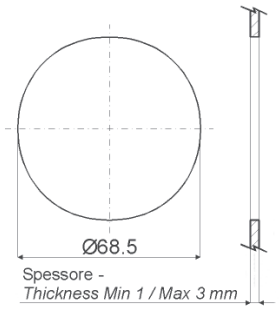

dima di foratura e fissaggio
drilling and fixing template

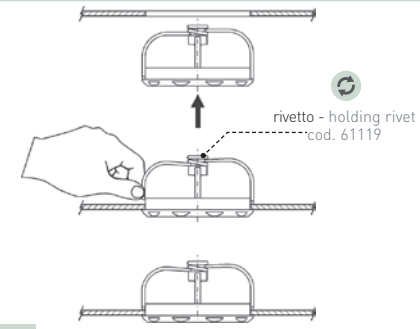

a scatto nella dima predisposta per l'inserimento
on release into the presetted template

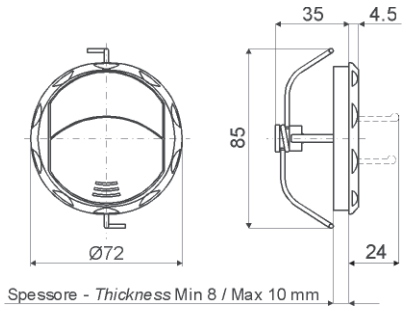

P.29bis tipo - type 2

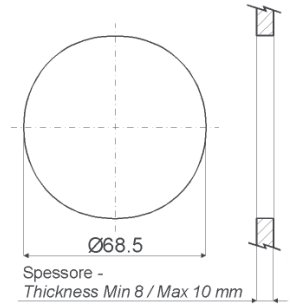

dima di foratura e fissaggio
drilling and fixing template

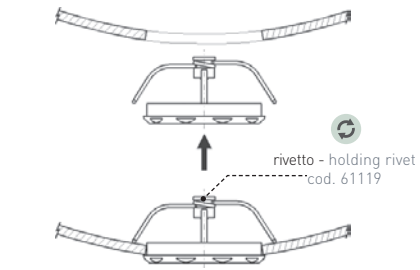

a scatto nella dima predisposta per l'inserimento
on release into the presetted template

C

Tondo orientabile - Round adjustable

P.343

Materiale - Material
ABS termoresistente - Thermoresistent ABS

Colore - Colour
Nero - Black

Pezzi confezione - Package items
50 pezzi - pieces

Volume e dimensioni confezione - Package volume and size
7 dm^3 - 280 X 200 X 120 mm^3

Peso confezione - Package weight
1.050 g

Ricambi - Spare parts
-

Accessori - Accessories
-

Sezione utile passaggio aria - Open air flow section: 1.200 mm^2

Temp. di esercizio - Working temp.
-10/+70 °C (14/158 °F)

Normative - Norms
pag. C2-3

C

P.343

Cod.	S mm			
62349	3	•		
64671	2			• 1000

materiale disponibile a stock - material available on stock
materiale non disponibile a stock - material not available on stock
lotto minimo d'acquisto - minimum purchasing lot

Sezione tecnica - Technical section

P.343

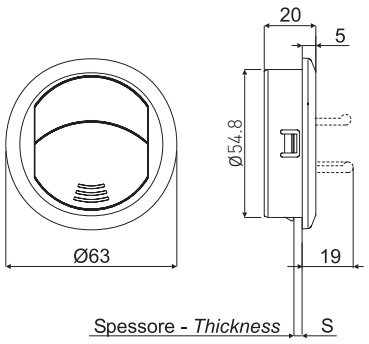

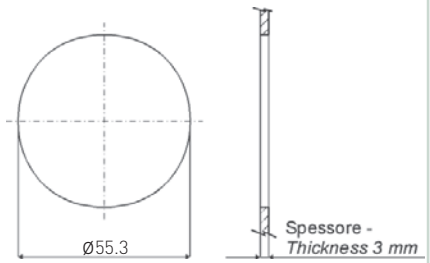

dima di foratura e fissaggio
drilling and fixing template

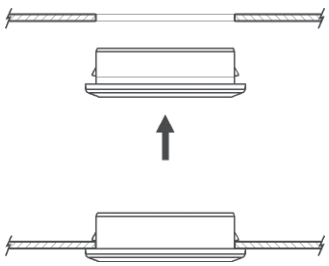

a scatto nella dima predisposta per l'inserimento
on release into the presetted template

Tondo orientabile - Round adjustable

P.193

Materiale - Material
Poliammide fibra vetro - Glass fibre polyamide

Colore - Colour
Nero - Black

Pezzi confezione - Package items
50 pezzi - pieces

Volume e dimensioni confezione - Package volume and size
24,3 dm^3 - 400 X 280 X 200 mm

Peso confezione - Package weight
4.100 g

Ricambi - Spare parts
-

Accessori - Accessories
vedi sez. tecnica - see technical section

Sezione utile passaggio aria - Open air flow section: 80 mm^2

Temp. di esercizio - Working temp.
-10/+120 °C (14/248 °F)

Normative - Norms
pag. C2-3

C

P.193

Cod.	Min
66347	• 300

materiale disponibile a stock - material available on stock
materiale non disponibile a stock - material not available on stock
lotto minimo d'acquisto - minimum purchasing lot

Sezione tecnica - Technical section

P.193

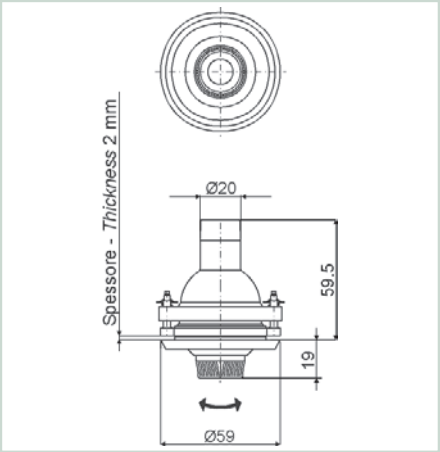

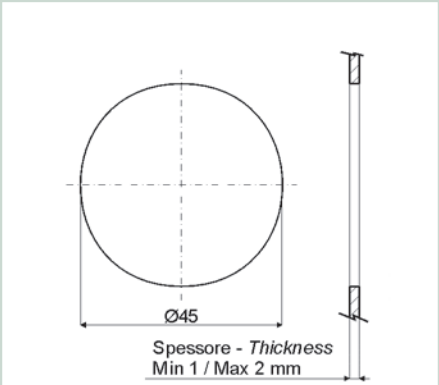

dima di foratura e fissaggio
drilling and fixing template

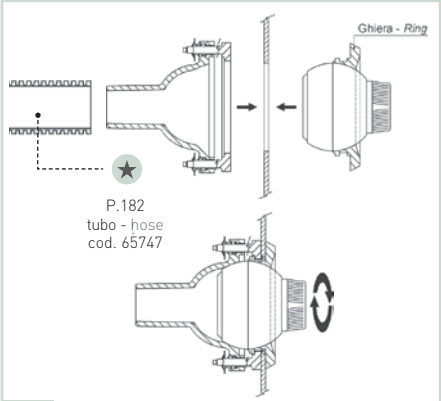

ruotare la ghiera sino al bloccaggio
rotate the ring until it releases

Tondo orientabile - Round adjustable

P.184

Materiale - Material
Poliammide fibra vetro - Glass fibre polyamide

Colore - Colour
secondo codice - according to item code

Pezzi confezione - Package items
50 pezzi - pieces

Volume e dimensioni confezione - Package volume and size
24,3 dm^3 - 400 X 280 X 200 mm

Peso confezione - Package weight
secondo codice - according to item code

Ricambi - Spare parts
-

Accessori - Accessories
-

Sezione utile passaggio aria - Open air flow section: 80 mm^2

Temp. di esercizio - Working temp.
-10/+120 °C (14/248 °F)

Normative - Norms
pag. C2-3

C

P.184

Cod.	Tipo - Type	Colore - Colour	D mm	S mm	g			Min
66087	1	grigio - grey Ral 7043	68	3	4.500		•	500
66097	1	nero - black	68	3	4.500		•	500
62859	2	nero - black	76,5	1,5	5.000		•	500
62899	2	nero - black	76,5	5	5.000		•	500

materiale disponibile a stock
material available on stock

materiale non disponibile a stock
material not available on stock

lotto minimo d'acquisto
minimum purchasing lot

Sezione tecnica - Technical section

P.184

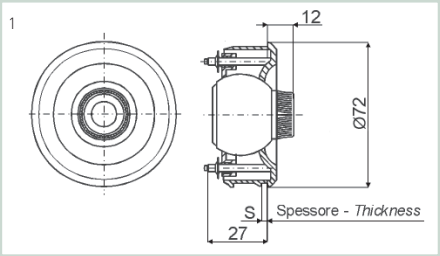

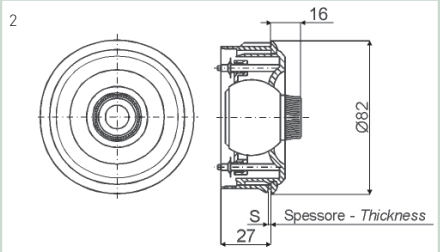

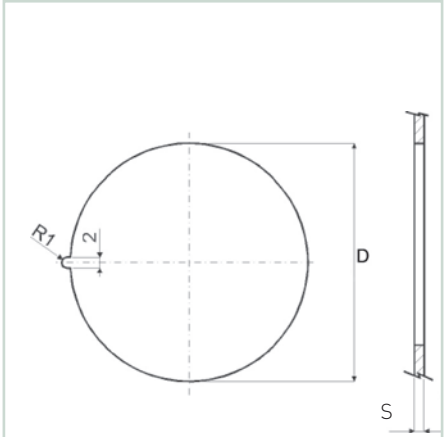

dima di foratura e fissaggio
drilling and fixing template

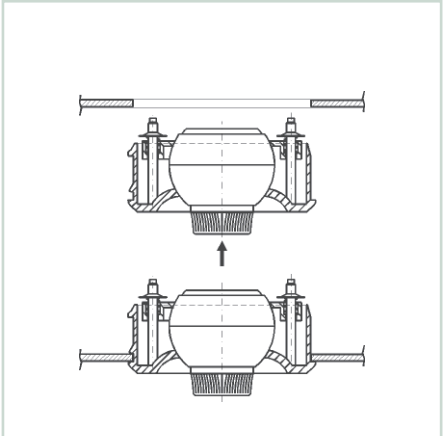

a scatto nella dima predisposta per l'inserimento
on release into the presetted template

Tondo orientabile - Round adjustable

P.79

Materiale - Material
secondo codice - according to item code

Colore - Colour
secondo codice - according to item code

Pezzi confezione - Package items
50 pezzi - pieces

Volume e dimensioni confezione - Package volume and size
12,7 dm^3 - 230 X 210 X 240 mm

Peso confezione - Package weight
3.000 g

Ricambi - Spare parts
-

Accessori - Accessories
-

Sezione utile passaggio aria - Open air flow section: 200 mm^2

Temp. di esercizio - Working temp.
-10/+120 °C (14/248 °F)

Normative - Norms
pag. C2-3

C

P.79

Cod.	Colore - Colour	Materiale - Material	Min
51810	nero - black	Poliammide V0 - Polyamide V0*	• 1000
61951	bianco - white Ral 9016	Poliammide - Polyamide	• 3000

*Auto-estinguente - Self-extinguishing

materiale disponibile a stock
material available on stock

materiale non disponibile a stock
material not available on stock

lotto minimo d'acquisto
minimum purchasing lot

Sezione tecnica - Technical section

P.79

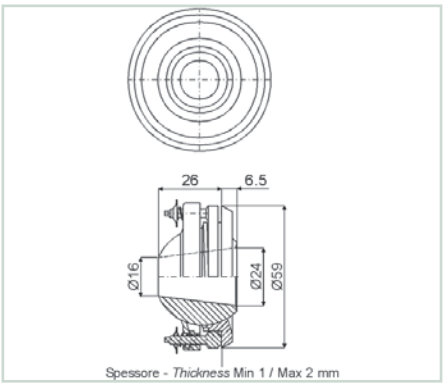

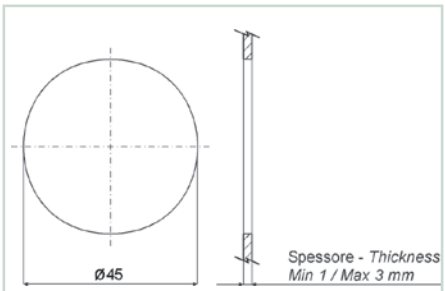

dima di foratura e fissaggio
drilling and fixing template

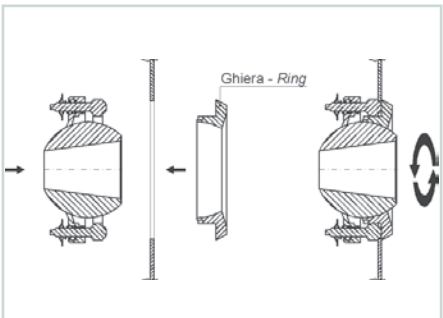

a scatto nella dima predisposta per l'inserimento
on release into the presetted template

Griglia - Grid

P.194

Materiale - Material
ABS

Colore - Colour
secondo codice - according to item code

Pezzi confezione - Package items
100 pezzi - pieces

Volume e dimensioni confezione - Package volume and size
24,3 dm^3 - 400 X 280 X 200 mm

Peso confezione - Package weight
3.350 g

Ricambi - Spare parts
vedi sez. tecnica - see technical section

Accessori - Accessories
-

Sezione utile passaggio aria - Open air flow section: 2.700 mm^2

Temp. di esercizio - Working temp.
ABS -10/+70 °C (14/158 °F)
PA 6+F.V. 30% -10/+120 °C (14/248 °F)

Normative - Norms
pag. C2-3

C

P.194

Cod.	Colore - Colour	Materiale - Material			Min
65767	nero - black	ABS	•		
67319	grigio - grey Ral 7012	ABS		•	
60172	grigio - grey Ral 7044	ABS		•	500
65911	avorio - ivory	ABS		•	1000
67943	bianco - white Ral 9002	ABS		•	2000
68383	bianco - white Ral 9010	PA 6+F.V. 30%		•	1000

materiale disponibile a stock - material available on stock

materiale non disponibile a stock - material not available on stock

lotto minimo d'acquisto - minimum purchasing lot

Sezione tecnica - Technical section

P.194

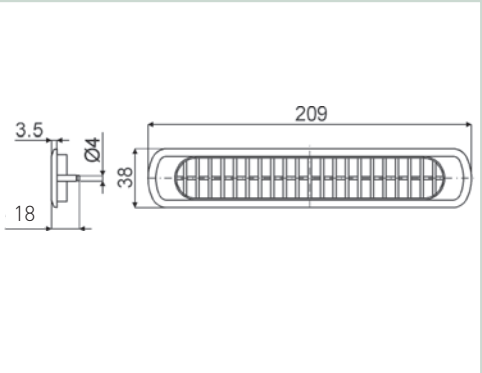

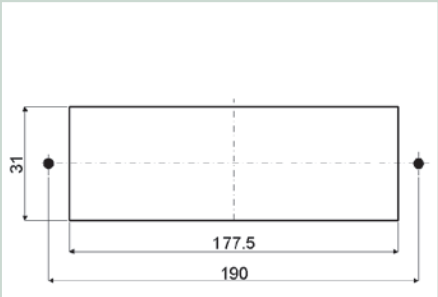

dima di foratura e fissaggio
drilling and fixing template

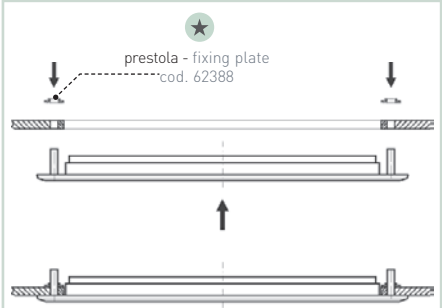

nella dima predisposta + prestola di fissaggio
into the presetted template + fixing plate

Griglia - Grid

P.123

Materiale - Material
ABS

Colore - Colour
secondo codice - according to item code

Pezzi confezione - Package items
50 pezzi - pieces

Volume e dimensioni confezione - Package volume and size
7 dm^3 - 280 X 200 X 120 mm

Peso confezione - Package weight
1.350 g

Ricambi - Spare parts
-

Accessori - Accessories
-

Sezione utile passaggio aria - Open air flow section: 1.400 mm^2

Temp. di esercizio - Working temp.
-10/+70 °C (14/158 °F)

Normative - Norms
pag. C2-3

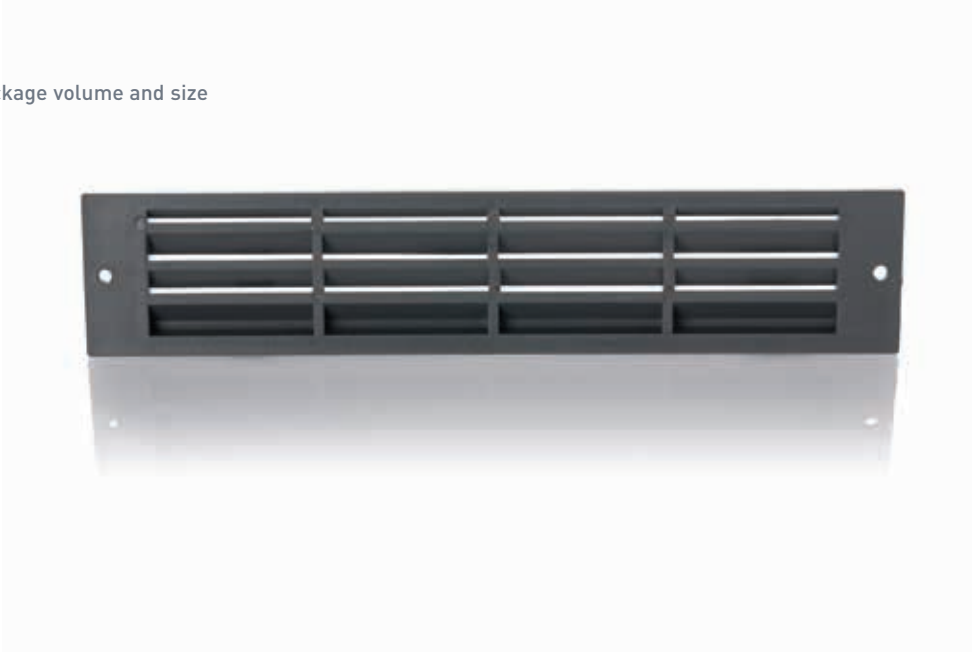

C

P.123

Cod.	Colore - Colour	◭	✕	Min
68900	nero - black	•		
65582	grigio - grey Ral 7012	•		
64562	grigio - grey Ral 7001		•	

◭ materiale disponibile a stock - material available on stock
✕ materiale non disponibile a stock - material not available on stock
Min lotto minimo d'acquisto - minimum purchasing lot

Sezione tecnica - Technical section

P.123

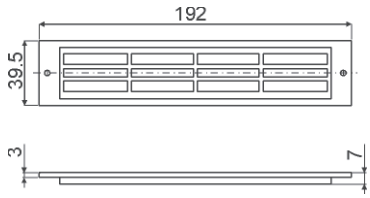

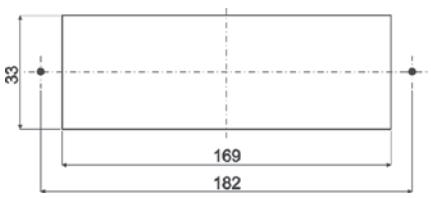

dima di foratura e fissaggio
drilling and fixing template

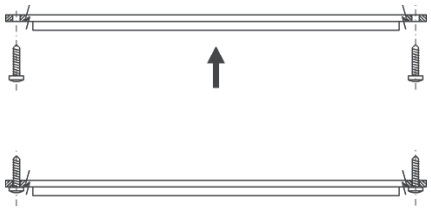

viti TP autofilettanti ø 5 mm non comprese
BH auto - threading screws ø 5 mm are not included

Griglia - Grid

P.378

Materiale - Material
ABS

Colore - Colour
secondo codice - according to item code

Pezzi confezione - Package items
100 pezzi - pieces

Volume e dimensioni confezione - Package volume and size
95,7 dm^3 - 570 X 400 X 420 mm

Peso confezione - Package weight
12.000 g

Ricambi - Spare parts
-

Accessori - Accessories
-

Sezione utile passaggio aria - Open air flow section: 8.200 mm^2

Temp. di esercizio - Working temp.
-10/+70 °C (14/158 °F)

Normative - Norms
pag. C2-3

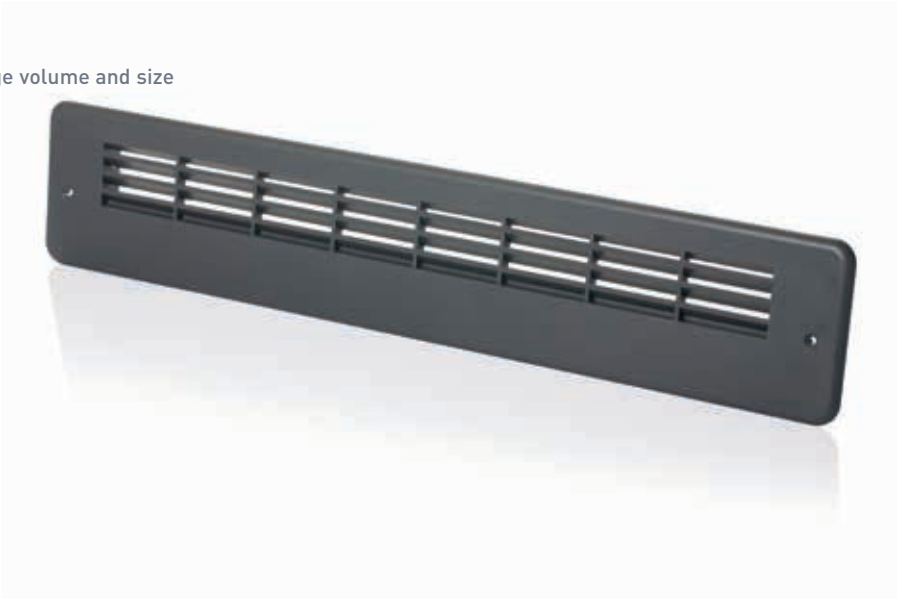

C

P.378

Cod.	Colore - Colour	Min
65249	grigio - grey Ral 7012	• 500
65331	grigio - grey Ral 7001	• 1000

materiale disponibile a stock - material available on stock
materiale non disponibile a stock - material not available on stock
lotto minimo d'acquisto - minimum purchasing lot

Sezione tecnica - Technical section

P.378

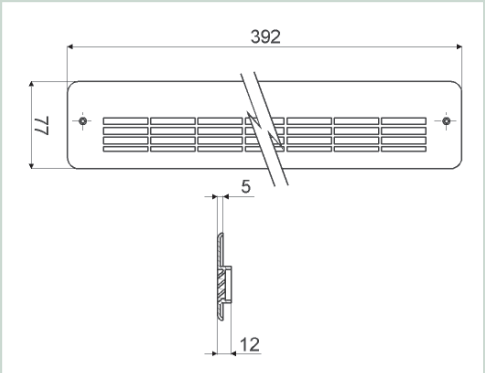

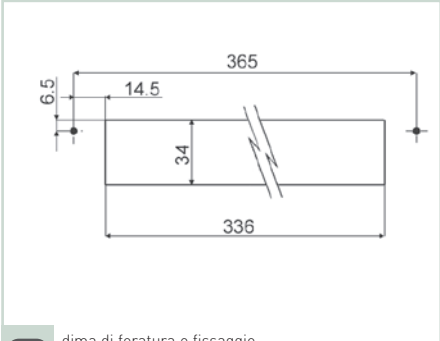

dima di foratura e fissaggio
drilling and fixing template

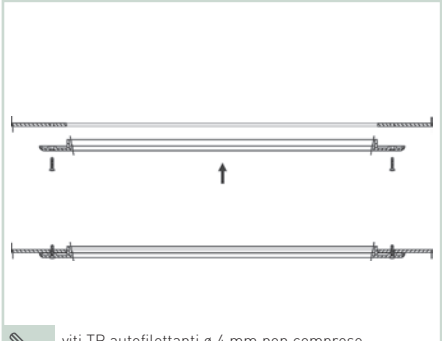

viti TP autofilettanti ø 4 mm non comprese
BH auto - threading screws ø 4 mm are not included

Griglia - Grid

P.375

Materiale - Material
ABS

Colore - Colour
Nero - Black

Pezzi confezione - Package items
10 pezzi - pieces

Volume e dimensioni confezione - Package volume and size
11 dm^3 - 510 X 210 X 110 mm

Peso confezione - Package weight
550 g

Ricambi - Spare parts
-

Accessori - Accessories
-

Sezione utile passaggio aria - Open air flow section: 8.930 mm^2

Temp. di esercizio - Working temp.
-10/+70 °C (14/158 °F)

Normative - Norms
pag. C2-3

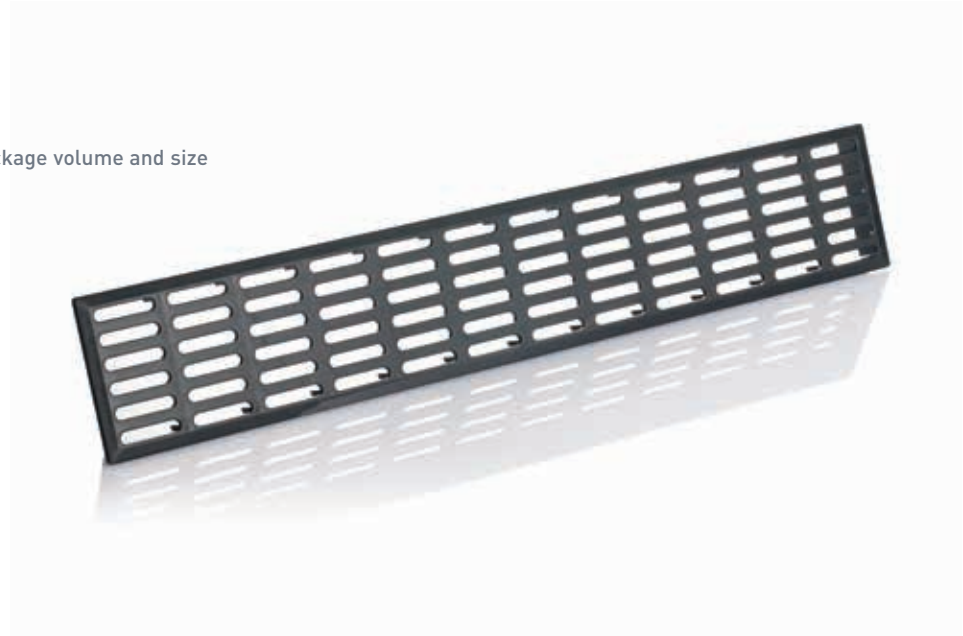

C

P.375

Cod.	
63149	• 300

materiale disponibile a stock - material available on stock
materiale non disponibile a stock - material not available on stock
lotto minimo d'acquisto - minimum purchasing lot

Sezione tecnica - Technical section

P.375

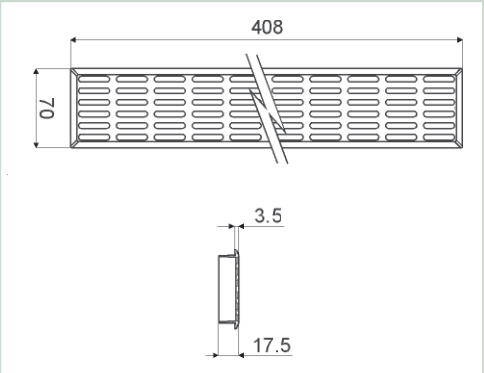

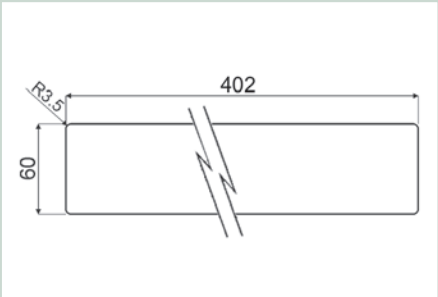

dima di foratura e fissaggio
drilling and fixing template

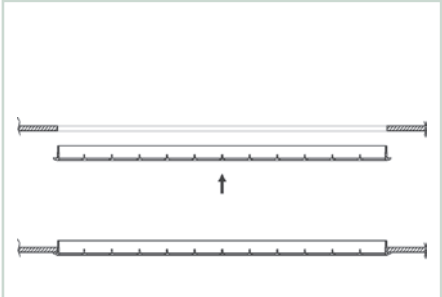

nella dima predisposta per l'inserimento
into the presetted template

Sbrinatore vetri - Glass defrosting

P.225

Materiale - Material
Poliammide - Polyamide

Colore - Colour
secondo codice - according to item code

Pezzi confezione - Package items
100 pezzi - pieces

Volume e dimensioni confezione
Package volume and size
2,1 dm^3 - 200 X 130 X 100 mm

Peso confezione - Package weight
secondo codice - according to item code

Ricambi - Spare parts
-

Accessori - Accessories
-

Sezione utile passaggio aria -
Open air flow section:350 mm^2

Temp. di esercizio - Working temp.
-10/+120 °C (14/248 °F)

Normative - Norms
pag. C2-3

C

P.225

Cod.	Tipo - Type	Colore - Colour	g			Min
60268	1	nero - black	413	•		
66847	1	grigio - grey Ral 7012	413	•		
61521	1	bianco - white Ral 9016	413			• 5000
67957	2	nero - black	390	•		
66857	2	grigio - grey Ral 7012	390	•		
60018	3	grigio - grey Ral 7012	390			• 500
63392	3	nero - black	390			• 500

materiale disponibile a stock - material available on stock

materiale non disponibile a stock - material not available on stock

lotto minimo d'acquisto - minimum purchasing lot

P.225

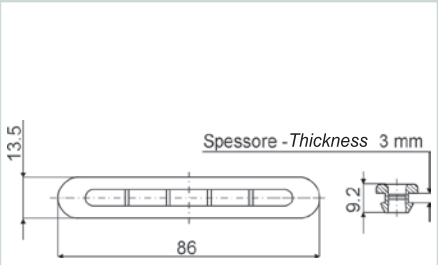

tipo - type 1

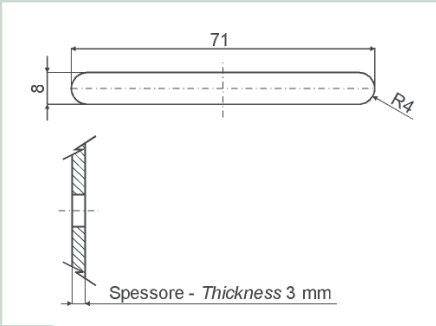

dima di foratura e fissaggio
drilling and fixing template

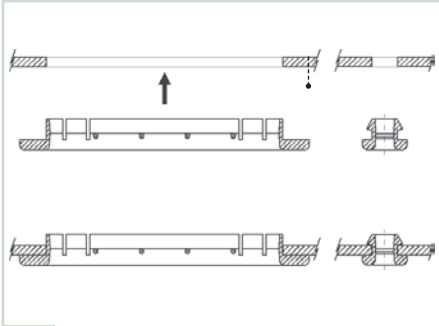

a scatto nella dima predisposta per l'inserimento
on release into the presetted template

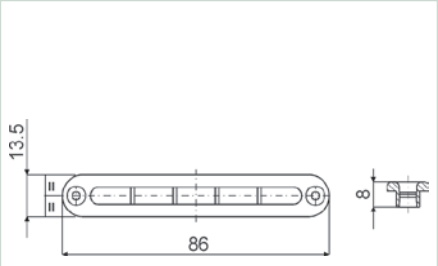

tipo - type 2

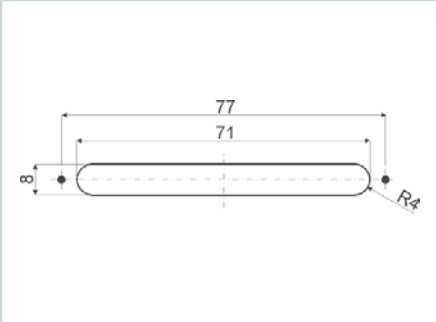

dima di foratura e fissaggio
drilling and fixing template

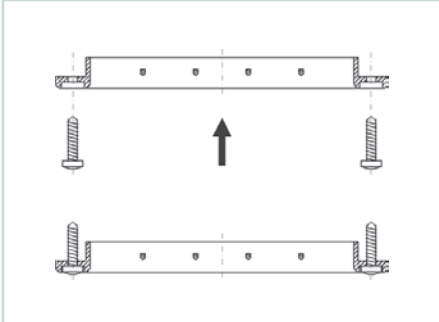

viti TP autofilettanti ø 2/2,5 mm non comprese
BH auto - threading screws ø 2/2,5 mm are not included

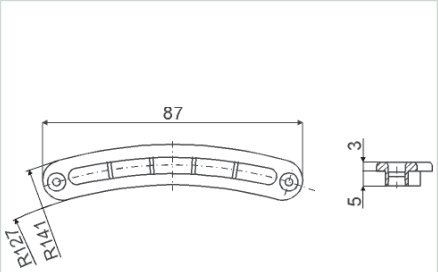

tipo - type 3

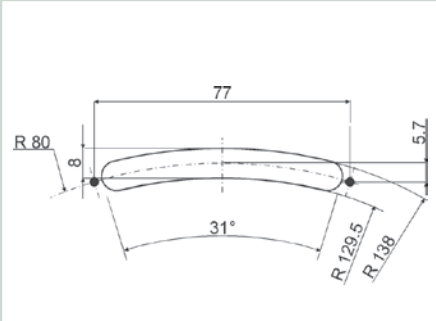

dima di foratura e fissaggio
drilling and fixing template

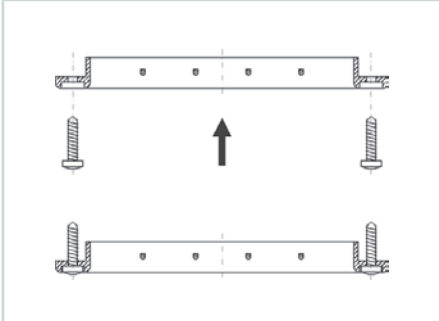

viti TP autofilettanti ø 2/2,5 mm non comprese
BH auto - threading screws ø 2/2,5 mm are not included

C

Sbrinatore vetri - Glass defrosting

P.169

Materiale - Material
ABS termoresistente - Thermoresistent ABS

Colore - Colour
secondo codice - according to item code

Pezzi confezione - Package items
100 pezzi - pieces

Volume e dimensioni confezione - Package volume and size
24,3 dm^3 - 400 X 280 X 200 mm

Peso confezione - Package weight
secondo codice - according to item code

Ricambi - Spare parts
-

Accessori - Accessories
vedi sez. tecnica - see technical section

Sezione utile passaggio aria - Open air flow section: 880 mm^2

Temp. di esercizio - Working temp.
-10/+70 °C (14/158 °F)

Normative - Norms
pag. C2-3

C

P.169

Cod.	Tipo - Type	Colore - Colour	g			Min
64017	1	nero - black	3.200	•		
63459	1	grigio - grey Ral 7012	3.200		•	
66792	1	grigio - grey Ral 7037	3.200		•	300
63919	2	nero - black	3.400		•	300
64929	2	grigio - grey Ral 7012	3.400		•	500

materiale disponibile a stock - material available on stock
materiale non disponibile a stock - material not available on stock
lotto minimo d'acquisto - minimum purchasing lot

Sezione tecnica - Technical section

P.169

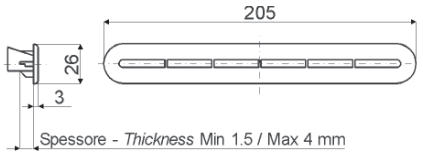

tipo - type 1

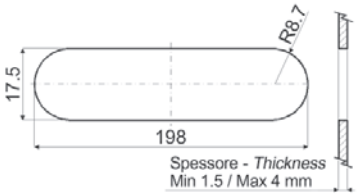

dima di foratura e fissaggio
drilling and fixing template

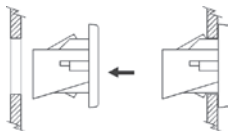

a scatto nella dima predisposta per l'inserimento
on release into the presetted template

tipo - type 2

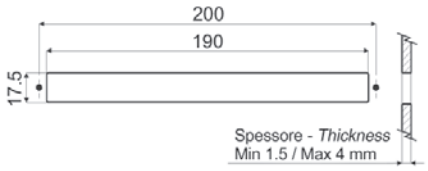

dima di foratura e fissaggio
drilling and fixing template

viti TP autofilettanti ø 3 mm non comprese
BH auto - threading screws ø 3 mm are not included

Sbrinatore vetri - Glass defrosting

P.169bis

Materiale - Material
ABS termoresistente - Thermoresistent ABS

Colore - Colour
secondo codice - according to item code

Pezzi confezione - Package items
100 pezzi - pieces

Volume e dimensioni confezione - Package volume and size
12,7 dm^3 - 230 X 210 X 240 mm

Peso confezione - Package weight
2.000 g

Ricambi - Spare parts
-

Accessori - Accessories
vedi sez. tecnica - see technical section

Sezione utile passaggio aria - Open air flow section: 428 mm^2

Temp. di esercizio - Working temp.
-10/+70 °C (14/158 °F)

Normative - Norms
pag. C2-3

C

P.169bis

Cod.	Colore - Colour	◭	✕	Min
64007	nero - black	•		
67509	grigio - grey Ral 7012			• 1000

◭ materiale disponibile a stock - material available on stock
✕ materiale non disponibile a stock - material not available on stock
Min lotto minimo d'acquisto - minimum purchasing lot

Sezione tecnica - Technical section

P.169bis

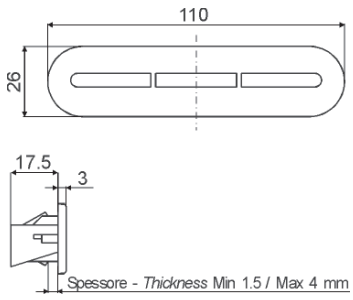

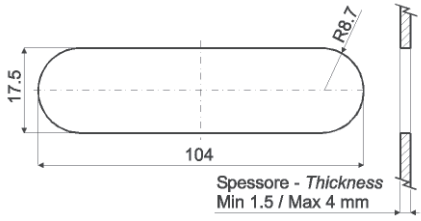

dima di foratura e fissaggio
drilling and fixing template

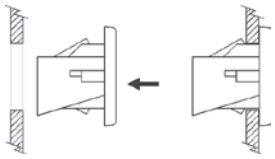

a scatto nella dima predisposta per l'inserimento
on release into the presetted template

Sbrinatore vetri - Glass defrosting

P.168

Materiale - Material
Poliammide fibra vetro
Glass fibre polyamide

Colore - Colour
Nero - Black

Pezzi confezione - Package items
100 pezzi - pieces

Volume e dimensioni confezione - Package volume and size
24,3 dm^3 - 400 X 280 X 200 mm

Peso confezione - Package weight
2.900 g

Ricambi - Spare parts
vedi sez. tecnica - see technical section

Accessori - Accessories
vedi sez. tecnica - see technical section

Sezione utile passaggio aria - Open air flow section: 1.100 mm^2

Temp. di esercizio - Working temp.
-10/+120 °C (14/248 °F)

Normative - Norms
pag. C2-3

C

P.168

Cod.	Tipo - Type			Min
63987	1 con boccole - with bushes	•		
69459	2 con fori e viti - with holes and screws		•	500

materiale disponibile a stock - material available on stock
materiale non disponibile a stock - material not available on stock
lotto minimo d'acquisto - minimum purchasing lot

Sezione tecnica - Technical section

P.168

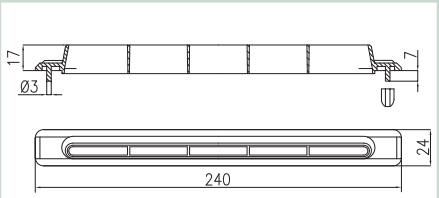

tipo - type 1

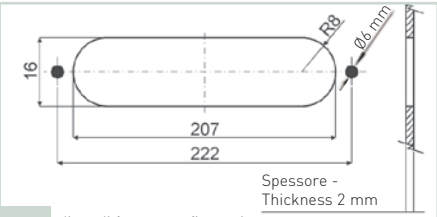

dima di foratura e fissaggio
drilling and fixing template

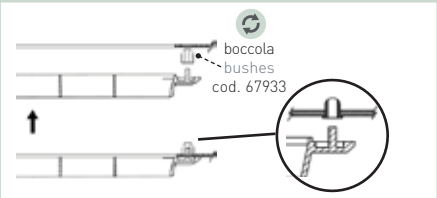

nella dima predisposta + boccole di fissaggio (esterne)
into the presetted template + fixing bushes (external)

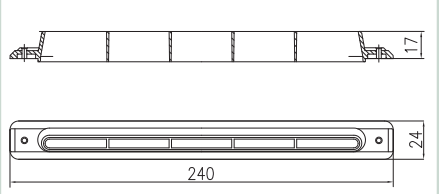

tipo - type 2

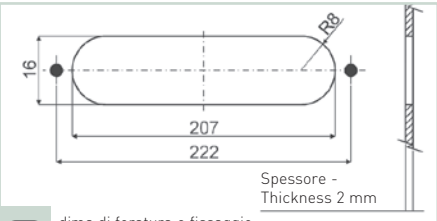

dima di foratura e fissaggio
drilling and fixing template

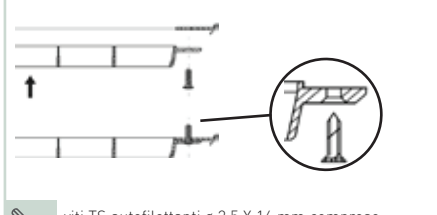

viti TS autofilettanti ø 3.5 X 16 mm comprese
CH auto - threading screws ø 3.5 X 16 mm included

Griglia - Grid

P.81

Materiale - Material
secondo codice - according to item code

Colore - Colour
secondo codice - according to item code

Pezzi confezione - Package items
100 pezzi - pieces

Volume e dimensioni confezione - Package volume and size
7 dm^3 - 280 X 200 X 120 mm

Peso confezione - Package weight
1.400 g

Ricambi - Spare parts
-

Accessori - Accessories
-

Sezione utile passaggio aria - Open air flow section: 1.000 mm^2

Temp. di esercizio - Working temp.
secondo codice - according to item code

Normative - Norms
pag. C2-3

C

P.81

Cod.	Colore - Colour	Materiale - Material			
51870	nero - black	ABS	-10/+70 °C (14/158 °F)	•	
66367	grigio - grey Ral 7015	ABS	-10/+70 °C (14/158 °F)	•	1000
65041	grigio - grey Ral 7001	PA6+fibra vetro - PA6+glass fibre	-10/+120 °C (14/248 °F)	•	1000

materiale disponibile a stock
material available on stock

materiale non disponibile a stock
material not available on stock

lotto minimo d'acquisto
minimum purchasing lot

Sezione tecnica - Technical section

P.81

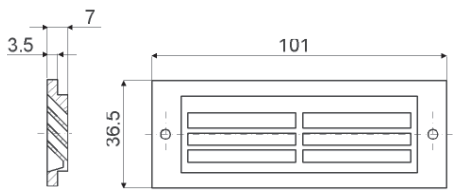

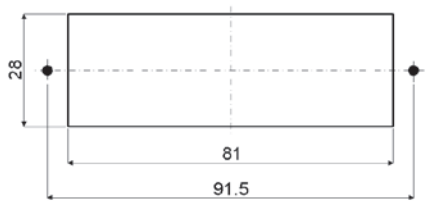

dima di foratura e fissaggio
drilling and fixing template

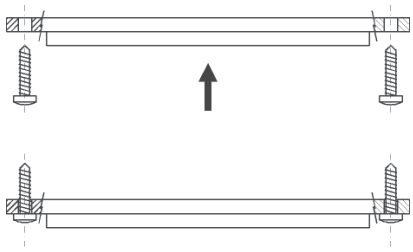

viti TP autofilettanti ø 5 mm non comprese
BH auto - threading screws ø 5 mm are not included

Sbrinatore vetri - Glass defrosting

P.381

Materiale - Material
Poliammide - Polyamide

Colore - Colour
Nero - Black

Pezzi confezione - Package items
100 pezzi - pieces

Volume e dimensioni confezione - Package volume and size
2,1 dm^3 - 200 X 130 X 100 mm

Peso confezione - Package weight
0,850 g

Ricambi - Spare parts
-

Accessori - Accessories
-

Sezione utile passaggio aria - Open air flow section: 530 mm^2

Temp. di esercizio - Working temp.
-10/+120 °C (14/248 °F)

Normative - Norms
pag. C2-3

C

P.381

Cod.	Tipo - Type	
65629	1	• 500
65619	2	• 500

materiale disponibile a stock - material available on stock
materiale non disponibile a stock - material not available on stock
lotto minimo d'acquisto - minimum purchasing lot

Sezione tecnica - Technical section

P.381

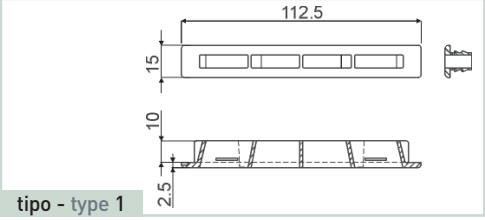

tipo - type 1

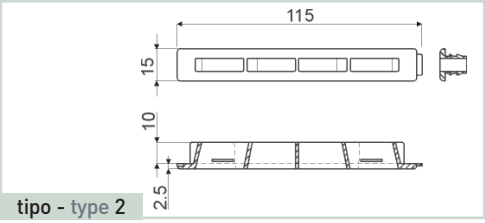

tipo - type 2

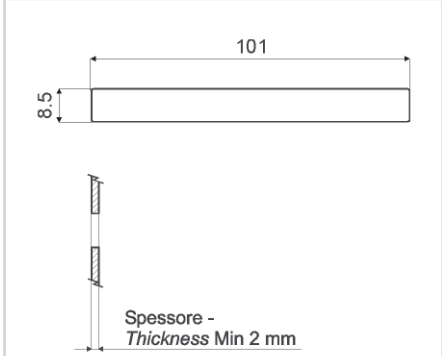

dima di foratura e fissaggio
drilling and fixing template

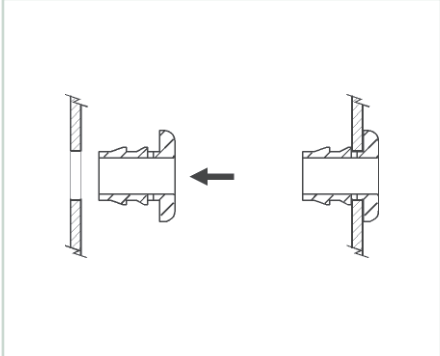

a scatto nella dima predisposta per l'inserimento
on release into the presetted template

Sbrinatore vetri - Glass defrosting

P.85

Materiale - Material
ABS

Colore - Colour
Nero - Black

Pezzi confezione - Package items
50 pezzi - pieces

Volume e dimensioni confezione
Package volume and size
64 dm^3 - 400 X 400 X 400 mm

Peso confezione - Package weight
6.350 g

Ricambi - Spare parts
-

Accessori - Accessories
vedi sez. tecnica - see technical section

Sezione utile passaggio aria -
Open air flow section: 2.500 mm^2

Temp. di esercizio - Working temp.
-10/+70 °C (14/158 °F)

Normative - Norms
pag. C2-3

C

P.85

Cod.	Tipo - Type			Min
52050	1			•
68178*	2			•

materiale disponibile a stock - material available on stock
materiale non disponibile a stock - material not available on stock
Min lotto minimo d'acquisto - minimum purchasing lot

* Collegabile a raccordo P.88 - Connectable to P.88 connector

Sezione tecnica - Technical section

P.85

tipo - type 1

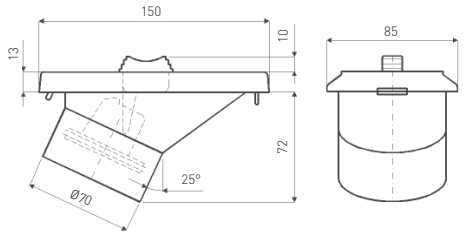

tipo - type 2

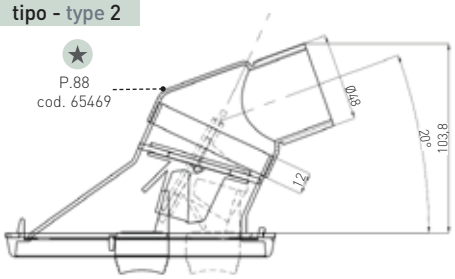

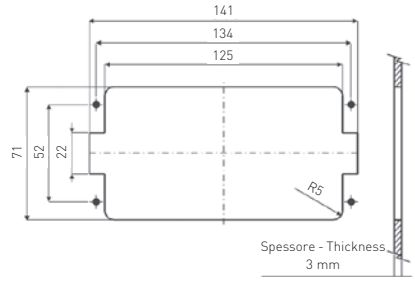

dima di foratura e fissaggio
drilling and fixing template

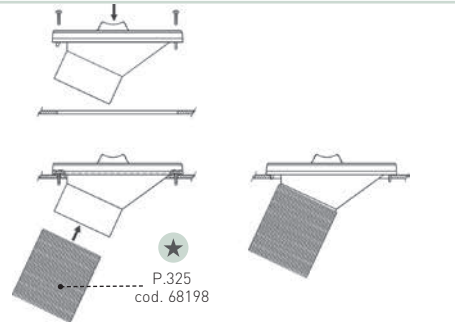

viti TP autofilettanti ø 5 mm non comprese
BH auto - threading screws ø 5 mm are not included

Griglia - Grid

P.82

Materiale - Material
ABS

Colore - Colour
Nero - Black

Pezzi confezione - Package items
100 pezzi - pieces

Volume e dimensioni confezione - Package volume and size
7 dm^3 - 280 X 200 X 120 mm

Peso confezione - Package weight
1.600 g

Ricambi - Spare parts
-

Accessori - Accessories
-

Sezione utile passaggio aria - Open air flow section: 300 mm^2

Temp. di esercizio - Working temp.
-10/+70 °C (14/158 °F)

Normative - Norms
pag. C2-3

C

P.82

Cod.	
51880	• 100

materiale disponibile a stock - material available on stock

materiale non disponibile a stock - material not available on stock

lotto minimo d'acquisto - minimum purchasing lot

Sezione tecnica - Technical section

P.82

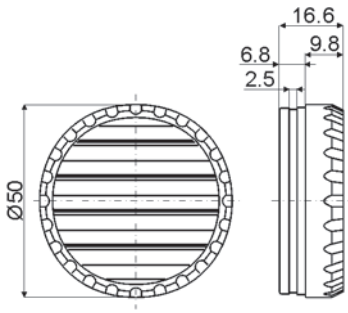

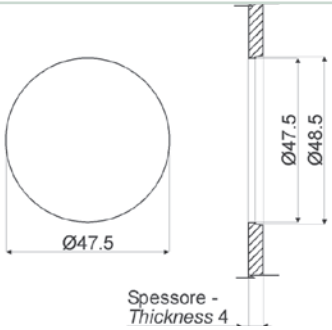

dima di foratura e fissaggio
drilling and fixing template

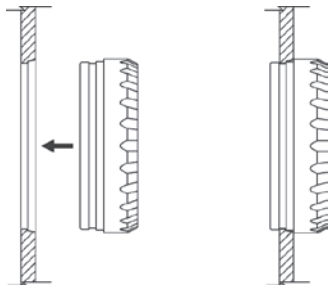

a scatto nella dima predisposta per l'inserimento
on release into the presetted template

Griglia - Grid

P.382

Materiale - Material
Poliammide fibra di vetro - Glass fibre polyamide

Colore - Colour
secondo codice - according to item code

Pezzi confezione - Package items
100 pezzi - pieces

Volume e dimensioni confezione - Package volume and size
12,7 dm^3 - 230 X 210 X 240 mm

Peso confezione - Package weight
2.050 g

Ricambi - Spare parts
-

Accessori - Accessories
-

Sezione utile passaggio aria - Open air flow section: 300 mm^2

Temp. di esercizio - Working temp.
-10/+120 °C (14/248 °F)

Normative - Norms
pag. C2-3

C

P.382

Cod.	Colore - Colour	Tipo - Type			Min
65669	nero - black	1	•		
60122	grigio - grey Ral 7005	1		•	1000
66504	grigio - grey Ral 7047	2		•	500

materiale disponibile a stock - material available on stock
materiale non disponibile a stock - material not available on stock
lotto minimo d'acquisto - minimum purchasing lot

Sezione tecnica - Technical section

P.382

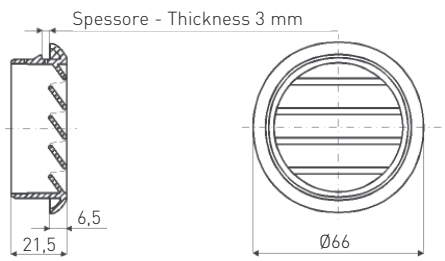

tipo - type 1

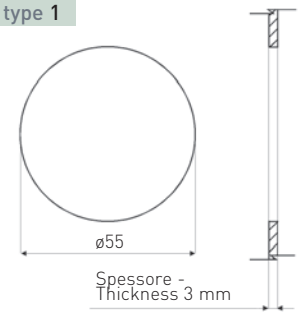

dima di foratura e fissaggio
drilling and fixing template

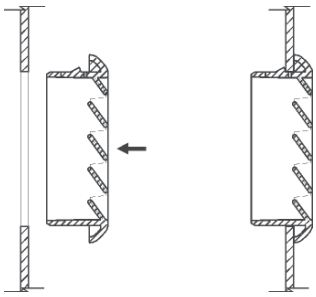

a scatto nella dima predisposta per l'inserimento
on release into the presetted template

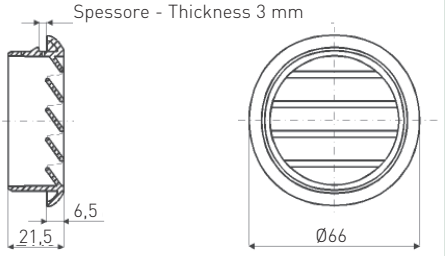

tipo - type 2

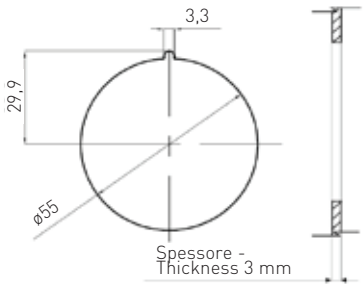

dima di foratura e fissaggio
drilling and fixing template

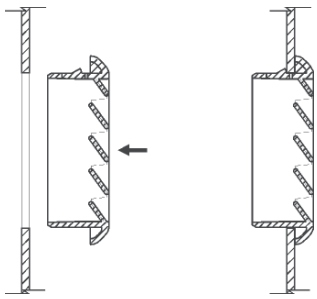

a scatto nella dima predisposta per l'inserimento
on release into the presetted template

Raccordo - Connector

P.129

Materiale - Material
Poliammide + fibra vetro - Glass fibre polyamide

Colore - Colour
Nero - Black

Pezzi confezione - Package items
secondo codice - according to item code

Volume e dimensioni confezione
Package volume and size
secondo codice - according to item code
* 12,7 dm^3 - 230 X 210 X 240 mm
** 24,3 dm^3 - 400 X 280 X 200 mm

Peso confezione - Package weight
secondo codice - according to item code

Ricambi - Spare parts
-

Accessori - Accessories
P.236 -P.350 -P.388 -P.83 (tipo-type 2) -P.84

Sezione utile passaggio aria -
secondo codice - according to item code

Temp. di esercizio - Working temp.
-10/+120 °C (14/248 °F)

Normative - Norms
pag. C2-3

C

P.129

Cod.	Tipo - Type	D mm	mm²	n°	dm	g			Min
63639	1	45	1.589	40	12,7*	1.500		•	
63649	1	48,5	1.846	40	12,7*	1.500	•		
63659	1	53,5	2.246	40	12,7*	1.500		•	
63669	1	58,5	2.686	40	12,7*	1.550		•	
63679	1	68,5	3.683	40	12,7*	1.550		•	
63689	1	73,5	4.240	50	24,3**	1.800		•	500
66137	2	45	1.589	40	12,7*	1.550	•		
65707	2	48,5	1.846	40	12,7*	1.550	•		
65717	2	53,5	2.246	40	12,7*	1.550	•		
65887	2	58,5	2.686	40	12,7*	1.600	•		
65897	2	68,5	3.683	40	12,7*	1.600		•	
65727	2	73,5	4.240	50	24,3**	1.850	•		

materiale disponibile a stock - material available on stock
materiale non disponibile a stock - material not available on stock
lotto minimo d'acquisto - minimum purchasing lot

Sezione tecnica - Technical section

P.129

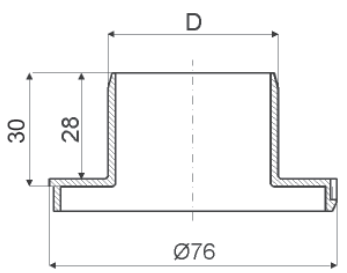

tipo - type 1

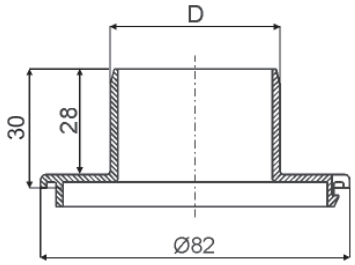

tipo - type 2

Raccordo - Connector

P.365

Materiale - Material
Poliammide 66 - Polyamide 66

Colore - Colour
Naturale - Natural

Pezzi confezione - Package items
secondo codice - according to item code

Volume e dimensioni confezione
Package volume and size
secondo codice - according to item code
* 12,7 dm^3 - 230 X 210 X 240 mm
** 24,3 dm^3 - 400 X 280 X 200 mm^3

Peso confezione - Package weight
secondo codice - according to item code

Ricambi - Spare parts
-

Accessori - Accessories
P.405

Sezione utile passaggio aria -
secondo codice - according to item code

Temp. di esercizio - Working temp.
-10/+120 °C (14/248 °F)

Normative - Norms
pag. C2-3

C

P.365

Cod.	D mm	mm^2	n°	dm	g			Min
66842	45	1.589	40	12,7*	1.500		•	500
66852	48,5	1.846	40	12,7*	1.500		•	500
66862	53,5	2.246	40	12,7*	1.500		•	500
66872	58,5	2.686	40	12,7*	1.550		•	500
66882	68,5	3.683	40	12,7*	1.550		•	500
66892	73,5	4.240	50	24,3**	1.800		•	500

materiale disponibile a stock - material available on stock
materiale non disponibile a stock - material not available on stock
lotto minimo d'acquisto - minimum purchasing lot

Sezione tecnica - Technical section

P.365

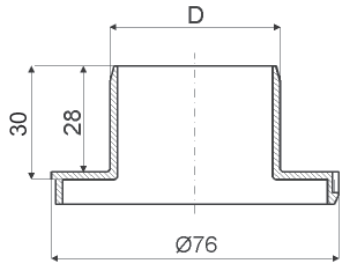

tipo - type 1

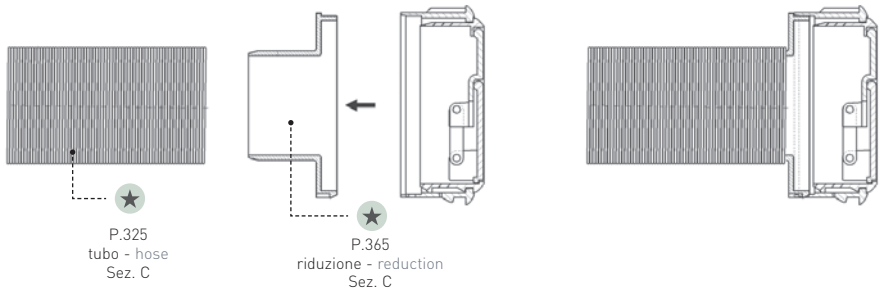

Raccordo - Connector

P.366

Materiale - Material
ABS + Policarbonato - ABS polycarbonate

Colore - Colour
Nero - Black

Pezzi confezione - Package items
50 pezzi - pieces

Volume e dimensioni confezione - Package volume and size
12,7 dm^3 - 230 X 210 X 240 mm

Peso confezione - Package weight
1.800 g

Ricambi - Spare parts
-

Accessori - Accessories
P.415

Sezione utile passaggio aria -
1.250 mm^2

Temp. di esercizio - Working temp.
-10/+120 °C (14/248 °F)

Normative - Norms
pag. C2-3

C

P.366

Cod.	D mm	mm^2	g			Min
68833	40	1.250	1.800		•	

materiale disponibile a stock - material available on stock
materiale non disponibile a stock - material not available on stock
lotto minimo d'acquisto - minimum purchasing lot

Sezione tecnica - Technical section

P.366

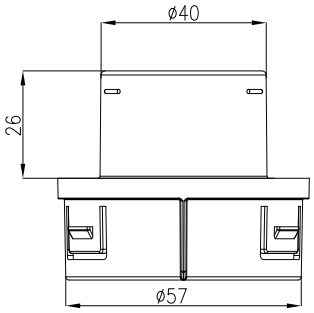

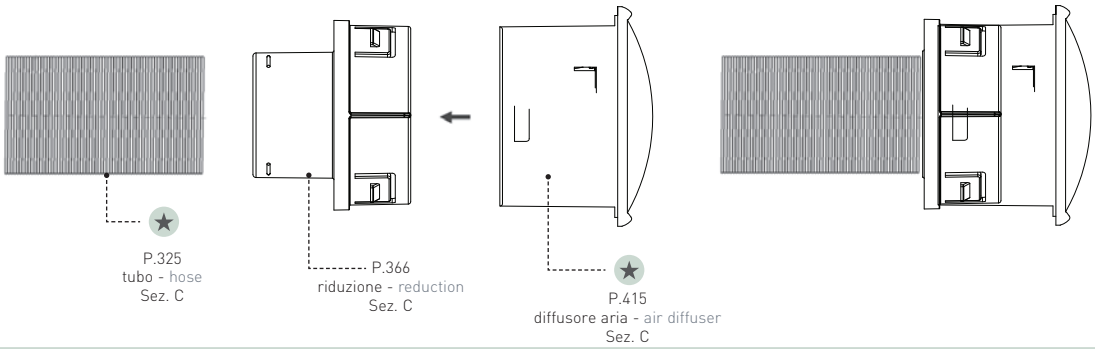

Raccordo - Connector

P.87

Materiale - Material
Poliammide - Polyamide

Colore - Colour
Nero - Black

Pezzi confezione - Package items
50 pezzi - pieces

Volume e dimensioni confezione - Package volume and size
35,2 dm^3 - 400 X 400 X 200 mm

Peso confezione - Package weight
secondo codice - according to item code

Ricambi - Spare parts
-

Accessori - Accessories
vedi sez. tecnica - see technical section

Sezione utile passaggio aria - Open air flow section: 1.589 mm^2

Temp. di esercizio - Working temp.
-10/+120 °C (14/248 °F)

Normative - Norms
pag. C2-3

C

P.87

Cod.	Tipo Type	Denti di aggancio Coupling teeth	Materiale Material			
51890	1	NO	PA6	3.200	•	
69163*	1	SI	PA6	3.200	•	
63129	2	NO	PA6	2.700	•	
69173*	2	SI	PA6	2.700	•	

* Collegabile solo a P.236 - P.350 - Only connecting to P236 - P350

materiale disponibile a stock - material available on stock

materiale non disponibile a stock - material not available on stock

lotto minimo d'acquisto - minimum purchasing lot

P.87

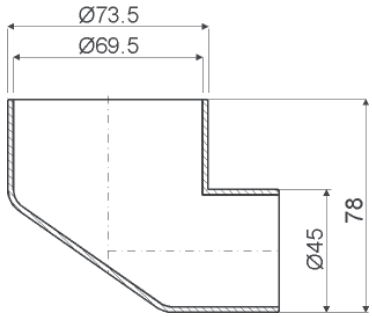

tipo - type 1

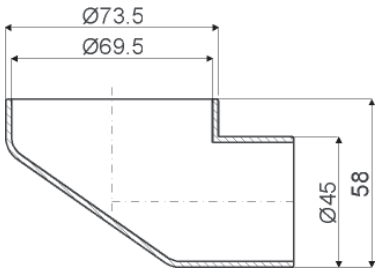

tipo - type 2

C

Esempi d'applicazione - Examples of application

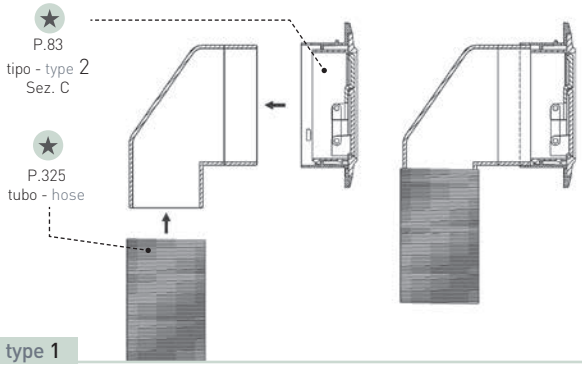

tipo - type 1

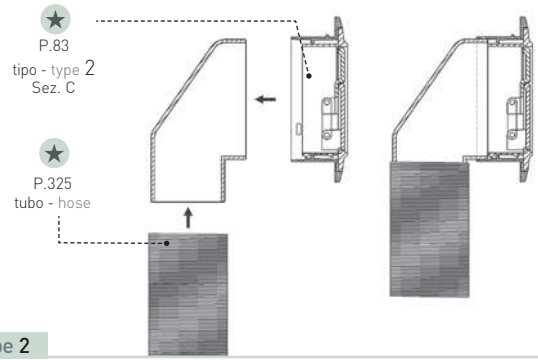

tipo - type 2

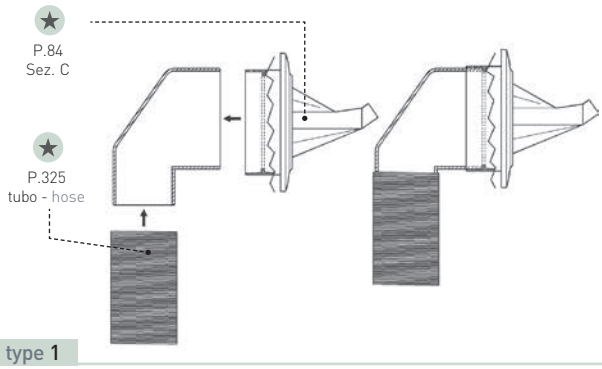

tipo - type 1

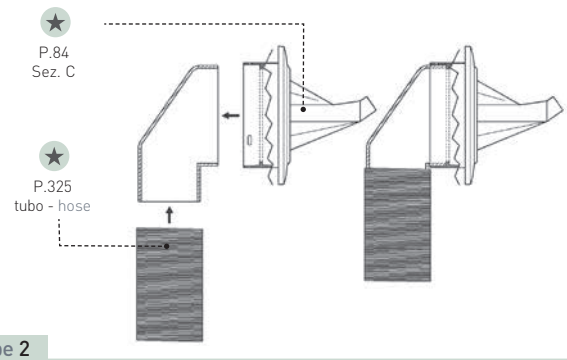

tipo - type 2

Raccordo - Connector

P.88

Materiale - Material
secondo codice - according to item code

Colore - Colour
Nero - Black

Pezzi confezione - Package items
50 pezzi - pieces

Volume e dimensioni confezione - Package volume and size
24,3 dm^3 - 400 X 280 X 200 mm

Peso confezione - Package weight
2.300 g

Ricambi - Spare parts
-

Accessori - Accessories
vedi sez. tecnica - see technical section

Sezione utile passaggio aria: secondo codice
Open air flow section: according to item code

Temp. di esercizio - Working temp.
-10/+120 °C (14/248 °F)

Normative - Norms
pag. C2-3

C

P.88

Cod.	Denti di aggancio Coupling teeth	Materiale Material	D mm	mm²			
51900	NO	PA6 + FV	45	1.589	•		
69183*	Si	PA6 + FV	45	1.589	•		
65469	NO	PA6 + FV	48	1.808		•	1000
69723*	SI	PA6 + FV	48	1.808		•	1000

materiale disponibile a stock - material available on stock
materiale non disponibile a stock - material not available on stock
Min lotto minimo d'acquisto - minimum purchasing lot

* Collegabile solo a P.236 - P.350 - Only connecting to P236 - P350

Sezione tecnica - Technical section

P.88

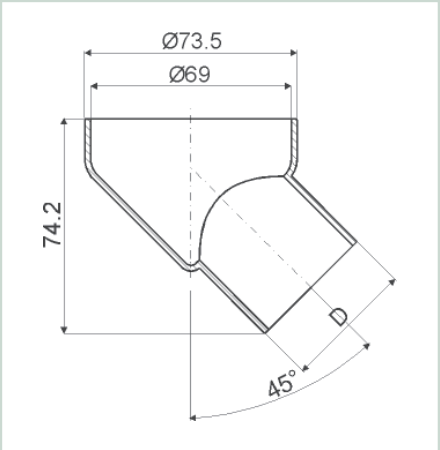

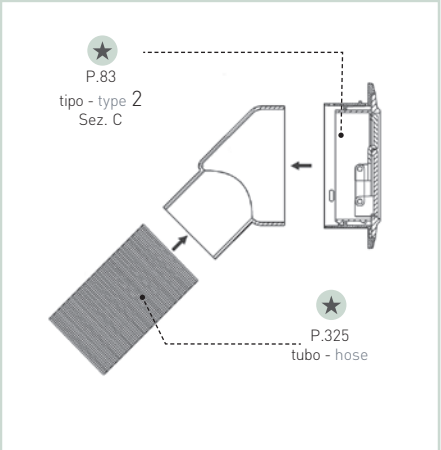

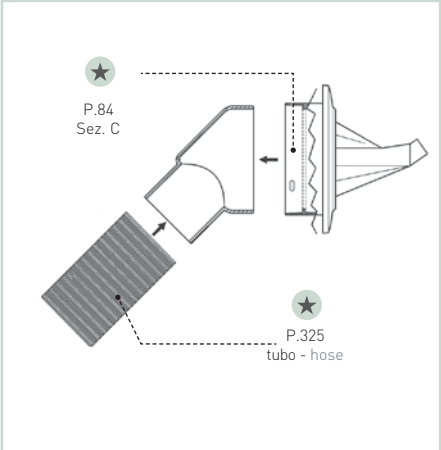

Raccordo - Connector

P.330

Materiale - Material
ABS

Colore - Colour
Nero - Black

Pezzi confezione - Package items
50 pezzi - pieces

Volume e dimensioni confezione - Package volume and size
12,7 dm^3 - 230 X 210 X 240 mm

Peso confezione - Package weight
1.550 g

Ricambi - Spare parts
-

Accessori - Accessories
vedi sez. tecnica - see technical section

Sezione utile passaggio aria -
Open air flow section: 1.808 mm^2

Temp. di esercizio - Working temp.
-10/+70 °C (14/158 °F)

Normative - Norms
pag. C2-3

C

P.330

Cod.	
69808	• 300

materiale disponibile a stock - material available on stock
materiale non disponibile a stock - material not available on stock
lotto minimo d'acquisto - minimum purchasing lot

Sezione tecnica - Technical section

P.330

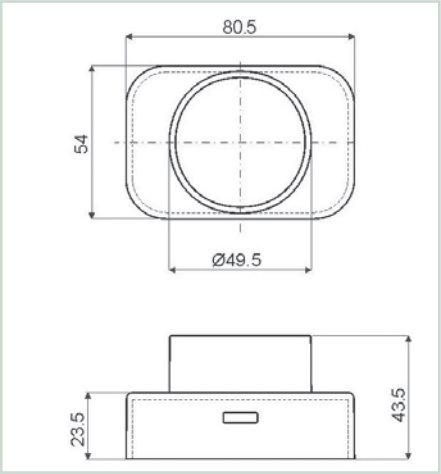

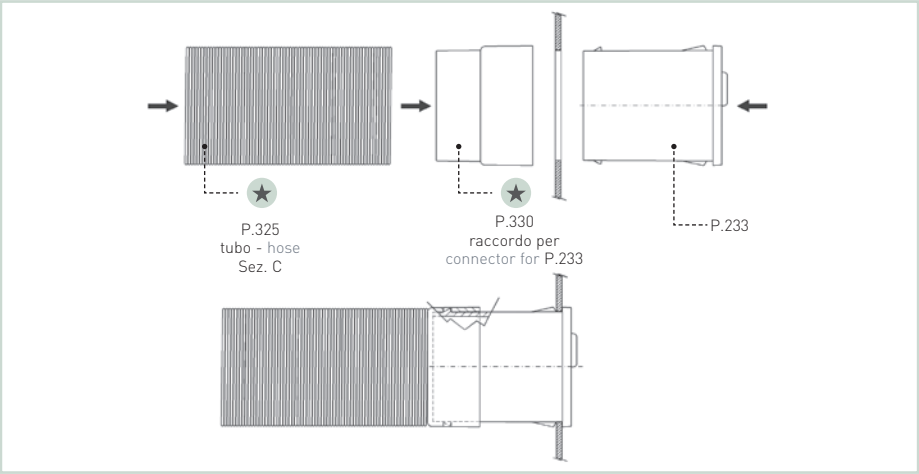

Raccordo - Connector

P.111

Materiale - Material
Poliammide - Polyamide

Colore - Colour
Nero - Black

Pezzi confezione - Package items
50 pezzi - pieces

Volume e dimensioni confezione - Package volume and size
12,7 dm^3 - 230 X 210 X 240 mm

Peso confezione - Package weight
1.150 g

Ricambi - Spare parts
-

Accessori - Accessories
P.83 (tipo-type 2) -P.84

Sezione utile passaggio aria - Open air flow section: 3.316 mm^2

Temp. di esercizio - Working temp.
-10/+120 °C (14/248 °F)

Normative - Norms
pag. C2-3

C

P.111

Cod.	
52111	•

materiale disponibile a stock - material available on stock
materiale non disponibile a stock - material not available on stock
lotto minimo d'acquisto - minimum purchasing lot

Sezione tecnica - Technical section

P.111

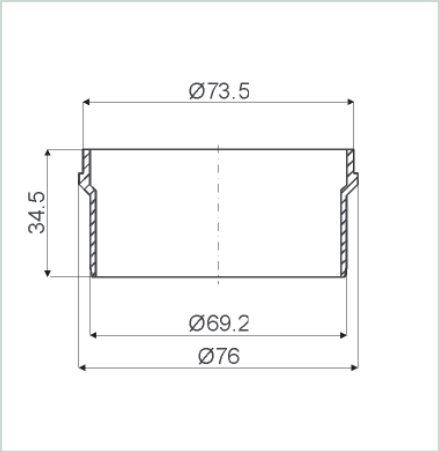

Tubo - Hose

P.325

Materiale - Material
Interno in carta Kraft Avana, anima in alluminio, esterno in carta Kraft nera
Havana Kraft paper inner lining, aluminium core, black Kraft paper outer covering

Colore - Colour
Nero - Black

Pezzi confezione - Package items
secondo codice - according to item code

Volume confezione - Package volume
secondo codice - according to item code

Peso confezione - Package weight
secondo codice - according to item code

Ricambi - Spare parts
-

Accessori - Accessories
vedi sez. tecnica - see technical section

Sezione utile passaggio aria -
secondo codice - according to item code

Temp. di esercizio - Working temp.
-10/+120 °C (14/248 °F)

Normative - Norms
pag. C2-3

C

P.325

Cod.	Di mm	De mm	mm²	R	°C	n°	dm³	g			Min
64881	40	46	1.256	60°	-30/120°C	100 m*	520	18.000		•	300
68198	50	56	1.962	82°	-30/120°C	100 m*	650	19.000		•	300
68208	70	76	3.846	115°	-30/120°C	100 m*	855	21.000		•	300

*Lunghezza del tubo quando compresso - Length of the compressed tube

R raggio di curvatura minimo
minimum bend radius

materiale disponibile a stock
material available on stock

materiale non disponibile a stock
material not available on stock

Min lotto minimo d'acquisto
minimum purchasing lot

Sezione tecnica - Technical section

P.325

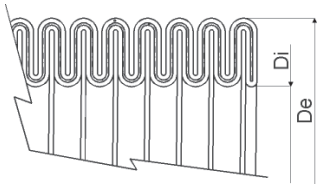

vedi esempi di applicazione illustrati nelle pagine dei seguenti particolari:
see application examples illustrated in the following details pages:
P.83 - P.84 - P.85 - P.87 - P.88 - P.115 - P.129 - P.236 - P.280 - P.330- P.350 - P.365 - P.388 - P.405

Rubinetto circuito refrigerazione - Refrigerant circuit tap

P.370

Materiale - Material
Corpo in poliammide fibra di vetro e guarnizioni in gomma
Glass fibre polyamide body and rubber gasket

Colore - Colour
Nero - Black

Pezzi confezione - Package items
50 pezzi - pieces

Volume e dimensioni confezione - Package volume and size
secondo codice - according to item code
* 12,7 dm^3 - 230 X 210 X 240 mm
** 24,3 dm^3 - 400 X 280 X 200 mm

Peso confezione - Package weight
secondo codice - according to item code

Ricambi - Spare parts
-

Accessori - Accessories
-

Temp. max - Max temp.
90 °C (194 °F)

Pressione massima - Max pressure
2,5 bar

Normative - Norms
pag. C2-3

Sezione utile passaggio liquidi- Open flow section
113mm^2 (Ø12mm) / 201mm^2 (Ø16mm)

C

P.370

Cod.	Ø mm	Orientamento manopola di presa Knob orientation	Manopola montata Knob mounted	dm³	g	
68933	16	0°	No	24,3**	2500	•
69033	16	90°	No	24,3**	2500	•
68923	12	0°	No	12,7*	1700	•
69023	12	90°	No	12,7*	1700	•

materiale disponibile a stock - material available on stock
materiale non disponibile a stock - material not available on stock
lotto minimo d'acquisto - minimum purchasing lot

P.370

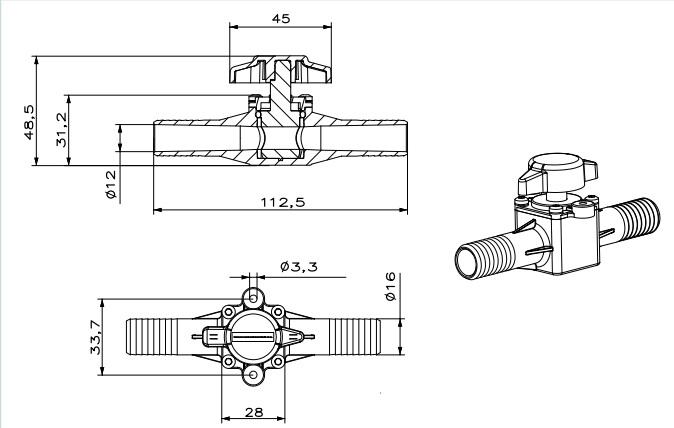

69033

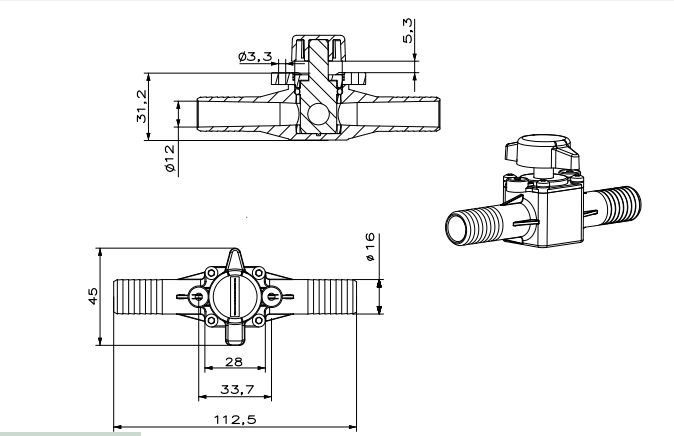

68933

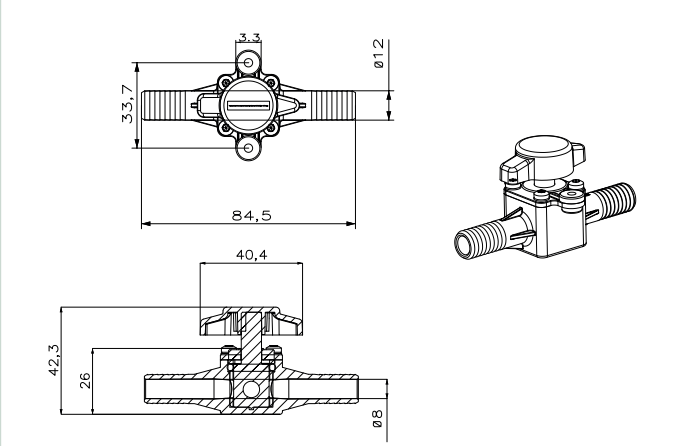

69023

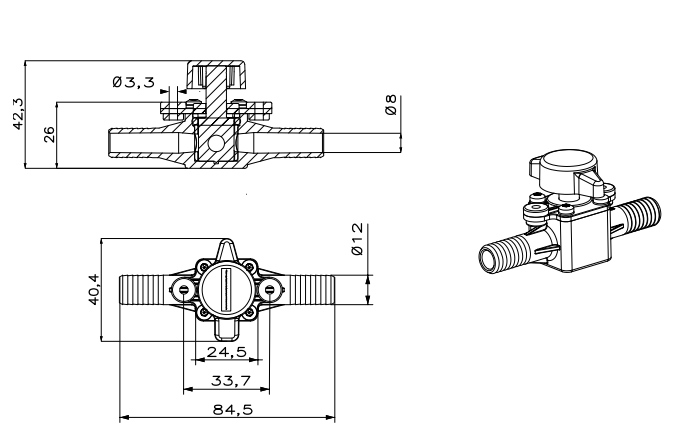

68923

C

P.125

Materiale - Material
Componenti plastici in ABS, molla in acciaio AISI, viti in acciaio nichelato, guarnizione spugnosa in EPDM
Plastic components in ABS, spring in AISI steel, screws in nickel-plated steel, spongy gasket in EPDM

Colore - Colour
Corpo nero, tappo RAL7001 - Black body, RAL7001 cap

Pezzi confezione - Package items
25 pezzi - pieces

Volume e dimensioni confezione - Package volume and size
35,2 dm^3 - 400 X 400 X 200 mm

Peso confezione - Package weight
4,1 Kg

Temp. di esercizio - Working temp.
-10/+70 °C (14/158 °F)

Normative - Norms
Studiata per poter essere utilizzata su cabine per mezzi agricoli di classe 4 - **Designed to be used on class 4 cabins for agricultural vehicles**

Possibili impostazioni per forza azionamento valvola - Possible settings for valve opening force
POS.1 =→ 150 Pa
POS.2 =→ 170 Pa
POS.3 =→ 190 Pa
POS.4 =→ 205 Pa

Sezione utile passaggio aria - Open air flow section
~6000 mm^2

P.125

Cod.			Min
69623		•	200

Studiata per poter essere utilizzata su cabine per mezzi agricoli di classe 4
Designed to be used on class 4 cabins for agricultural vehicles

materiale disponibile a stock - material available on stock
materiale non disponibile a stock - material not available on stock
lotto minimo d'acquisto - minimum purchasing lot

P.125

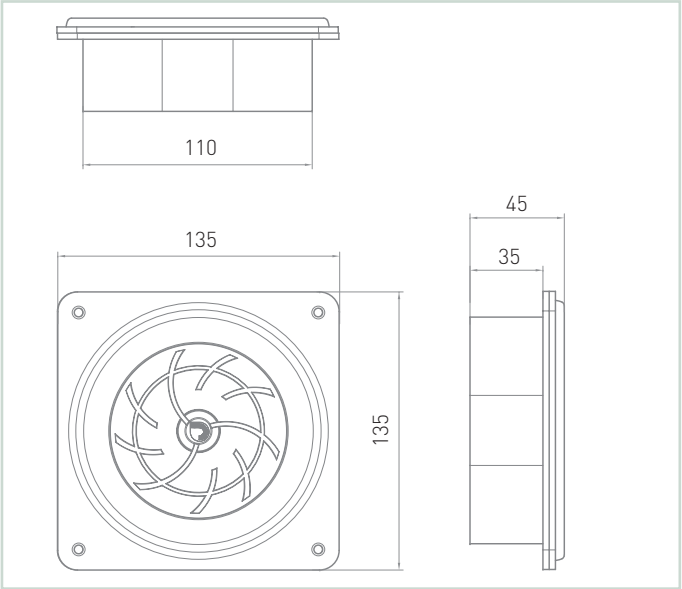

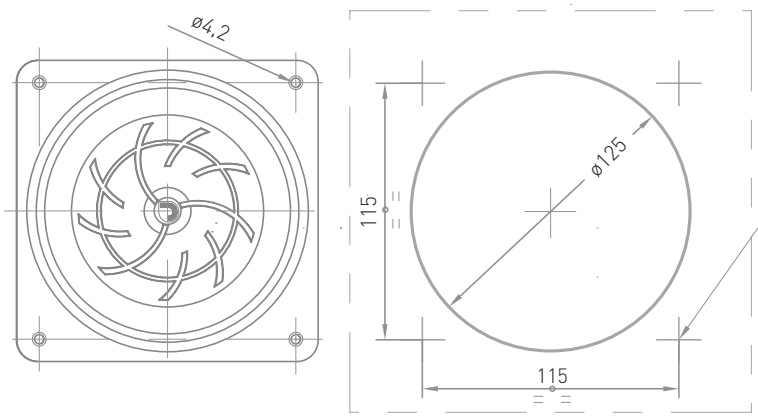

DIMA DI FORATURA
con utilizzo di fresa a tazza
(4 punti di foratura da dimensionare a seconda del materiale del supporto e delle viti scelte)

DRILLING TEMPLATE
whit use of a hole cutter
(4 drilling points to be sized according to the material of the support and the screws chosen)

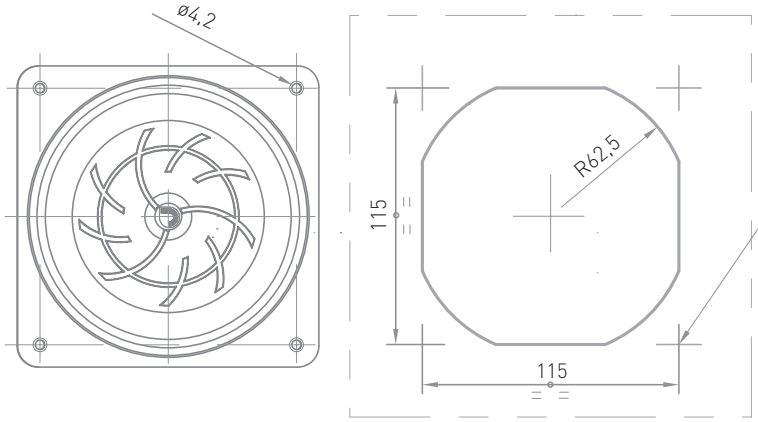

DIMA DI FORATURA
prima installazione
(4 punti di foratura da dimensionare a seconda del materiale del supporto e delle viti scelte)

DRILLING TEMPLATE
first installation
(4 drilling points to be sized according to the material of the support and the screws chosen)

fissaggio con n°4 viti M4 o autofilettanti max Ø 3,9mm NON comprese nella confezione
fixing with no.4 M4 screws or self-tapping screws max ø 3,9mm NOT included in the package