HAPPICH
A Pelzer Family Company

Sonnenschutz

Sun Protection

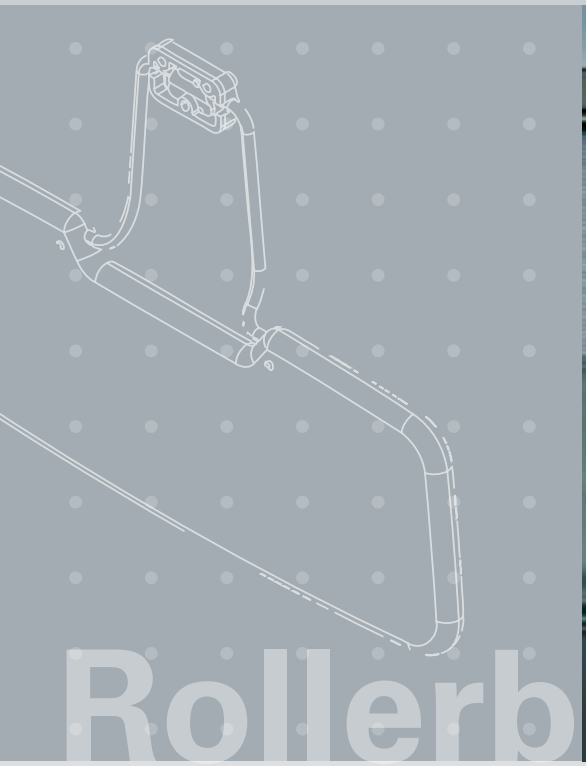

Rollerblinds

Sonnenblenden

Flame retardened fabrics

aktualisiert/
update
07/2022

Management System
ISO 9001:2015
ISO 14001:2015

www.tuv.com
ID 0091004224

TÜV-ZERTIFIZIERUNG
DIN EN ISO 9001:2015
DIN EN ISO 14001:2015

Mit diesen Zertifikaten wurde vom TÜV Rheinland bescheinigt, dass sich die gesamte HAPPICH GmbH nach international genormten Qualitäts- und Umweltstandards ausrichtet und deren Umsetzung in der Praxis nachgewiesen worden ist.
Für HAPPICH ist es die offizielle Bestätigung für ein umfassendes Managementsystem, das die Zufriedenheit unserer internen und externen Kunden weiter forciert.

Der ständigen Weiterentwicklung dieses Managementsystems fühlen wir uns auch zukünftig verpflichtet.

Copyright
Diese Produktbroschüre ist urheberrechtlich geschützt. Nachdruck, auch auszugsweise, nur mit schriftlicher Genehmigung der HAPPICH GmbH, Wuppertal.

TÜV CERTIFICATION
DIN EN ISO 9001:2015
DIN EN ISO 14001:2015

By issuing these certificates TÜV Rheinland, a member of Germany's independent Technical Supervision Association, has certified that HAPPICH GmbH is run in its entirety in conformity with internationally recognised quality and environmental standards and that proof was furnished that these standards are being implemented in HAPPICH's business routines. For HAPPICH they are the official acknowledgement of a comprehensive management system which will further its goal of greater customer satisfaction.

In the future we shall continue to abide by our commitment to develop this management system constantly.

Copyright
All rights reserved. – No part of this product brochure may be reproduced in any form without written permission from HAPPICH GmbH, Wuppertal, Germany.

Konsequent qualitätsorientiert, mit traditionellem Sitz in Wuppertal und verwurzelt in den globalen Märkten – das ist die HAPPICH GmbH, der führende Innenausstatter für Nutz- und Spezialfahrzeuge. Seit der Übernahme durch die Pelzer Swiss Holding AG können wir diese Ziele nun als ein Mitglied der Pelzer Family Company mit neuer Kraft angehen. Die neue HAPPICH GmbH ist ein strategisch orientiertes, familiengeführtes Unternehmen. Es verfolgt langfristige Ziele, ist sicher und kompetent im Markt und hat sein Produktportfolio um Akustikteile ideal ergänzen können.

Mit diesem Schritt hat die Tradition der HAPPICH GmbH wieder eine klare Perspektive und Zukunftsfähigkeit gewonnen. Darauf freuen wir uns. Im Bewusstsein unserer Stärken und Qualitäten werden wir die kommenden Entwicklungen der Nutzfahrzeugindustrie prägen und unser Produktportfolio weiter ausbauen.

Unseren Blick richten wir auf Amerika und die wachsenden Märkte in Asien. Im Fokus unseres Schaffens stehen Sie – unsere Kunden, die Sie zu Recht Ihr Vertrauen in die HAPPICH GmbH setzen und hohe Erwartungen an uns richten. Ihre Wünsche und Anforderungen mit den besten Technologien der Zukunft in den Fahrzeuginnenräumen der Welt zu realisieren – das ist die Herausforderung, die uns antreibt.

Consistent quality orientation, retaining the traditional home base in Wuppertal, and rooted in global markets — this is HAPPICH GmbH, the leading supplier of interior fittings for utility and special-purpose vehicles. Following acquisition by the Pelzer Swiss Holding AG, we can now approach these goals with new vigor as a member of the Pelzer Family Company. The new HAPPICH GmbH is a family-run company with a clear strategic orientation. It pursues long-term goals and is a solid player and recognized expert in the market. With the addition of acoustic components it has achieved an ideal complement to its product portfolio.

Thanks to this bold step the tradition-steeped HAPPICH GmbH once again enjoys bright perspectives and a new outlook for the future. This is most gratifying for us. Fully cognizant of our major strengths and qualities, we will place our mark on upcoming developments in the utility vehicles industry. A further expansion of the product range is in the offing.

We are turning our sights towards America and the expanding markets in Asia. And the spotlight is always on you, our customers, who have rightfully put your faith in HAPPICH GmbH and expect superior performance in return. Turning your wishes and requests into reality while using the future's finest technologies to enhance vehicle interiors around the world — this is the challenge that spurs us onward.

Kompetenz in Komponenten und Systemen

Märkte
HAPPICH entwickelt und liefert standardisierte Produkte sowie kundenspezifische Komponenten und Systeme für folgende Märkte:

- Omnibusse
- Lastkraftwagen
- Land- und Baumaschinen
- Sonderfahrzeuge
- Schiffs- und Bootsbau
- Schienenfahrzeuge
- Maschinenbauindustrie

Entwicklungskompetenz
Gemeinsam mit unseren Partnern und durch die langjährige Erfahrung unserer Ingenieure und Anwendungstechniker sind wir in der Lage, unseren Kunden technische Lösungen zu bieten:

- bewährte Systeme zur Projektabwicklung
- CATIA V5 CAD System
- technische Dokumentationen
- produktbegleitende Homologation entlang des Produktlebenszyklus
- Design- und Machbarkeitsstudien
- FMEA-Analysen
- Werkzeugentwicklung und -einrichtung
- Prüflabore für nationale und internationale Produkte

Produktportfolio
HAPPICH Kerngeschäft basiert auf folgenden Produkten:

- Schlösser, Beschläge und Verbindungselemente
- Dachluken, Nothammer, Lüfter
- Signalvorrichtungen, Griffe und Ascher
- Sonnenblenden und Rollos
- Profile
- Akustikprodukte

Produktionstechnologie
Wir bieten unseren Kunden vielfältige Herstellungstechnologien an:

- Extrusion und Co-Extrusion
- Spritzguss
- Wärmeverformung
- Aluminium- und Zinkdruckguss
- Eloxieren, Lackieren, Pulverbeschichten etc.
- Vulkanisieren
- Systemmontage
- Metallverarbeitung

Logistik
Neue Informationstechnologien, bewährte JIT-Verfahren und die Unterhaltung lokaler Läger ermöglichen es uns, katalogisierte Standardteile innerhalb von nur wenigen Tagen weltweit versandbereit zu stellen. Professionelle Unterstützung erhalten wir durch mySAP R3 Automotive Version.

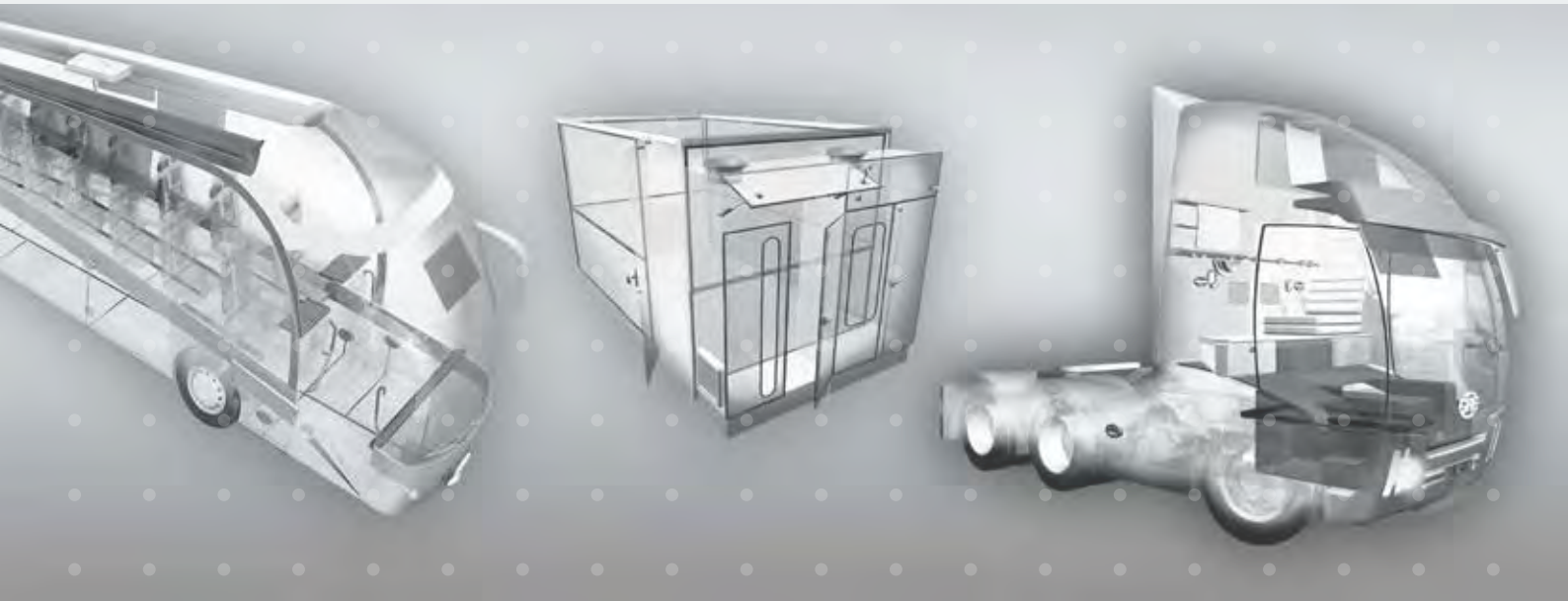

Competence in components and systems

Markets

HAPPICH develops and delivers both standardized products and custom components and systems for the following markets:

- Buses
- Trucks
- Agricultural and construction machinery
- Special-purpose vehicles
- Marine engineering
- Rail vehicles
- Mechanical engineering

Design and development expertise

Working in close cooperation with trusted partners and drawing upon our engineers' years of experience let us offer our customers superb technical solutions:

- Well-established project management systems
- CATIA V5 CAD system
- Technical documentation
- Homologation support throughout the product's life cycle
- Design and feasibility studies
- FMEA analyses
- Tool and die engineering and fabrication
- Testing laboratories for local and global products

Products

HAPPICH's core business is based on following product families:

- Locks, fittings and handrail systems
- Roof hatches, emergency hammer, vents
- Signal buttons, grab handles and ashtrays
- Sun visors and roller blinds
- Profiles
- Acoustic products

Production technologies

We offer our customers access to a wide variety of manufacturing processes and technologies:

- Extrusion and co-extrusion
- Injection molding
- Thermoforming
- Die casting in aluminum and zinc
- Anodizing, painting, powder coating etc.
- Vulcanization
- System assembly
- Metalworking

Logistics

Adopting new information technologies, applying proven just-in-time procedures and maintaining local warehouses let us have catalog items ready for dispatch to every corner of the world in just a few days. Effective support is provided by the mySAP R3 Automotive Version.

Hinweis

Die technischen Angaben sind unverbindlich und entsprechen dem heutigen Stand. Änderungen behalten wir uns vor. Für Druckfehler oder Irrtümer übernehmen wir keine Gewähr. Rechtsansprüche jeglicher Art können aus der Benutzung des Kataloges nicht hergeleitet werden.

Note

The technical information contained in this catalogue is not binding and reflects the current status at the time of going into print. We reserve the right to make alterations and assume no responsibility whatsoever for printing errors, mistakes or omissions. No legal claims whatsoever may be derived from the use of this catalogue.

Rollos mit D-Kassette
Roller blinds with D-Cassette

Rollos mit großer Rechteck-Kassette
Roller blinds with large rectangular cassette

Rollos mit kleiner Rechteck-Kassette
Roller blinds with small rectangular cassette

Rollos mit Rund-Kassette
Roller blinds with round cassette

Rollos ohne Kassette
Roller blinds without cassette

Sonderrollos
Special roller blinds

Einzelteile
Component parts

Rollostoffe
Roller blind fabrics

Sonnenblenden
Sun blinds

Sachwortverzeichnis
Index

Sachwortverzeichnis	Seite
Einzelteile	104-109
Rollos mit D-Kassette	4-31
Rollos mit großer Rechteck-Kassette	34-49
Rollos mit kleiner Rechteck-Kassette	52-65
Rollos mit Rund-Kassette	68-73
Rollos ohne Kassette	76-93
Rollostoffe	112-121
Sonderrollos	96-101
Sonnenblenden	124-130

Index	Page
Component parts	104-109
Roller blind fabrics	112-121
Roller blind with D-cassette	4-31
Roller blinds with large rectangular cassette	34-49
Roller blinds with round cassette	68-73
Roller blinds with small rectangular cassette	52-65
Roller blinds without cassette	76-93
Special roller blinds	96-101
Sun blinds	124-130

Artikel-Nummern
Part Numbers

Seite / Page

Rollos mit D-Kassette /
Roller blind with D-cassette

Typ/Type F100	4
Typ/Type F101	6
Typ/Type F102	8
Typ/Type F103	10
Typ/Type F128	12
Typ/Type F104	14
Typ/Type F105	16
Typ/Type F106	18
Typ/Type F107	20
Typ/Type F108	22
Typ/Type F109	24
Typ/Type F110	26
Typ/Type F126	28
Typ/Type F127	30

Rollos mit großer Rechteck-Kassette /
Roller blinds with large rectangular cassette

Typ/Type F307	34
Typ/Type F301	36
Typ/Type F304	38
Typ/Type F302	40
Typ/Type F305	42
Typ/Type F303	44
Typ/Type F306	46
Typ/Type F308	48

Rollos mit kleiner Rechteck-Kassette /
Roller blinds with small rectangular cassette

Typ/Type F118	52
Typ/Type F119	54
Typ/Type F120	56
Typ/Type F121	58
Typ/Type F122	60
Typ/Type F123	62
Typ/Type F132	64

Seite / Page

Rollos mit Rund-Kassette /
Roller blinds with round cassette

Typ/Type F131	68
Typ/Type F400	70
Typ/Type F401	72

Rollos ohne Kassette /
Roller blinds without cassette

Typ/Type F124	76
Typ/Type F125	78
Typ/Type F111	80
Typ/Type F112	82
Typ/Type F113	84
Typ/Type F114	86
Typ/Type F115	88
Typ/Type F116	90
Typ/Type F450	92

Sonderrollos /
Special roller blinds

Typ/Type F200	96
Typ/Type F451	98
Typ/Type F129	100

Einzelteile /
Component parts

976 P052	104
976 P053	104
976 P050	104
976 P051	104
976 B825	104
976 B826	104
976 P048	104
976 P049	104
976 B720	104
976 P054	104
976 P055	104
976 P056	105
976 P057	105
976 P406	105
976 P407	105
976 B827	105
976 B828	105

Seite / Page

976 B829	105
976 B830	105
976 P001	105
976 P003	106
976 P002	106
976 P005	106
976 P004	106
976 B717	106

Rollostoffe /
Roller blind fabrics

700 A273	117
700 A274	117
700 A275	112
700 A276	112
700 A277	113
700 A278	113
700 A279	120
700 A281	119
700 A282	114
700 A283	114
700 A284	115
700 A287	120
700 A288	115
700 A290	116
700 B013	118
700 B014	118
700 B033	119

Sonnenblenden /
Sun blinds

562 0060	130
562 0066	129
562 0237	125
562 0240	125
562 0241	124
562 0242	124
562 0247	126
562 0248	126
562 A237	127
562 A245	128

Rollos mit D-Kassette
Roller blinds with D-Cassette

1. Lieferzeit für sämtliche Rollo-Ausführungen auf Anfrage.

2. Der Katalog beschreibt nur eine begrenzte Auswahl an Rollos.
   Durch den modularen Aufbau sind weit mehr Varianten möglich.
   Sollten Sie Anforderungen an ein Rollo haben, das Sie in dem Katalog nicht wieder finden, dann sprechen Sie uns bitte an.
   Darüber hinaus können wir für Sie neben den aufgeführten „Standard-Rollos“ auch spezielle Rollos für Ihre individuellen Anforderungen entwickeln.

3. Die Angaben auf dem Katalogblatt zu den min/max Maßen der Abmessungen „A“ und „B“ sind orientierende Maße.
   Die min/max Maße „A“ und „B“ stehen in Abhängigkeit zueinander und zu dem ausgewähltem Rollostoff und zum Einsatz einer Fliehkraftbremse.
   Ihre Wünsche werden bei der Anfragebearbeitung geprüft und entsprechend beantwortet.

4. Der Wickelrohrdurchmesser wird automatisch in Abhängigkeit des jeweiligen Kundenwunsches spezifiziert.

5. Bei großen Kassettenrollos wird in Abhängigkeit des Kundenwunsches bei Anschraubmaß „A“ >1.800 mm möglicherweise mittig eine Stützrolle eingesetzt.
   Die gewünschten Zuglaschen können versetzt von der mittleren Position angebracht werden.

6. Bei Rollos ohne Kassetten können auf Wunsch Angaben zur empfohlenen Feder-Vorspannung mitgeliefert werden.

7. Beschreibung zu Führungen und Führungsbremssystemen finden Sie im Kapitel „Einzelteile“.

1. Delivery times for all roller blinds are available on request.

2. The catalogue only describes a limited selection of roller blinds.
   Due to the modular design, more options are feasible.
   Please contact us in case none of the roller blinds depicted in our catalogue should meet your specific requirements.
   Furthermore, in addition to the listed “standard roller blinds“, we can also design special roller blinds for your specific requirements.

3. The specifications indicated on the catalogue sheet are only guide values as far as dimensions “A” and “B“ are concerned.
   The min/max dimensions “A“ and “B“ are not only dependent on each other but also dependent on the selected roller blind fabric and the use of a speed reducer.
   Your requests will be considered upon receipt of your inquiry followed by our answer after review.

4. The roller blind tube diameter is determined on the basis of customers’ specifications that have been provided.

5. In case the requested dimension “A” (screw spacing) of the cassette roller blind should exceed 1,800 mm a supporting roller may be used centrally. Pull tabs will be attached offset from the middle position.

6. Standard pre-tensioning data can be provided by us on request for all roller blinds without cassettes.

7. For more technical information about the guiding and guide braking systems please refer to section “Component parts“.

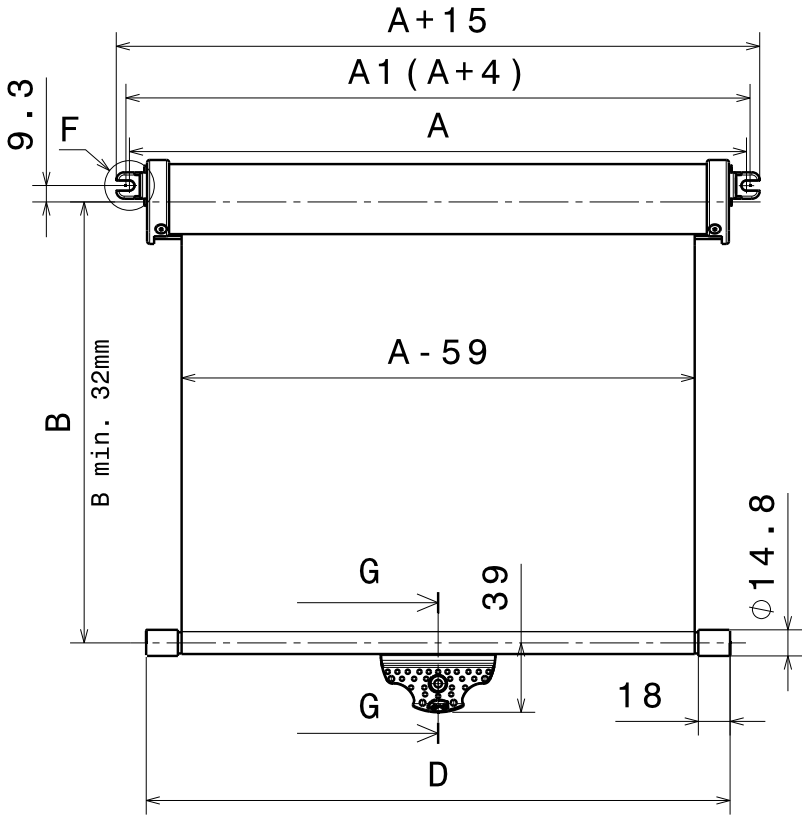

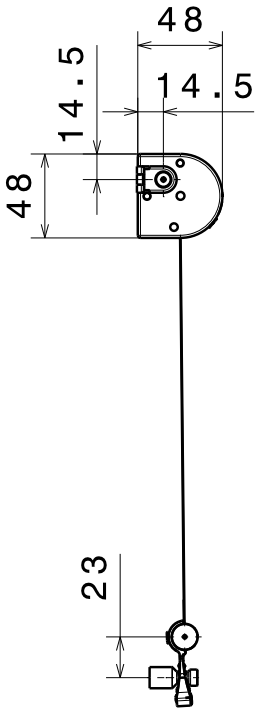

Detail F
Schraubenposition A1
screw position A1

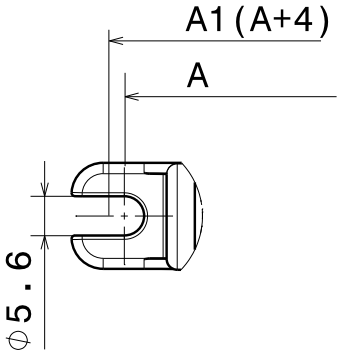

G-G

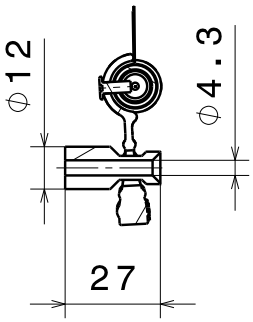

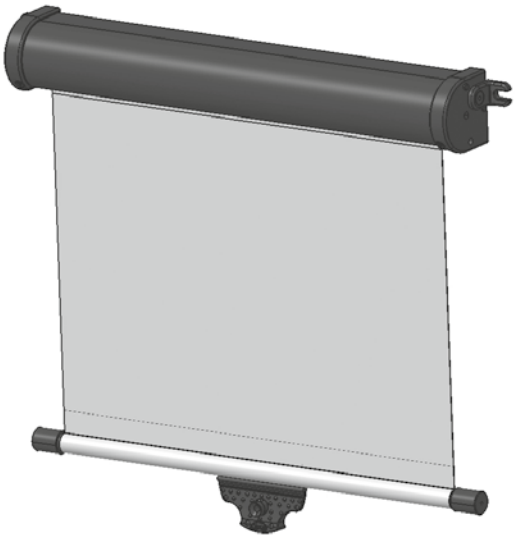

Typ F100

Kassetten-Rollo

zum Einhängen in Knopf

Zugstange: Alu-Rohr, Ø 12 mm, mit Endkappen
Zuglasche: schwarz, Kunststoff, mit Loch für Knopf
Kassette für Dach- oder Wandmontage

Befestigungsschrauben gehören nicht zum Lieferumfang

VE 1 St.

Type F100

Cassette Roller Blind

for hanging into knop

Pull rod: 12 mm dia. aluminium tube with end caps
Pull tab: black, plastic, with hole for the knob
Cassette for roof or wall application

Fastening screws are not part of the unit supplied

S.U. 1

Bestellangaben: Bitte verwenden Sie diese Seite **in Kopie** als Bestellvordruck! Alle Angaben **zwingend erforderlich** für die Festlegung einer GHE-Artikel-Nr. (siehe Auftragsbestätigung/Rechnung)

Order Form: Please use **a copy** of this page when placing your order! All the information requested **must be provided** otherwise it will not be possible to process a GHE article number. (Please refer to order acknowledgment/invoice)

F100

Maß A Dimension A	☐	mm (min. ca. 420 mm, max. ca. 2.200 mm) mm (min. approx. 420 mm, max. approx. 2,200 mm)
Auszugslänge B Dimension extended length B	☐	mm (max. ca. 1.300 mm, je nach Stoffart) mm (max. approx. 1,300 mm, depending on the fabric chosen)
Zugstangenlänge D Dimension length of rod D	☐	mm mm
Knopf Knob	☐ schwarz black	☐ kieselgrau pebble grey
Fliehkraftbremse Speed reducer	☐ mit with	☐ ohne without
Farbe der Kassette Colour of the cassette	☐ schwarz black	☐ kieselgrau pebble grey
Rollostoff Blind fabric	Farbpalette und Material siehe Kapitel Rollostoffe Refer to section roller blind fabrics for colour range and materials	
	☐	
Einsatzort Place of application	☐	
Besondere Anforderungen / Normen Special requirements / Norms	☐	
Anfrage-Menge Quantity of request	☐	

Bemerkung / Comment

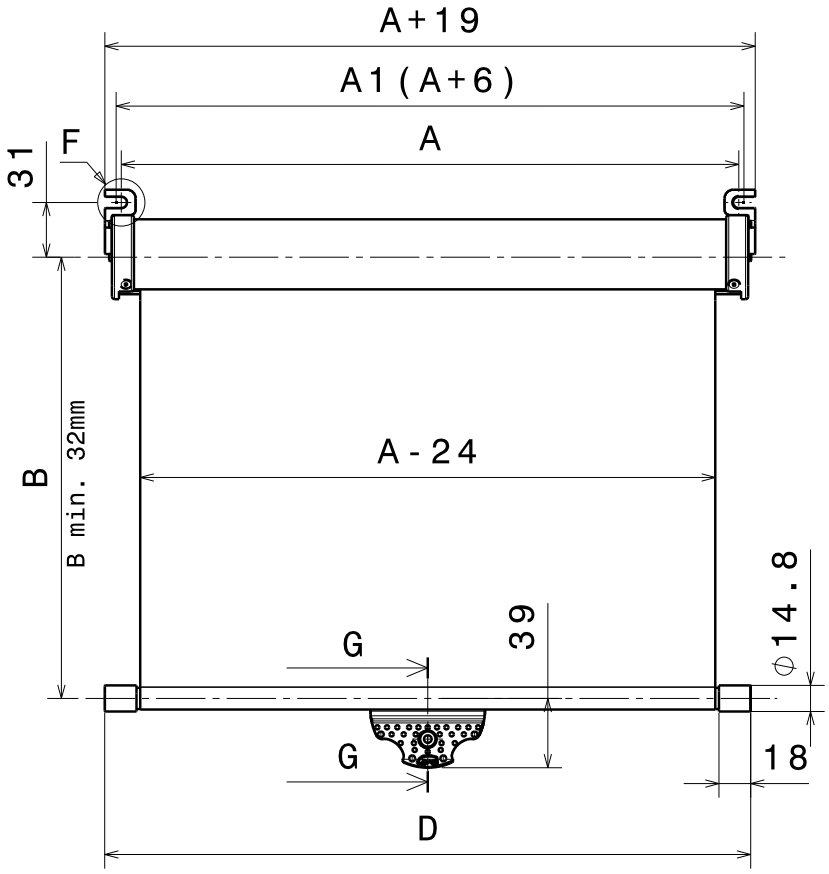

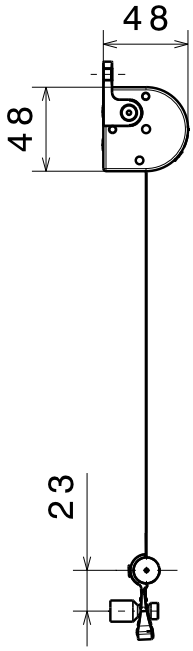

Detail F
Schraubenposition A1
screw position A1

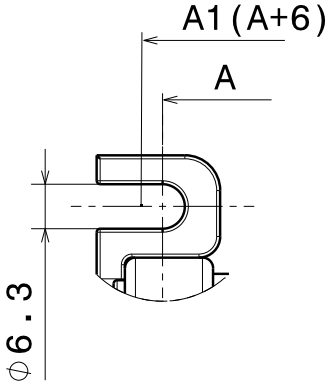

G-G

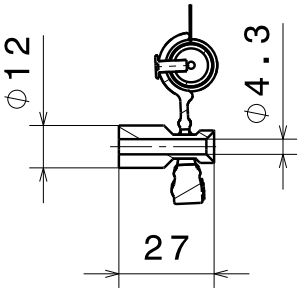

Typ F101

Kassetten-Rollo

zum Einhängen in Knopf

Zugstange: Alu-Rohr, Ø 12 mm, mit Endkappen
Zuglasche: schwarz, Kunststoff, mit Loch für Knopf
Kassette für Wandmontage

Befestigungsschrauben gehören nicht zum Lieferumfang

VE 1 St.

Type F101

Cassette Roller Blind

for hanging into knop

Pull rod: 12 mm dia. aluminium tube with end caps
Pull tab: black, plastic, with hole for the knob
Cassette for wall application

Fastening screws are not part of the unit supplied

S.U. 1

Bestellangaben: Bitte verwenden Sie diese Seite **in Kopie** als Bestellvordruck! Alle Angaben **zwingend erforderlich** für die Festlegung einer GHE-Artikel-Nr. (siehe Auftragsbestätigung/Rechnung)

Order Form: Please use **a copy** of this page when placing your order! All the information requested **must be provided** otherwise it will not be possible to process a GHE article number. (Please refer to order acknowledgment/invoice)

F101

Maß A Dimension A	☐	mm (min. ca. 420 mm, max. ca. 2.200 mm) mm (min. approx. 420 mm, max. approx. 2,200 mm)
Auszugslänge B Dimension extended length B	☐	mm (max. ca. 1.300 mm, je nach Stoffart) mm (max. approx. 1,300 mm, depending on the fabric chosen)
Zugstangenlänge D Dimension length of rod D	☐	mm mm
Knopf Knob	☐ schwarz black	☐ kieselgrau pebble grey
Fliehkraftbremse Speed reducer	☐ mit with	☐ ohne without
Farbe der Kassette Colour of the cassette	☐ schwarz black	☐ kieselgrau pebble grey
Rollostoff Blind fabric	Farbpalette und Material siehe Kapitel Rollostoffe Refer to section roller blind fabrics for colour range and materials	
	☐	
Einsatzort Place of application	☐	
Besondere Anforderungen / Normen Special requirements / Norms	☐	
Anfrage-Menge Quantity of request	☐	

Bemerkung / Comment

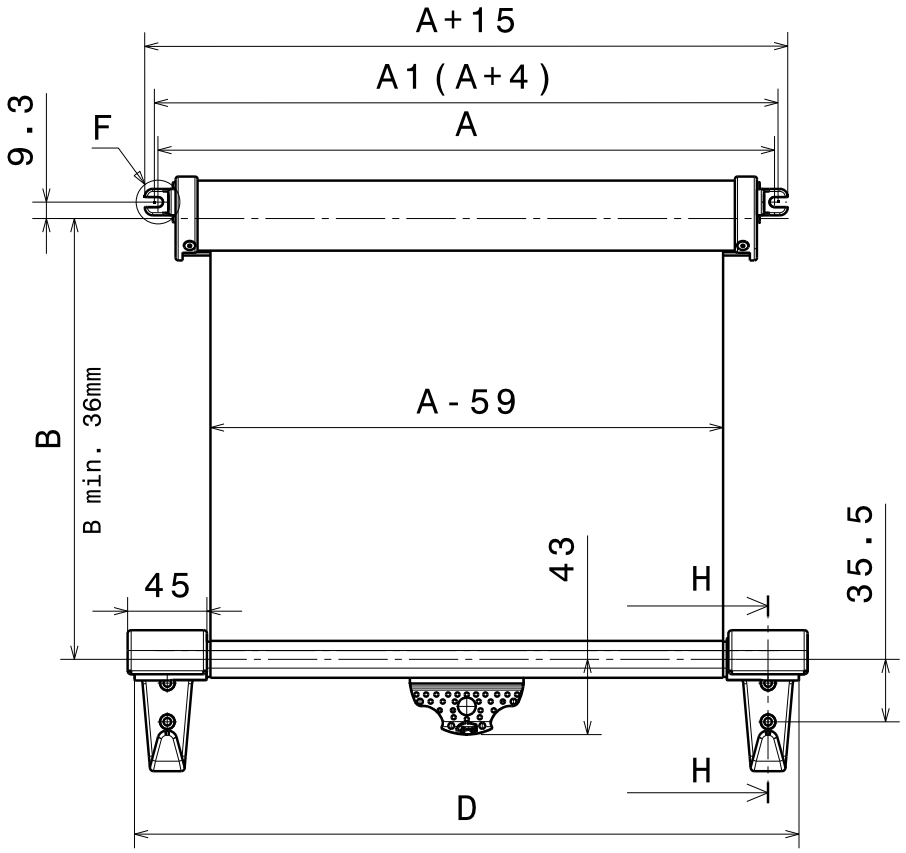

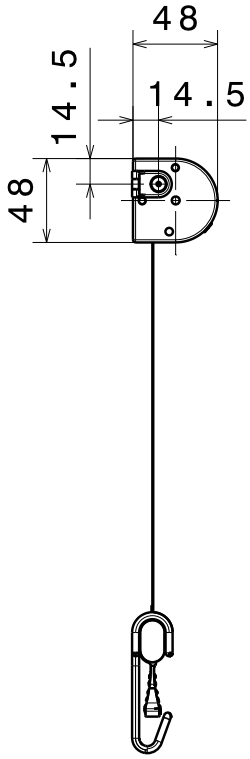

Detail F
Schraubenposition A1
screw position A1

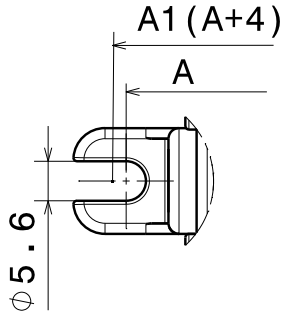

H-H

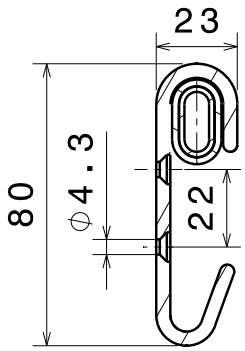

Typ F102

Kassetten-Rollo

zum Einhängen in Haken

Zugstange: Alu-Ovalrohr, 20 x 10 mm, mit Endkappen
Zuglasche: schwarz, Kunststoff
Kassette für Dach- oder Wandmontage

Befestigungsschrauben gehören nicht zum Lieferumfang

VE 1 St.

Type F102

Cassette Roller Blind

for hanging into hook

Pull rod: oval aluminium tube, 20 x 10 mm, with end caps
Pull tab: black, plastic
Cassette for roof or wall application

Fastening screws are not part of the unit supplied

S.U. 1

Bestellangaben: Bitte verwenden Sie diese Seite **in Kopie** als Bestellvordruck! Alle Angaben **zwingend erforderlich** für die Festlegung einer GHE-Artikel-Nr. (siehe Auftragsbestätigung/Rechnung)

Order Form: Please use **a copy** of this page when placing your order! All the information requested **must be provided** otherwise it will not be possible to process a GHE article number. (Please refer to order acknowledgment/invoice)

F102

Maß A Dimension A	☐	mm (min. ca. 420 mm, max. ca. 2.200 mm) mm (min. approx. 420 mm, max. approx. 2,200 mm)
Auszugslänge B Dimension extended length B	☐	mm (max. ca. 1.300 mm, je nach Stoffart) mm (max. approx. 1,300 mm, depending on the fabric chosen)
Zugstangenlänge D Dimension length of rod D	☐	mm mm
Haken Hook	☐ schwarz black	☐ kieselgrau pebble grey
Fliehkraftbremse Speed reducer	☐ mit with	☐ ohne without
Farbe der Kassette Colour of the cassette	☐ schwarz black	☐ kieselgrau pebble grey
Rollostoff Blind fabric	Farbpalette und Material siehe Kapitel Rollostoffe Refer to section roller blind fabrics for colour range and materials	
	☐	
Einsatzort Place of application	☐	
Besondere Anforderungen / Normen Special requirements / Norms	☐	
Anfrage-Menge Quantity of request	☐	

Bemerkung / Comment

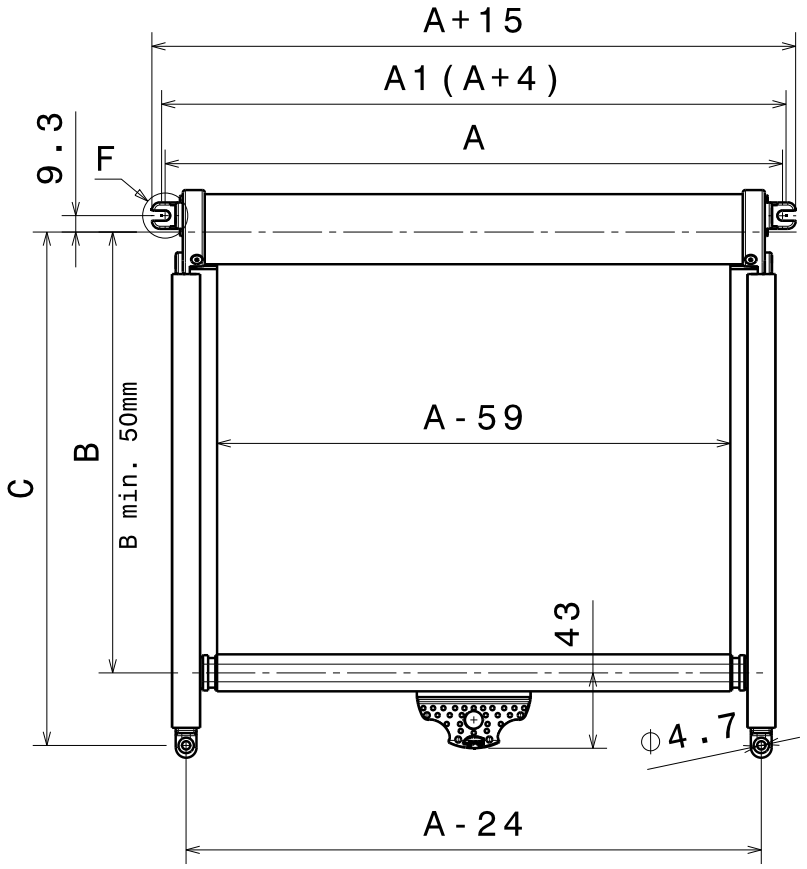

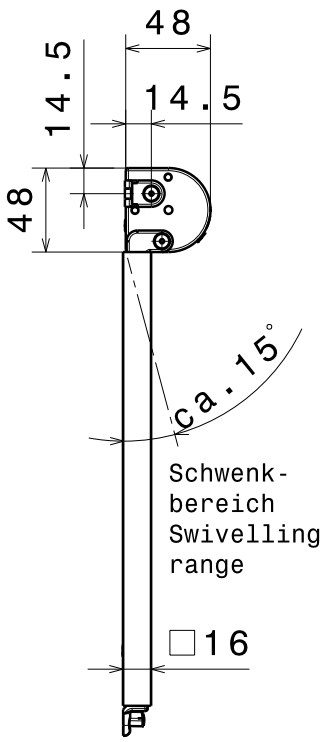

Detail F
Schraubenposition A1
screw position A1

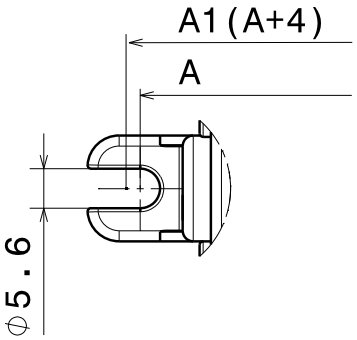

Typ F103

Kassetten-Rollo

mit Bremsrolle

Zugstange: Alu-Ovalrohr, 20 x 10 mm, mit Bremsrolle
Führungsschienen: Aluminium, □ 16 mm
Zuglasche: schwarz, Kunststoff
Kassette für Dach- oder Wandmontage
Stufenlos einstellbar

Befestigungsschrauben gehören nicht zum Lieferumfang

VE 1 St.

Type F103

Cassette Roller Blind

with brake roll

Pull rod: oval aluminium tube, 20 x 10 mm, with brake roll
Guide rails: aluminium, □ 16 mm
Pull tab: black, plastic
Cassette for roof or wall application
Steplessly adjustable

Fastening screws are not part of the unit supplied

S.U. 1

Bestellangaben: Bitte verwenden Sie diese Seite **in Kopie** als Bestellvordruck! Alle Angaben **zwingend erforderlich** für die Festlegung einer GHE-Artikel-Nr. (siehe Auftragsbestätigung/Rechnung)

Order Form: Please use **a copy** of this page when placing your order! All the information requested **must be provided** otherwise it will not be possible to process a GHE article number. (Please refer to order acknowledgment/invoice)

F103

Maß A Dimension A	☐	mm (min. ca. 420 mm, max. ca. 2.200 mm) mm (min. approx. 420 mm, max. approx. 2,200 mm)
Auszugslänge B Dimension extended length B	☐	mm (max. ca. 1.300 mm, je nach Stoffart) mm (max. approx. 1,300 mm, depending on the fabric chosen)
Maß C Dimension C	☐	mm mm
Lager (siehe Kapitel Einzelteile) Bracket (see section component parts)	☐ schwarz black	☐ kieselgrau pebble grey
	☐ Typ 3 Type 3	☐ Typ 4 Type 4 ☐ Typ 5 asymmetrisch Type 5 asymetric
Farbe der Kassette Colour of the cassette	☐ schwarz black	☐ kieselgrau pebble grey
Farbe der Führungsschienen Colour of the guide rails	☐ natur (silber), eloxiert nature (silver), anodised	☐ schwarz, eloxiert black, anodised
Rollostoff Blind fabric	Farbpalette und Material siehe Kapitel Rollostoffe Refer to section roller blind fabrics for colour range and materials	
	☐	
Einsatzort Place of application	☐	
Besondere Anforderungen / Normen Special requirements / Norms	☐	
Anfrage-Menge Quantity of request	☐	

Bemerkung / Comment

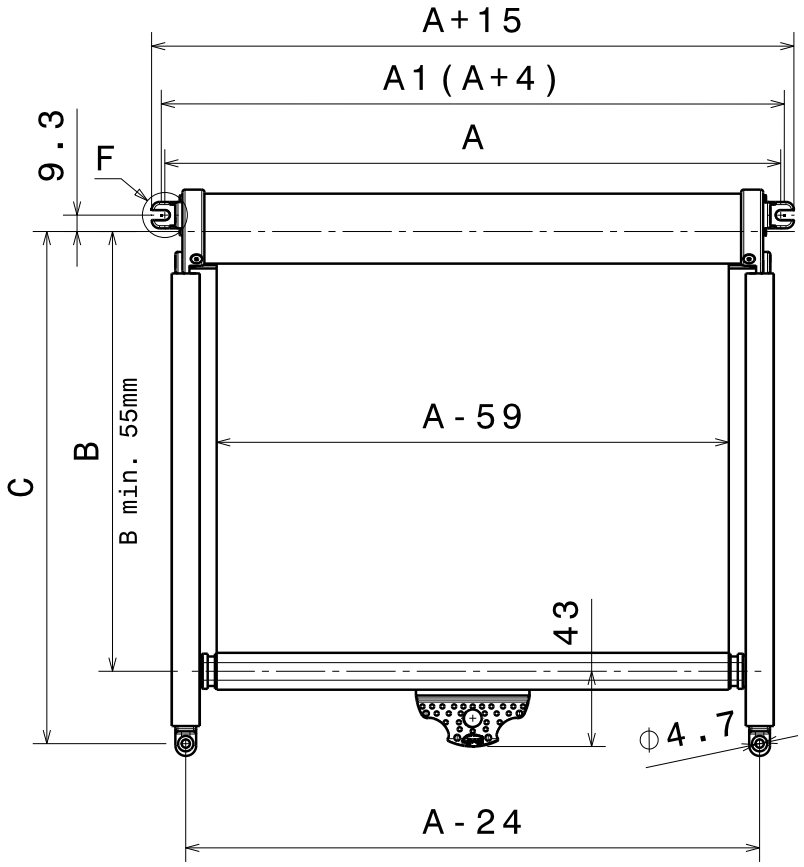

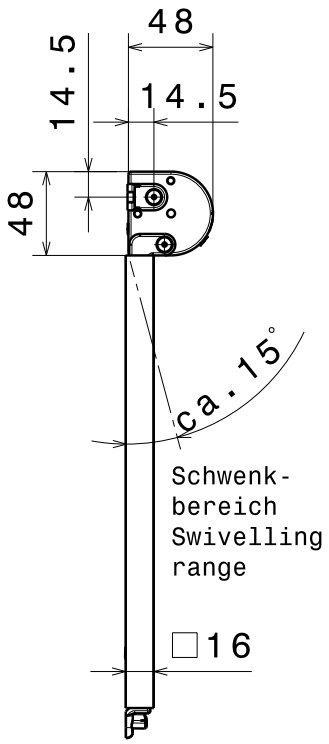

Detail F
Schraubenposition A1
screw position A1

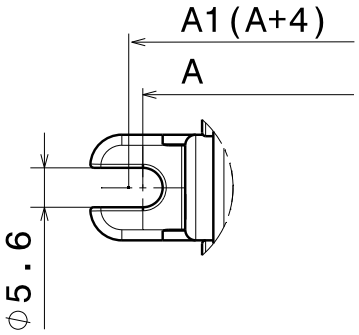

Typ F128

Kassetten-Rollo

mit Bremsschuh

Zugstange: Alu-Ovalrohr, 20 x 10 mm, mit Bremsschuh
Führungsschienen: Aluminium, □ 16 mm
Zuglasche: schwarz, Kunststoff
Kassette für Dach- oder Wandmontage
Stufenlos einstellbar

Befestigungsschrauben gehören nicht zum Lieferumfang

VE 1 St.

Type F128

Cassette Roller Blind

with brake pad

Pull rod: oval aluminium tube, 20 x 10 mm, with brake pad
Guide rails: aluminium, □ 16 mm
Pull tab: black, plastic
Cassette for roof or wall application
Steplessly adjustable

Fastening screws are not part of the unit supplied

S.U. 1

Bestellangaben: Bitte verwenden Sie diese Seite **in Kopie** als Bestellvordruck! Alle Angaben **zwingend erforderlich** für die Festlegung einer GHE-Artikel-Nr. (siehe Auftragsbestätigung/Rechnung)

Order Form: Please use **a copy** of this page when placing your order! All the information requested **must be provided** otherwise it will not be possible to process a GHE article number. (Please refer to order acknowledgment/invoice)

F128

Maß A Dimension A	☐	mm (min. ca. 420 mm, max. ca. 2.200 mm) mm (min. approx. 420 mm, max. approx. 2,200 mm)
Auszugslänge B Dimension extended length B	☐	mm (max. ca. 1.300 mm, je nach Stoffart) mm (max. approx. 1,300 mm, depending on the fabric chosen)
Maß C Dimension C	☐	mm mm
Lager (siehe Kapitel Einzelteile) Bracket (see section component parts)	☐ schwarz black	☐ kieselgrau pebble grey
	☐ Typ 3 Type 3	☐ Typ 4 Type 4 ☐ Typ 5 asymmetrisch Type 5 asymetric
Farbe der Kassette Colour of the cassette	☐ schwarz black	☐ kieselgrau pebble grey
Farbe der Führungsschienen Colour of the guide rails	☐ natur (silber), eloxiert nature (silver), anodized	☐ schwarz, eloxiert black, anodised
Rollostoff Blind fabric	Farbpalette und Material siehe Kapitel Rollostoffe Refer to section roller blind fabrics for colour range and materials	
	☐	
Einsatzort Place of application	☐	
Besondere Anforderungen / Normen Special requirements / Norms	☐	
Anfrage-Menge Quantity of request	☐	

Bemerkung / Comment

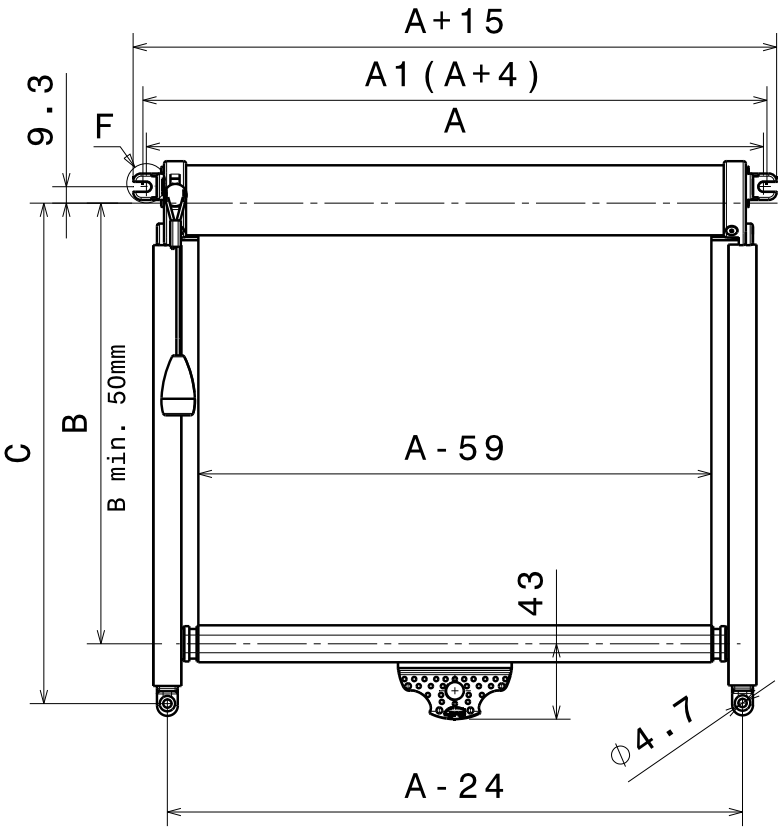

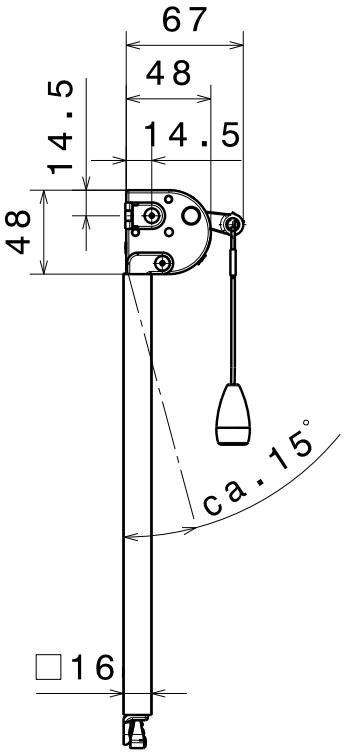

Zugkordel optional
pull cord optional

Detail F
Schraubenposition A1
screw position A1

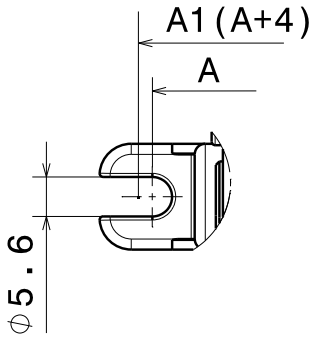

Typ F104

Kassetten-Rollo

mit Rasthebel und Führungsschienen

Zugstange: Alu-Ovalrohr, 20 x 10 mm, mit Rollenführung
Führungsschienen: Aluminium, □ 16 mm
Zuglasche: schwarz, Kunststoff
Kassette für Dach- oder Wandmontage
Stufenlos einstellbar

Befestigungsschrauben gehören nicht zum Lieferumfang

VE 1 St.

Type F104

Cassette Roller Blind

with ratchet and guide rails

Pull rod: oval aluminium tube, 20 x 10 mm, with roller guides
Guide rails: aluminium, □ 16 mm
Pull tab: black, plastic
Cassette for roof or wall application
Steplessly adjustable

Fastening screws are not part of the unit supplied

S.U. 1

Bestellangaben: Bitte verwenden Sie diese Seite **in Kopie** als Bestellvordruck! Alle Angaben **zwingend erforderlich** für die Festlegung einer GHE-Artikel-Nr. (siehe Auftragsbestätigung/Rechnung)

Order Form: Please use **a copy** of this page when placing your order! All the information requested **must be provided** otherwise it will not be possible to process a GHE article number. (Please refer to order acknowledgment/invoice)

F104

Maß A Dimension A	☐	mm (min. ca. 420 mm, max. ca. 2.200 mm) mm (min. approx. 420 mm, max. approx. 2,200 mm)
Auszugslänge B Dimension extended length B	☐	mm (max. ca. 1.300 mm, je nach Stoffart) mm (max. approx. 1,300 mm, depending on the fabric chosen)
Maß C Dimension C	☐	mm mm
Rasthebel Ratchet	☐ links left	☐ rechts right
Zugkordel (siehe Kapitel Einzelteile) Pull cord (see section component parts)	☐ Z1 ohne Z1 without	☐ Z2 Z2 ☐ Z3 Z3 ☐ Z4 Z4 ☐ mm besondere Länge mm special length
Lager (siehe Kapitel Einzelteile) Bracket (see section component parts)	☐ schwarz black	☐ kieselgrau pebble grey
	☐ Typ 3 Type 3	☐ Typ 4 Type 4 ☐ Typ 5 asymmetrisch Type 5 asymetric
Fliehkraftbremse Speed reducer	☐ mit with	☐ ohne without
Farbe der Kassette Colour of the cassette	☐ schwarz black	☐ kieselgrau pebble grey
Farbe der Führungsschienen Colour of the guide rails	☐ natur (silber), eloxiert nature (silver), anodized	☐ schwarz, eloxiert black, anodised
Rollostoff Blind fabric	Farbpalette und Material siehe Kapitel Rollostoffe Refer to section roller blind fabrics for colour range and materials	
	☐	
Einsatzort Place of application	☐	
Besondere Anforderungen / Normen Special requirements / Norms	☐	
Anfrage-Menge Quantity of request	☐	

Bemerkung / Comment

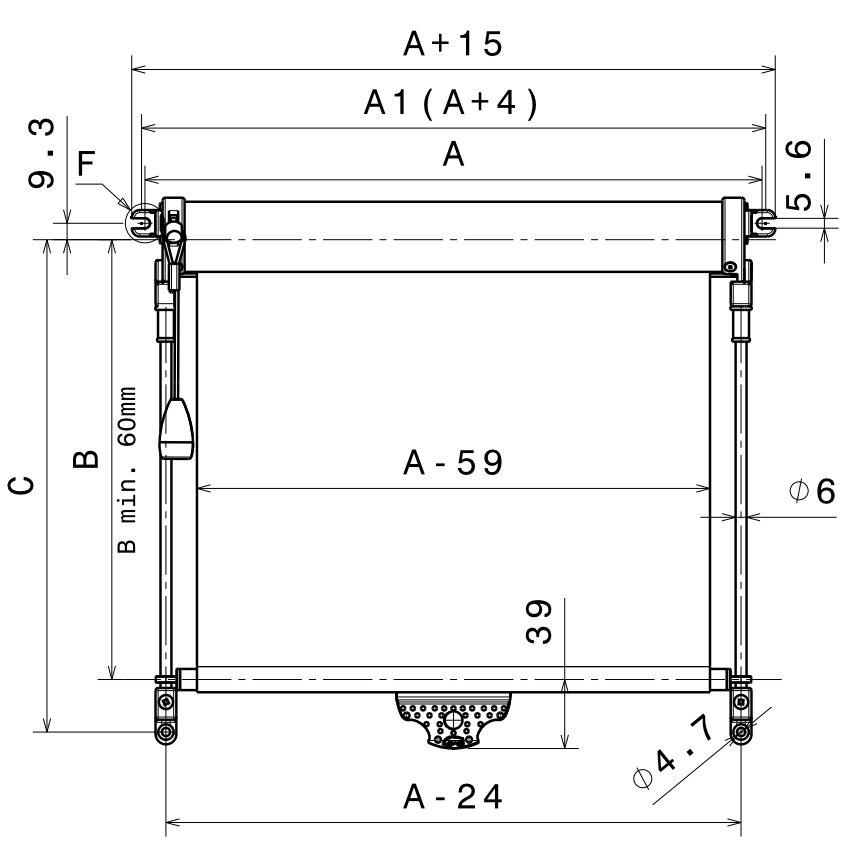

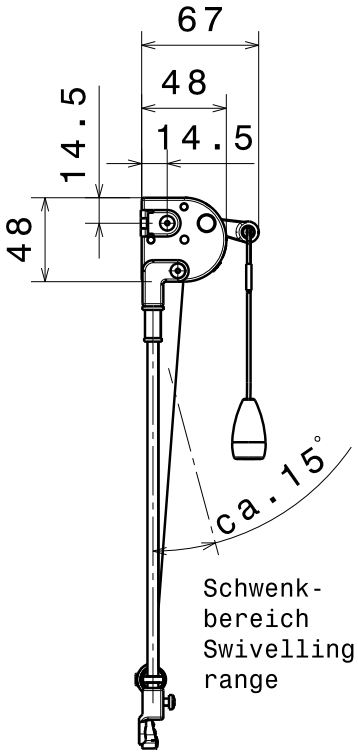

Zugkordel optional
pull cord optional

Detail F
Schraubenposition A1
screw position A1

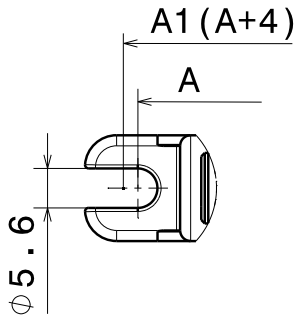

Typ F105

Kassetten-Rollo

mit Rasthebel und Führungsstangen

Zugstange: Alu-Rohr, Ø 12 mm, mit Führungsösen
Führungsstangen: Aluminium, Ø 6 mm
Zuglasche: schwarz, Kunststoff
Kassette für Dach- oder Wandmontage
Stufenlos einstellbar

Befestigungsschrauben gehören nicht zum Lieferumfang

VE 1 St.

Type F105

Cassette Roller Blind

with ratchet and guide rods

Pull rod: 12 mm dia. aluminium tube with guide eyelets
Guide rods: 6 mm dia. aluminium
Pull tab: black, plastic
Cassette for roof or wall application
Steplessly adjustable

Fastening screws are not part of the unit supplied

S.U. 1

Bestellangaben: Bitte verwenden Sie diese Seite **in Kopie** als Bestellvordruck! Alle Angaben **zwingend erforderlich** für die Festlegung einer GHE-Artikel-Nr. (siehe Auftragsbestätigung/Rechnung)

Order Form: Please use **a copy** of this page when placing your order! All the information requested **must be provided** otherwise it will not be possible to process a GHE article number. (Please refer to order acknowledgment/invoice)

F105

Maß A Dimension A	☐	mm (min. ca. 420 mm, max. ca. 2.200 mm) mm (min. approx. 420 mm, max. approx. 2,200 mm)
Auszugslänge B Dimension extended length B	☐	mm (max. ca. 1.300 mm, je nach Stoffart) mm (max. approx. 1,300 mm, depending on the fabric chosen)
Maß C Dimension C	☐	mm mm
Rasthebel Ratchet	☐ links / left ☐ rechts / right	
Zugkordel (siehe Kapitel Einzelteile) Pull cord (see section component parts)	☐ Z1 ohne / Z1 without ☐ Z2 / Z2 ☐ Z3 / Z3 ☐ Z4 / Z4 ☐ mm besondere Länge / mm special length	
Lager (siehe Kapitel Einzelteile) Bracket (see section component parts)	☐ schwarz / black ☐ kieselgrau / pebble grey	
	☐ Typ 1 / Type 1 ☐ Typ 2 / Type 2 ☐ Typ 3 / Type 3 ☐ Typ 4 / Type 4 ☐ Typ 6 / Type 6	
Anschläge Stoppers	☐ schwarz / black ☐ kieselgrau / pebble grey	
Kordelführung Cord guide	☐ schwarz / black ☐ kieselgrau / pebble grey	
Fliehkraftbremse Speed reducer	☐ mit / with ☐ ohne / without	
Farbe der Kassette Colour of the cassette	☐ schwarz / black ☐ kieselgrau / pebble grey	
Farbe der Führungsstangen Colour of the guide rods	☐ natur (silber), eloxiert / nature (silver), anodized ☐ schwarz, eloxiert / black, anodised	
Rollostoff Blind fabric	Farbpalette und Material siehe Kapitel Rollostoffe Refer to section roller blind fabrics for colour range and materials	
	☐	
Einsatzort Place of application	☐	
Besondere Anforderungen / Normen Special requirements / Norms	☐	
Anfrage-Menge Quantity of request	☐	
Bemerkung / Comment		

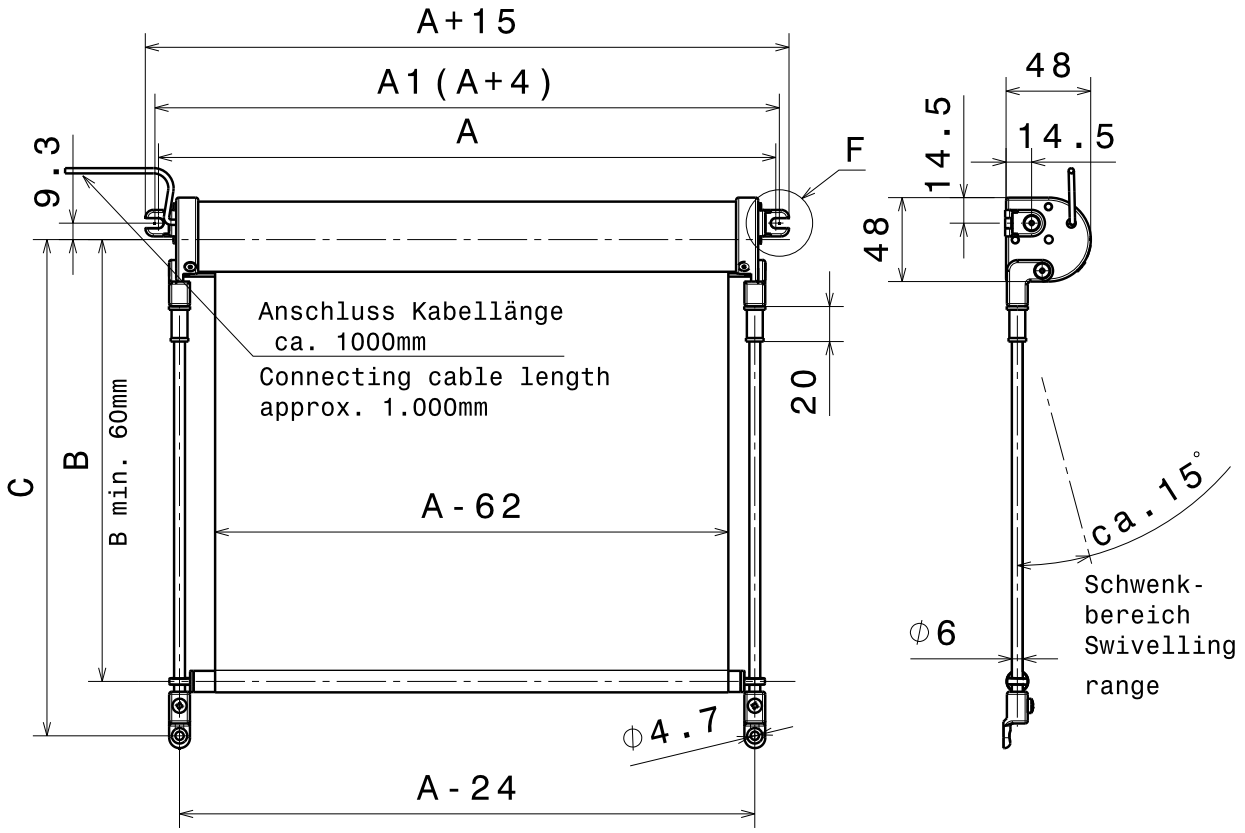

Detail F
Schraubenposition A1
screw position A1

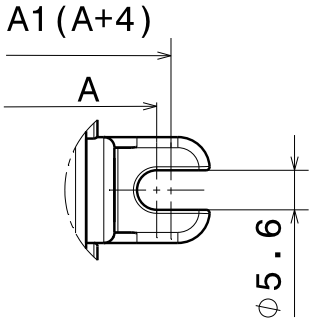

Typ F106

Kassetten-Rollo

mit Elektromotor und Führungsstangen

Zugstange: Alu-Rohr, Ø 12 mm, mit Führungsösen
Führungsstangen: Aluminium, Ø 6 mm
Kassette für Dach- oder Wandmontage
Stufenlos einstellbar

Befestigungsschrauben gehören nicht zum Lieferumfang

VE 1 St.

Type F106

Cassette Roller Blind

with electric motor and guide rods

Pull rod: 12 mm dia. aluminium tube with guide eyelets
Guide rods: 6 mm dia. aluminium
Cassette for roof or wall application
Steplessly adjustable

Fastening screws are not part of the unit supplied

S.U. 1

Bestellangaben: Bitte verwenden Sie diese Seite **in Kopie** als Bestellvordruck! Alle Angaben **zwingend erforderlich** für die Festlegung einer GHE-Artikel-Nr. (siehe Auftragsbestätigung/Rechnung)

Order Form: Please use **a copy** of this page when placing your order! All the information requested **must be provided** otherwise it will not be possible to process a GHE article number. (Please refer to order acknowledgment/invoice)

F106

Maß A Dimension A	☐	mm (min. ca. 420 mm, max. ca. 2.200 mm) mm (min. approx. 420 mm, max. approx. 2,200 mm)
Auszugslänge B Dimension extended length B	☐	mm (max. ca. 1.000 mm, je nach Stoffart) mm (max. approx. 1,000 mm, depending on the fabric chosen)
Maß C Dimension C	☐	mm mm
Elektromotor 24 Volt Electric motor 24 V	☐ links left	☐ rechts right
Lager (siehe Kapitel Einzelteile) Bracket (see section component parts)	☐ schwarz black	☐ kieselgrau pebble grey
	☐ Typ 1 Type 1	☐ Typ 2 Type 2 ☐ Typ 3 Type 3 ☐ Typ 4 Type 4 ☐ Typ 6 Type 6
Farbe der Kassette Colour of the cassette	☐ schwarz black	☐ kieselgrau pebble grey
Farbe der Führungsstangen Colour of the guide rods	☐ natur (silber), eloxiert nature (silver), anodized	☐ schwarz, eloxiert black, anodised
Rollostoff Blind fabric	Farbpalette und Material siehe Kapitel Rollostoffe Refer to section roller blind fabrics for colour range and materials	
	☐	
Einsatzort Place of application	☐	
Besondere Anforderungen / Normen Special requirements / Norms	☐	
Anfrage-Menge Quantity of request	☐	

Bemerkung / Comment

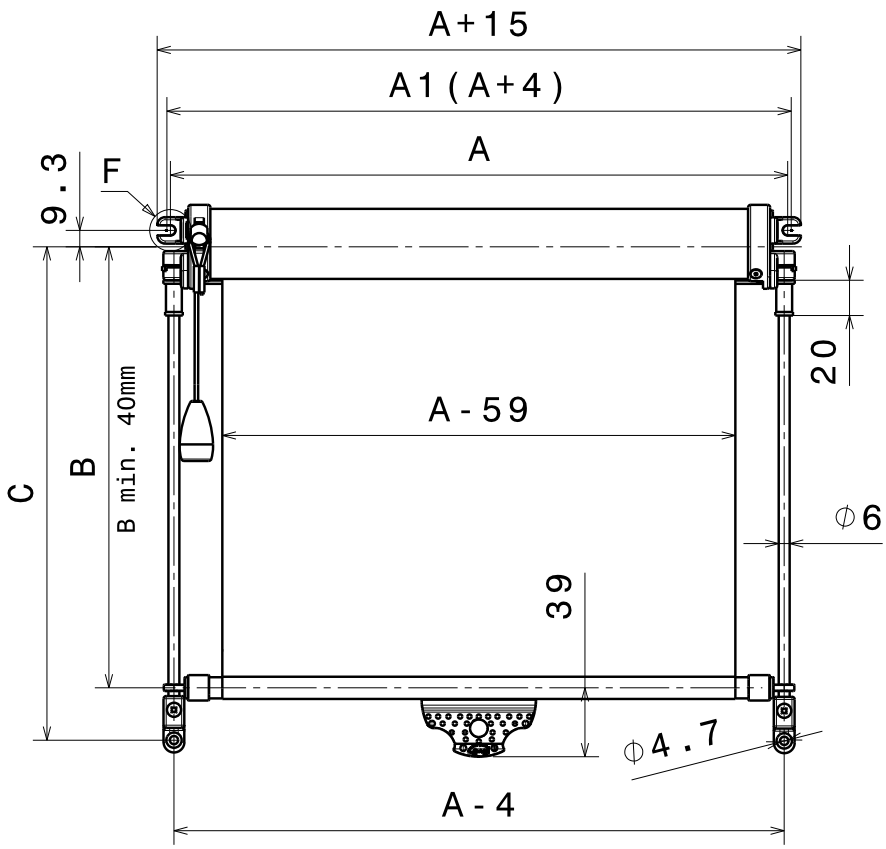

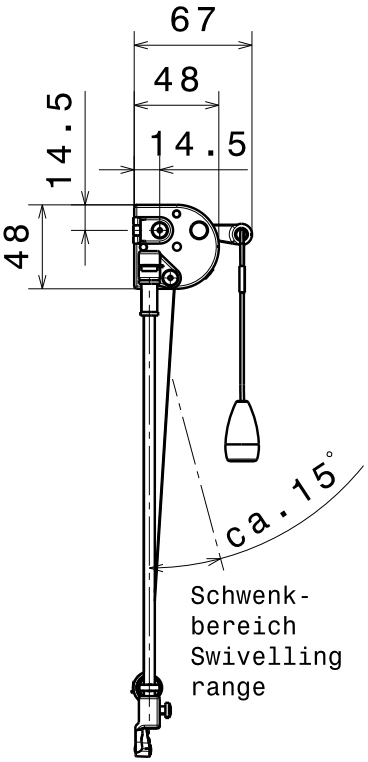

Zugkordel optonal
pull cord optional

Detail F
Schraubenposition A1
screw position A1

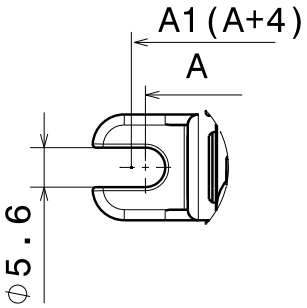

Typ F107

Kassetten-Rollo

mit Rasthebel und Führungsstangen

Zugstange: Alu-Rohr, Ø 12 mm, mit Führungsösen
Führungsstangen: Aluminium, Ø 6 mm
Arretierung durch Sprengringe in den oberen Lagerungen
Zuglasche: schwarz, Kunststoff
Kassette für Dach- oder Wandmontage
Stufenlos einstellbar

Befestigungsschrauben gehören nicht zum Lieferumfang

VE 1 St.

Type F107

Cassette Roller Blind

with ratchet and guide rods

Pull rod: 12 mm dia. aluminium tube with guide eyelets
Guide rods: 6 mm dia. aluminium
Retention achieved by means of split rings in the upper bearings
Pull tab: black, plastic
Cassette for roof or wall application
Steplessly adjustable

Fastening screws are not part of the unit supplied

S.U. 1

Bestellangaben: Bitte verwenden Sie diese Seite **in Kopie** als Bestellvordruck! Alle Angaben **zwingend erforderlich** für die Festlegung einer GHE-Artikel-Nr. (siehe Auftragsbestätigung/Rechnung)

Order Form: Please use **a copy** of this page when placing your order! All the information requested **must be provided** otherwise it will not be possible to process a GHE article number. (Please refer to order acknowledgment/invoice)

F107

Maß A Dimension A	☐	mm (min. ca. 420 mm, max. ca. 2.200 mm) mm (min. approx. 420 mm, max. approx. 2,200 mm)
Auszugslänge B Dimension extended length B	☐	mm (max. ca. 1.300 mm, je nach Stoffart) mm (max. approx. 1,300 mm, depending on the fabric chosen)
Maß C Dimension C	☐	mm mm
Rasthebel Ratchet	☐ links left	☐ rechts right
Zugkordel (siehe Kapitel Einzelteile) Pull cord (see section component parts)	☐ Z1 ohne Z1 without	☐ Z2 Z2 ☐ Z3 Z3 ☐ Z4 Z4 ☐ mm besondere Länge mm special length
Lager (siehe Kapitel Einzelteile) Bracket (see section component parts)	☐ schwarz black	☐ kieselgrau pebble grey
	☐ Typ 1 Type 1	☐ Typ 2 Type 2 ☐ Typ 3 Type 3 ☐ Typ 4 Type 4 ☐ Typ 6 Type 6
Anschläge Stoppers	☐ schwarz black	☐ kieselgrau pebble grey
Kordelführung Cord guide	☐ schwarz black	☐ kieselgrau pebble grey
Fliehkraftbremse Speed reducer	☐ mit with	☐ ohne without
Farbe der Kassette Colour of the cassette	☐ schwarz black	☐ kieselgrau pebble grey
Farbe der Führungsstangen Colour of the guide rods	☐ natur (silber), eloxiert nature (silver), anodized	☐ schwarz, eloxiert black, anodised
Rollostoff Blind fabric	Farbpalette und Material siehe Kapitel Rollostoffe Refer to section roller blind fabrics for colour range and materials	
	☐	
Einsatzort Place of application	☐	
Besondere Anforderungen / Normen Special requirements / Norms	☐	
Anfrage-Menge Quantity of request	☐	
Bemerkung / Comment		

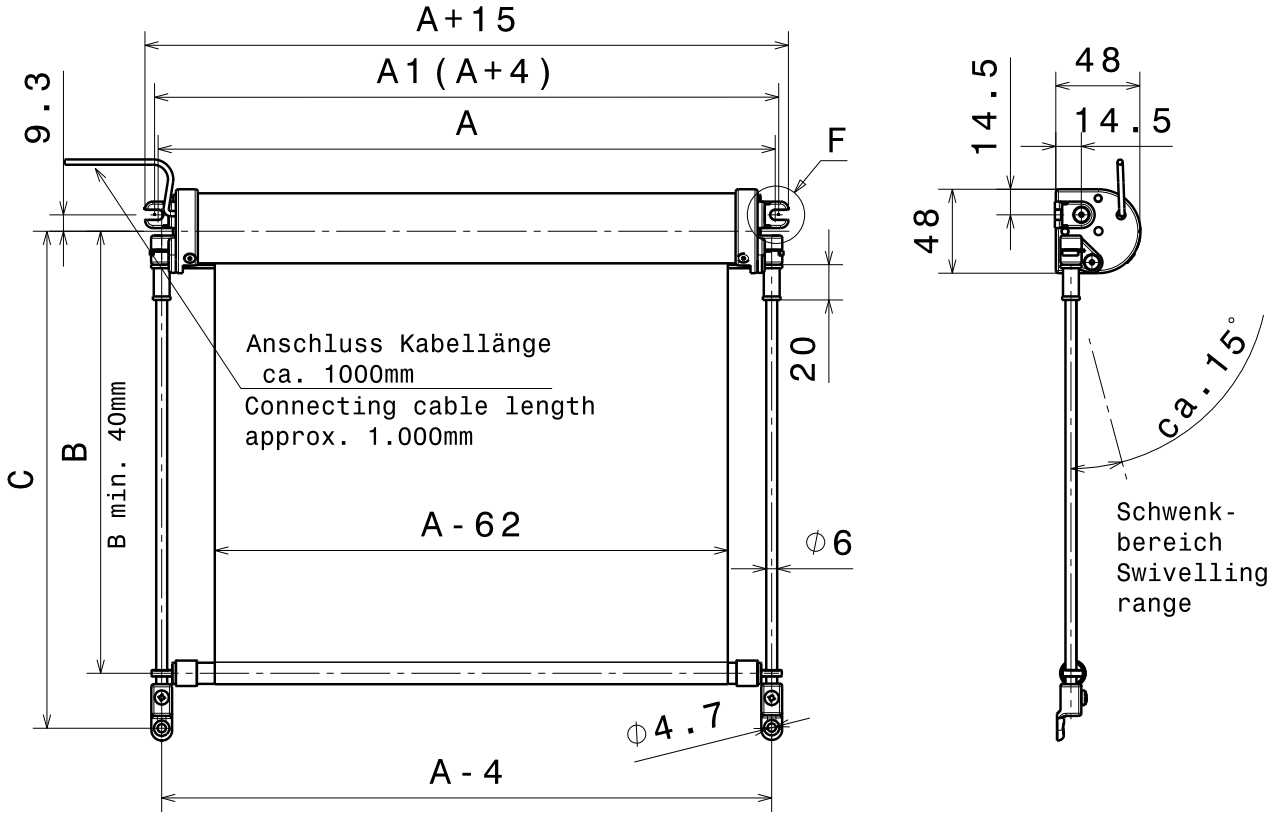

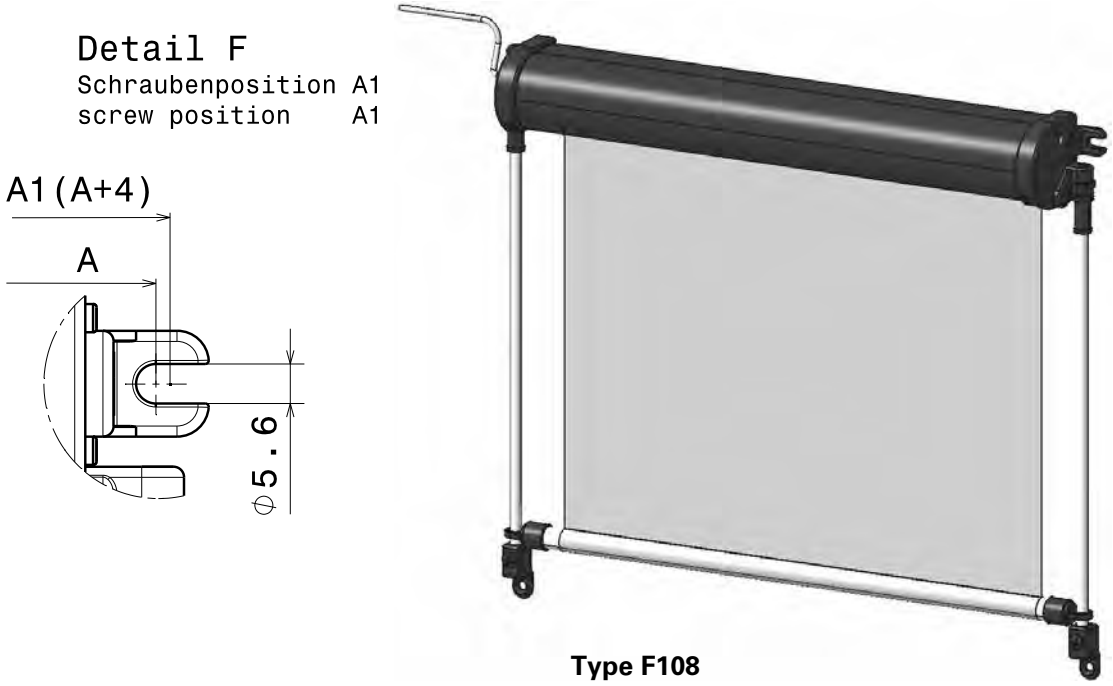

Typ F108

Kassetten-Rollo

mit Elektromotor und Führungsstangen

Zugstange: Alu-Rohr, Ø 12 mm, mit Führungsösen
Führungsstangen: Aluminium, Ø 6 mm
Arretierung durch Sprengringe in den oberen Lagerungen
Kassette für Dach- oder Wandmontage
Stufenlos einstellbar

Befestigungsschrauben gehören nicht zum Lieferumfang

VE 1 St.

Type F108

Cassette Roller Blind

with electric motor and guide rods

Pull rod: 12 mm dia. aluminium tube with guide eyelets
Guide rods: 6 mm dia. aluminium
Retention achieved by means of split rings in the upper bearings
Cassette for roof or wall application
Steplessly adjustable

Fastening screws are not part of the unit supplied

S.U. 1

Bestellangaben: Bitte verwenden Sie diese Seite **in Kopie** als Bestellvordruck! Alle Angaben **zwingend erforderlich** für die Festlegung einer GHE-Artikel-Nr. (siehe Auftragsbestätigung/Rechnung)

Order Form: Please use **a copy** of this page when placing your order! All the information requested **must be provided** otherwise it will not be possible to process a GHE article number. (Please refer to order acknowledgment/invoice)

F108

Maß A Dimension A	☐	mm (min. ca. 420 mm, max. ca. 2.200 mm) mm (min. approx. 420 mm, max. approx. 2,200 mm)
Auszugslänge B Dimension extended length B	☐	mm (max. ca. 1.000 mm, je nach Stoffart) mm (max. approx. 1,000 mm, depending on the fabric chosen)
Maß C Dimension C	☐	mm mm
Elektromotor 24 Volt Electric motor 24 V	☐ links left	☐ rechts right
Lager (siehe Kapitel Einzelteile) Bracket (see section component parts)	☐ schwarz black	☐ kieselgrau pebble grey
	☐ Typ 1 Type 1	☐ Typ 2 Type 2 ☐ Typ 3 Type 3 ☐ Typ 4 Type 4 ☐ Typ 6 Type 6
Farbe der Kassette Colour of the cassette	☐ schwarz black	☐ kieselgrau pebble grey
Farbe der Führungsstangen Colour of the guide rods	☐ natur (silber), eloxiert nature (silver), anodized	☐ schwarz, eloxiert black, anodised
Rollostoff Blind fabric	Farbpalette und Material siehe Kapitel Rollostoffe Refer to section roller blind fabrics for colour range and materials	
	☐	
Einsatzort Place of application	☐	
Besondere Anforderungen / Normen Special requirements / Norms	☐	
Anfrage-Menge Quantity of request	☐	

Bemerkung / Comment

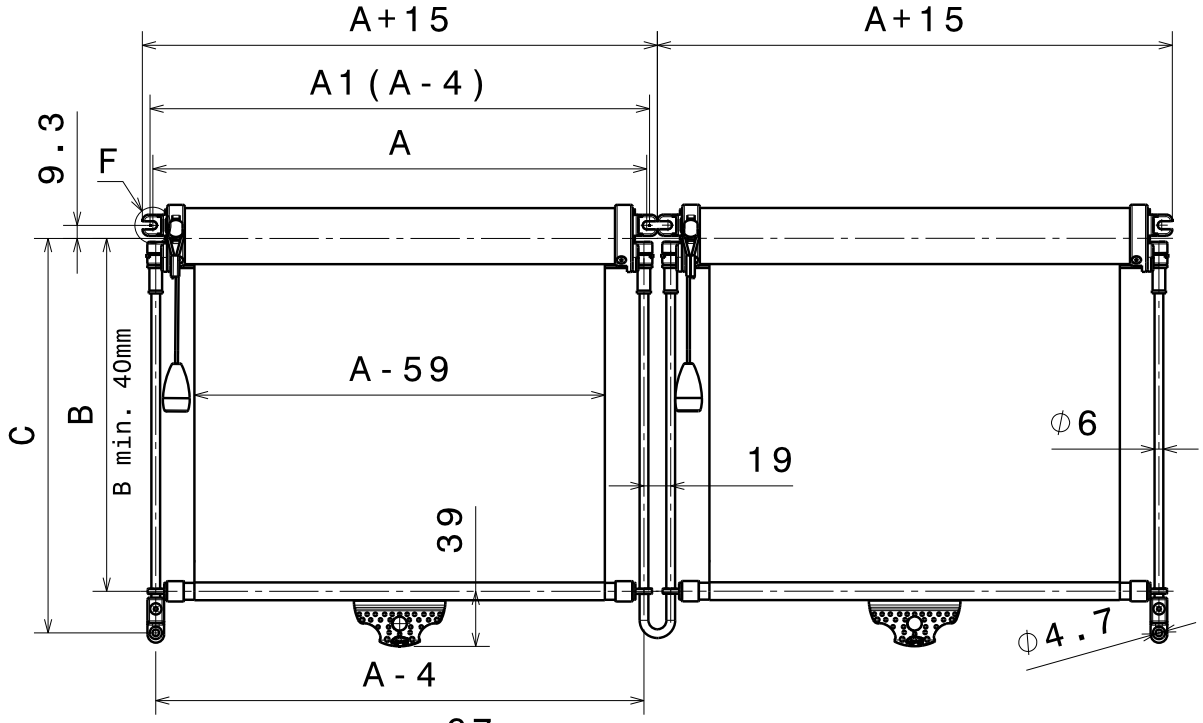

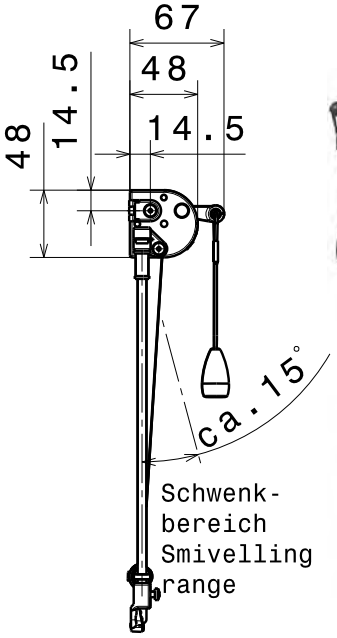

Detail F
Schraubenposition A1
screw position A1

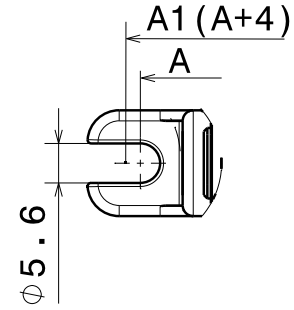

Zugkordel optional
pul cord optional

Typ F109

Kassetten-Rollo

mit Rasthebel und Mittelgabel für Doppelmontage

Zugstange: Alu-Rohr, Ø 12 mm, mit Führungsösen
Führungsstangen und Mittelgabel: Aluminium, Ø 6 mm
Arretierung durch Sprengringe in den oberen Lagerungen
Zuglasche: schwarz, Kunststoff
Kassette für Dach- oder Wandmontage
Stufenlos einstellbar

Befestigungsschrauben gehören nicht zum Lieferumfang

VE 1 Paar

Type F109

Cassette Roller Blind

with ratchet and centre-fork for twin assembly

Pull rod: 12 mm dia. aluminium tube with guide eyelets
Guide rods and centre-fork: 6 mm dia. aluminium
Retention achieved by means of split rings in the upper bearings
Pull tab: black, plastic
Cassette for roof or wall application
Steplessly adjustable

Fastening screws are not part of the unit supplied

S.U. 1 pair

Bestellangaben: Bitte verwenden Sie diese Seite **in Kopie** als Bestellvordruck! Alle Angaben **zwingend erforderlich** für die Festlegung einer GHE-Artikel-Nr. (siehe Auftragsbestätigung/Rechnung)

Order Form: Please use **a copy** of this page when placing your order! All the information requested **must be provided** otherwise it will not be possible to process a GHE article number. (Please refer to order acknowledgment/invoice)

F109

Maß A Dimension A	☐	mm (min. ca. 420 mm, max. ca. 2.200 mm) mm (min. approx. 420 mm, max. approx. 2,200 mm)
Auszugslänge B Dimension extended length B	☐	mm (max. ca. 1.300 mm, je nach Stoffart) mm (max. approx. 1,300 mm, depending on the fabric chosen)
Maß C Dimension C	☐	mm mm
Rasthebel Ratchet	Rollo links Roller blind	☐ links left left ☐ rechts right
	Rollo rechts Roller blind	☐ links right left ☐ rechts right
Zugkordel (siehe Kapitel Einzelteile) Pull cord (see section component parts)	☐ Z1 ohne Z1 without	☐ Z2 Z2 ☐ Z3 Z3 ☐ Z4 Z4 ☐ mm besondere Länge mm special length
Lager (siehe Kapitel Einzelteile) Bracket (see section component parts)	☐ schwarz black	☐ kieselgrau pebble grey
	☐ Typ 1 Type 1	☐ Typ 2 Type 2 ☐ Typ 3 Type 3 ☐ Typ 4 Type 4 ☐ Typ 6 Type 6
Anschläge Stoppers	☐ schwarz black	☐ kieselgrau pebble grey
Kordelführung Cord guide	☐ schwarz black	☐ kieselgrau pebble grey
Fliehkraftbremse Speed reducer	☐ mit with	☐ ohne without
Farbe der Kassette Colour of the cassette	☐ schwarz black	☐ kieselgrau pebble grey
Farbe der Führungsstangen Colour of the guide rods	☐ natur (silber), eloxiert nature (silver), anodized	☐ schwarz, eloxiert black, anodised
Rollostoff Blind fabric	Farbpalette und Material siehe Kapitel Rollostoffe Refer to section roller blind fabrics for colour range and materials	
	☐	
Einsatzort Place of application	☐	
Besondere Anforderungen / Normen Special requirements / Norms	☐	
Anfrage-Menge Quantity of request	☐	
Bemerkung / Comment		

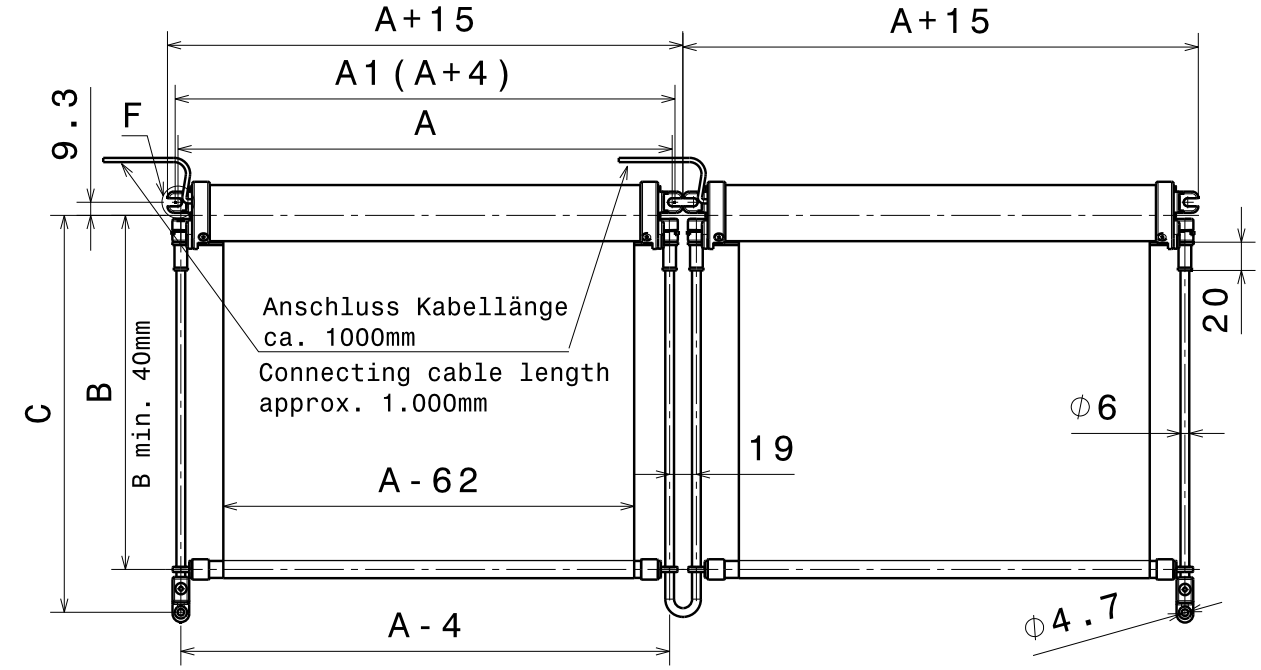

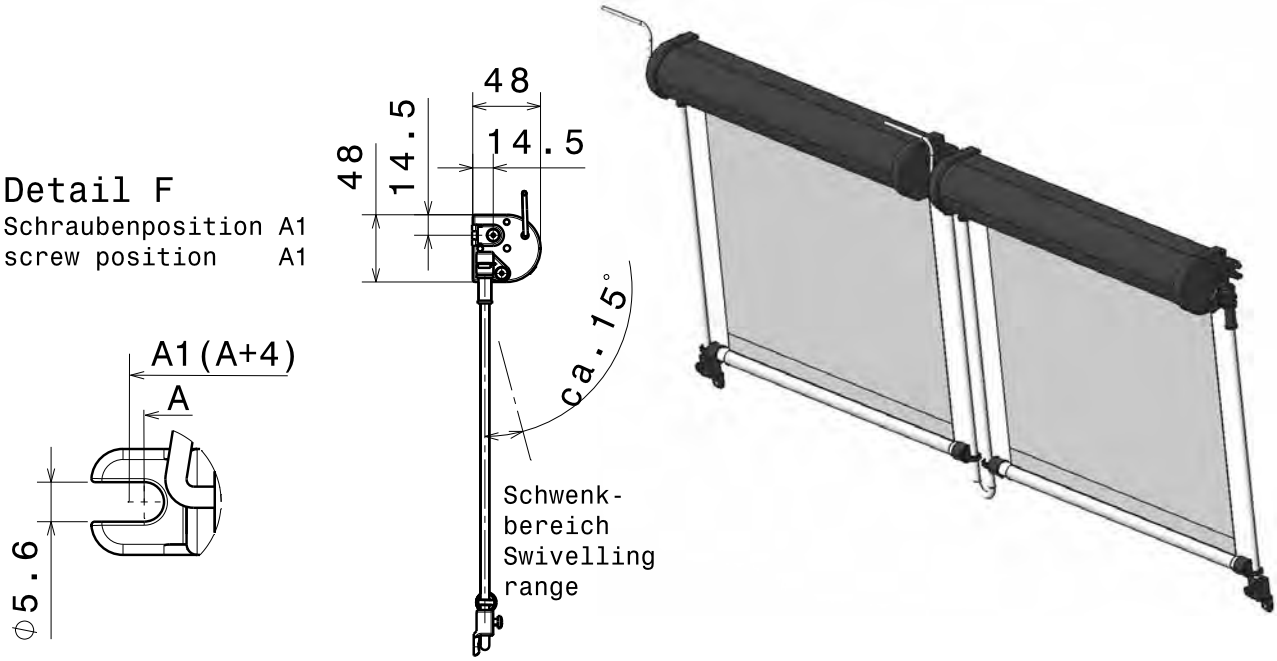

Typ F110

Kassetten-Rollo

mit Elektromotoren und Mittelgabel für Doppelmontage

Zugstange: Alu-Rohr, Ø 12 mm, mit Führungsösen
Führungsstangen und Mittelgabel: Aluminium, Ø 6 mm
Arretierung durch Sprengringe in den oberen Lagerungen
Kassette für Dach- oder Wandmontage
Stufenlos einstellbar

Befestigungsschrauben gehören nicht zum Lieferumfang

VE 1 Paar

Type F110

Cassette Roller Blind

with electric motors and with centre-fork for twin assembly

Pull rod: 12 mm dia. aluminium tube with guide eyelets
Guide rods and centre-fork: 6 mm dia. aluminium
Retention achieved by means of split rings in the upper bearings
Cassette for roof or wall application
Steplessly adjustable

Fastening screws are not part of the unit supplied

S.U. 1 pair

Bestellangaben: Bitte verwenden Sie diese Seite **in Kopie** als Bestellvordruck! Alle Angaben **zwingend erforderlich** für die Festlegung einer GHE-Artikel-Nr. (siehe Auftragsbestätigung/Rechnung)

Order Form: Please use **a copy** of this page when placing your order! All the information requested **must be provided** otherwise it will not be possible to process a GHE article number. (Please refer to order acknowledgment/invoice)

F110

Maß A Dimension A	☐	mm (min. ca. 420 mm, max. ca. 2.200 mm) mm (min. approx. 420 mm, max. approx. 2,200 mm)
Auszugslänge B Dimension extended length B	☐	mm (max. ca. 1.000 mm, je nach Stoffart) mm (max. approx. 1,000 mm, depending on the fabric chosen)
Maß C Dimension C	☐	mm mm
Elektromotor 24 Volt Electric motor 24 V	☐ links left	☐ rechts right
Lager (siehe Kapitel Einzelteile) Bracket (see section component parts)	☐ schwarz black	☐ kieselgrau pebble grey
	☐ Typ 1 Type 1	☐ Typ 2 Type 2 ☐ Typ 3 Type 3 ☐ Typ 4 Type 4 ☐ Typ 6 Type 6
Farbe der Kassette Colour of the cassette	☐ schwarz black	☐ kieselgrau pebble grey
Farbe der Führungsstangen Colour of the guide rods	☐ natur (silber), eloxiert nature (silver), anodized	☐ schwarz, eloxiert black, anodised
Rollostoff Blind fabric	Farbpalette und Material siehe Kapitel Rollostoffe Refer to section roller blind fabrics for colour range and materials	
	☐	
Einsatzort Place of application	☐	
Besondere Anforderungen / Normen Special requirements / Norms	☐	
Anfrage-Menge Quantity of request	☐	

Bemerkung / Comment

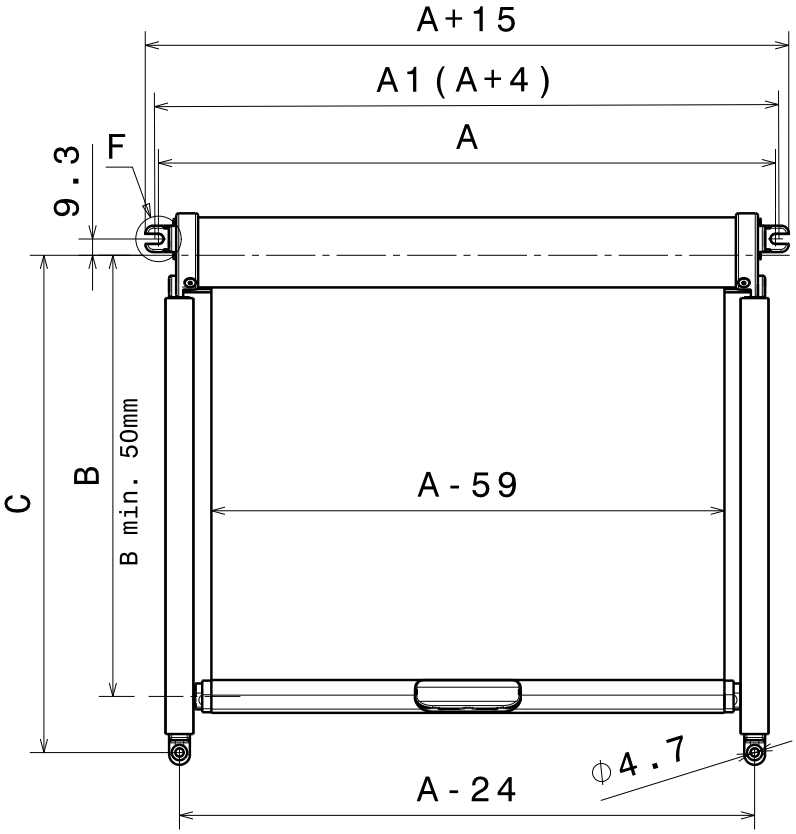

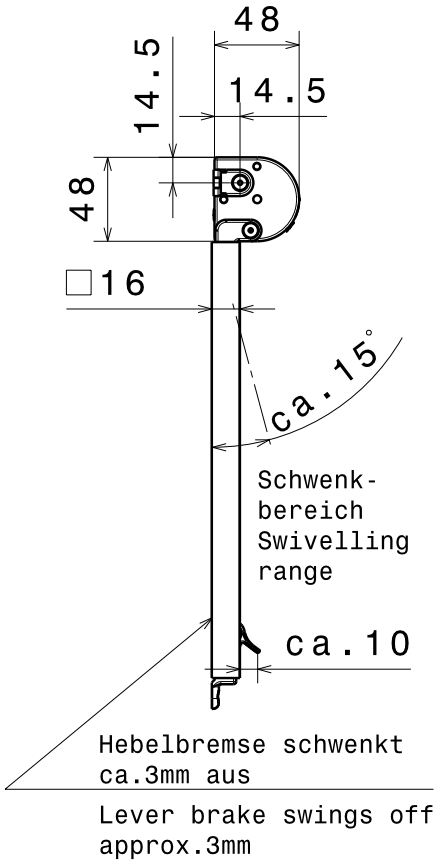

Detail F
Schraubenposition A1
screw position A1

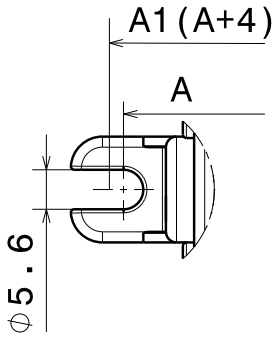

Typ F126

Kassetten-Rollo

mit Hebelbremse und Führungsschienen

Zugstange: Alu-Ovalrohr, 20 x 10 mm, mit Hebelbremse
Führungsschienen: Aluminium, □ 16 mm
Zuglasche: schwarz, Kunststoff
Kassette für Dach- oder Wandmontage
Stufenlos einstellbar

Befestigungsschrauben gehören nicht zum Lieferumfang

VE 1 St.

Type F126

Cassette Roller Blind

with lever brake and guide rails

Pull rod: oval aluminium tube 20 x 10 mm, with lever brake
Guide rails: aluminium, □ 16 mm
Pull tab: black, plastic
Cassette for roof or wall application
Steplessly adjustable

Fastening screws are not part of the unit supplied

S.U. 1

Bestellangaben: Bitte verwenden Sie diese Seite **in Kopie** als Bestellvordruck! Alle Angaben **zwingend erforderlich** für die Festlegung einer GHE-Artikel-Nr. (siehe Auftragsbestätigung/Rechnung)

Order Form: Please use **a copy** of this page when placing your order! All the information requested **must be provided** otherwise it will not be possible to process a GHE article number. (Please refer to order acknowledgment/invoice)

F126

Maß A Dimension A	☐	mm (min. ca. 420 mm, max. ca. 2.200 mm) mm (min. approx. 420 mm, max. approx. 2,200 mm)
Auszugslänge B Dimension extended length B	☐	mm (max. ca. 1.300 mm, je nach Stoffart) mm (max. approx. 1,300 mm, depending on the fabric chosen)
Maß C Dimension C	☐	mm mm
Lager (siehe Kapitel Einzelteile) Bracket (see section component parts)	☐ schwarz black	☐ kieselgrau pebble grey
	☐ Typ 3 Type 3	☐ Typ 4 Type 4 ☐ Typ 5 asymmetrisch Type 5 asymetric
Kordelführung Cord guide	☐ schwarz black	☐ kieselgrau pebble grey
Farbe der Kassette Colour of the cassette	☐ schwarz black	☐ kieselgrau pebble grey
Farbe der Führungsschienen Colour of the guide rails	☐ natur (silber), eloxiert nature (silver), anodized	☐ schwarz, eloxiert black, anodised
Rollostoff Blind fabric	Farbpalette und Material siehe Kapitel Rollostoffe Refer to section roller blind fabrics for colour range and materials	
	☐	
Einsatzort Place of application	☐	
Besondere Anforderungen / Normen Special requirements / Norms	☐	
Anfrage-Menge Quantity of request	☐	

Bemerkung / Comment

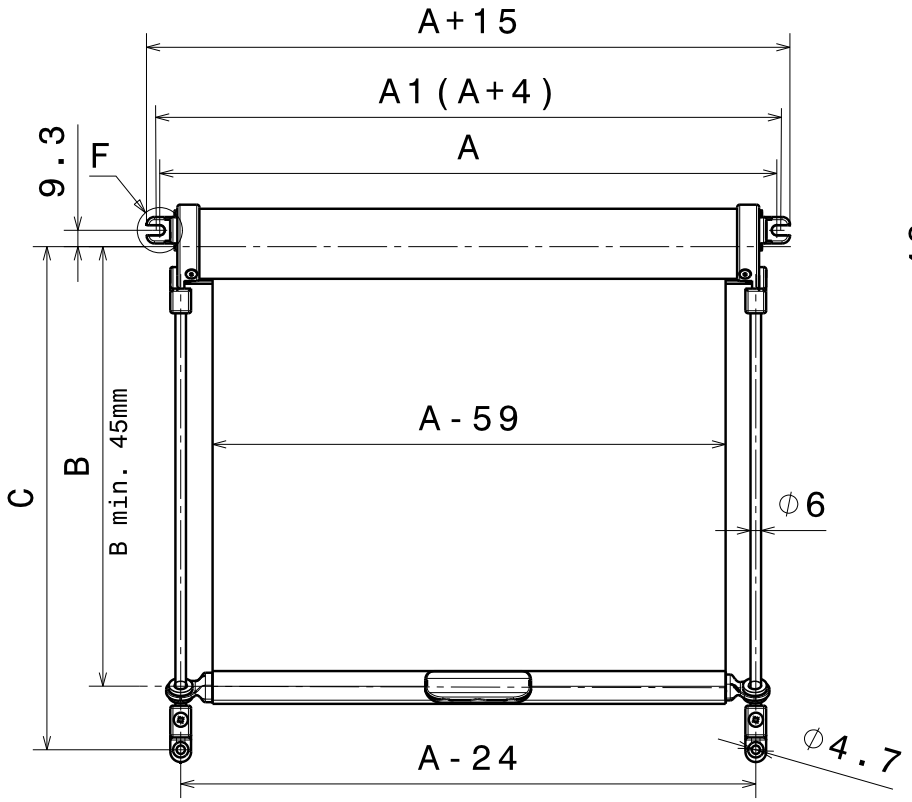

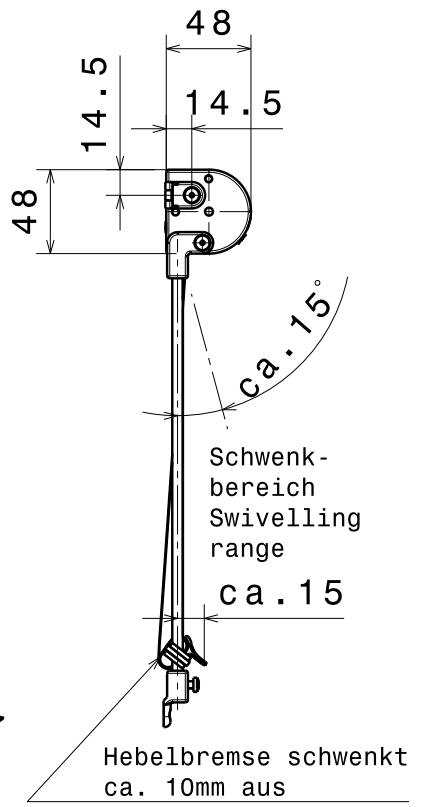

Detail F
Schraubenposition A1
screw position A1

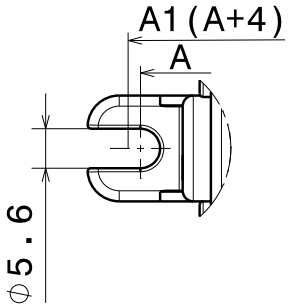

Typ F127

Kassetten-Rollo

mit Hebelbremse und Führungsstangen

Zugstange: Alu-Ovalrohr, 20 x 10 mm, mit Hebelbremse
Führungsstangen: Aluminium, Ø 6 mm
Zuglasche: schwarz, Kunststoff
Kassette für Dach- oder Wandmontage
Stufenlos einstellbar

Befestigungsschrauben gehören nicht zum Lieferumfang

VE 1 St.

Type F127

Cassette Roller Blind

with lever brake and guide rods

Pull rod: oval aluminium tube 20 x 10 mm, with lever brake
Guide rods: 6 mm dia. aluminium
Pull tab: black, plastic
Cassette for roof or wall application
Steplessly adjustable

Fastening screws are not part of the unit supplied

S.U. 1

Bestellangaben: Bitte verwenden Sie diese Seite **in Kopie** als Bestellvordruck! Alle Angaben **zwingend erforderlich** für die Festlegung einer GHE-Artikel-Nr. (siehe Auftragsbestätigung/Rechnung)

Order Form: Please use **a copy** of this page when placing your order! All the information requested **must be provided** otherwise it will not be possible to process a GHE article number. (Please refer to order acknowledgment/invoice)

F127

Maß A Dimension A	☐	mm (min. ca. 420 mm, max. ca. 2.200 mm) mm (min. approx. 420 mm, max. approx. 2,200 mm)
Auszugslänge B Dimension extended length B	☐	mm (max. ca. 1.300 mm, je nach Stoffart) mm (max. approx. 1,300 mm, depending on the fabric chosen)
Maß C Dimension C	☐	mm mm
Lager (siehe Kapitel Einzelteile) Bracket (see section component parts)	☐ schwarz black	☐ kieselgrau pebble grey
	☐ Typ 1 Type 1	☐ Typ 2 Type 2 ☐ Typ 3 Type 3 ☐ Typ 4 Type 4 ☐ Typ 6 Type 6
Anschläge Stoppers	☐ schwarz black	☐ kieselgrau pebble grey
Farbe der Kassette Colour of the cassette	☐ schwarz black	☐ kieselgrau pebble grey
Farbe der Führungsstangen Colour of the guide rods	☐ natur (silber), eloxiert nature (silver), anodized	☐ schwarz, eloxiert black, anodised
Rollostoff Blind fabric	Farbpalette und Material siehe Kapitel Rollostoffe Refer to section roller blind fabrics for colour range and materials	
	☐	
Einsatzort Place of application	☐	
Besondere Anforderungen / Normen Special requirements / Norms	☐	
Anfrage-Menge Quantity of request	☐	

Bemerkung / Comment

Rollos mit großer Rechteck-Kassette
Roller blinds with large rectangular cassette

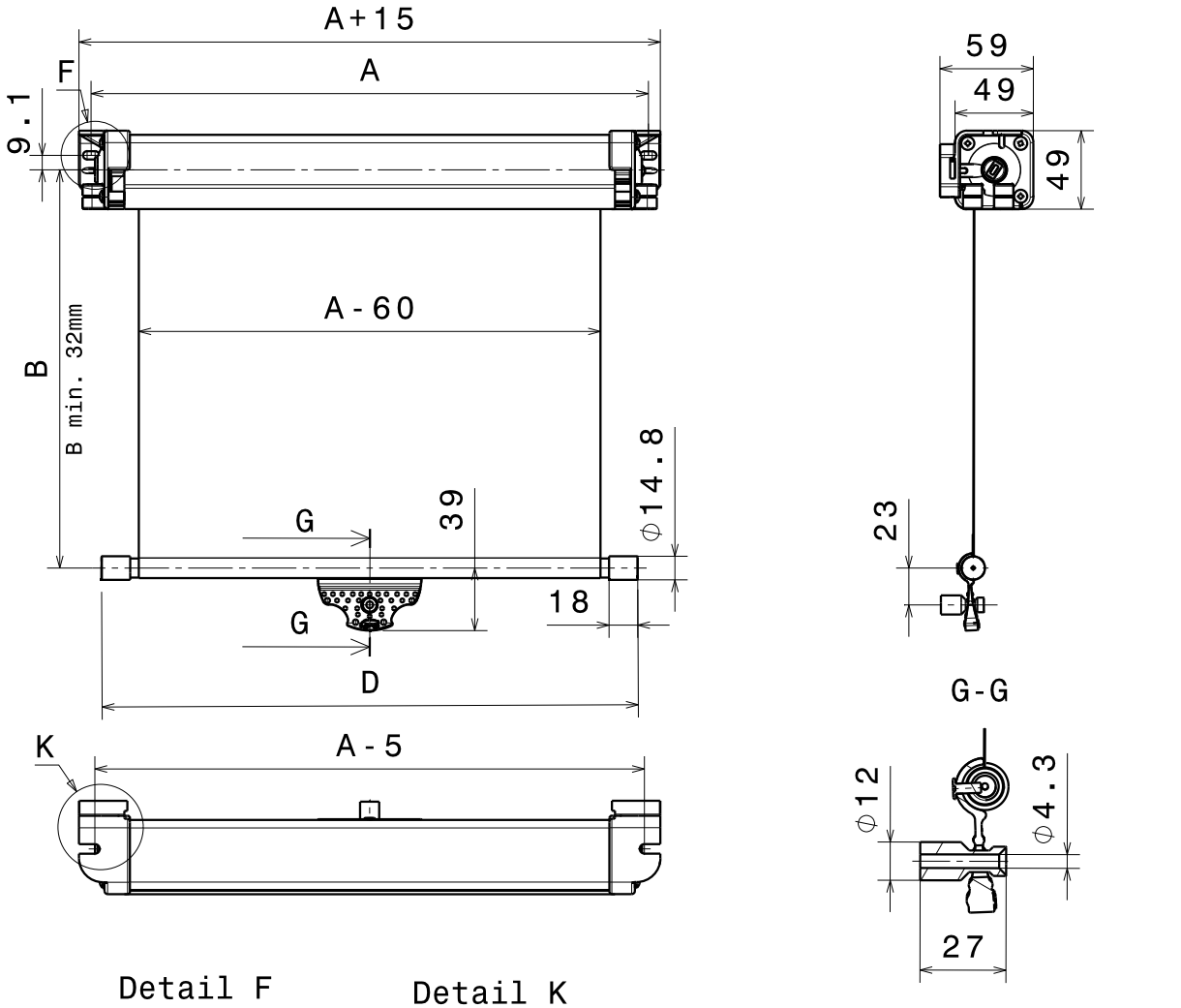

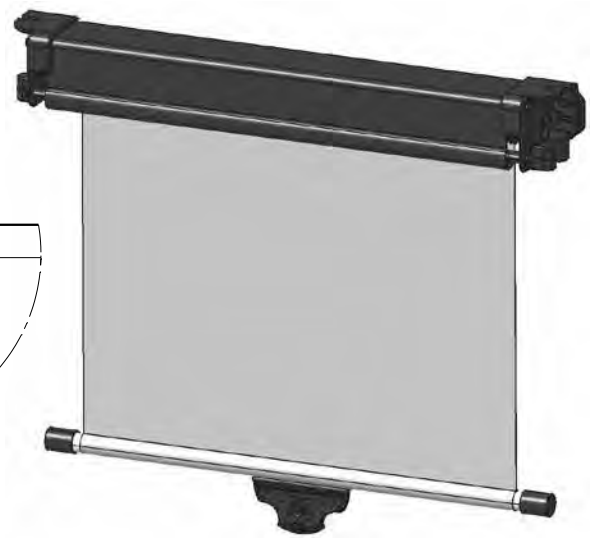

Typ F307

Kassetten-Rollo

zum Einhängen in Knopf

Zugstange: Alu-Rohr, Ø 12 mm, mit Endkappen
Zuglasche: schwarz, Kunststoff, mit Loch für Knopf
Kassette: schwarz für Dach- oder Wandmontage

Befestigungsschrauben gehören nicht zum Lieferumfang

VE 1 St.

Type F307

Cassette Roller Blind

for hanging into knop

Pull rod: 12 mm dia. aluminium tube with end caps
Pull tab: black, plastic, with hole for the knob
Cassette: black, for roof or wall application

Fastening screws are not part of the unit supplied

S.U. 1

Bestellangaben: Bitte verwenden Sie diese Seite **in Kopie** als Bestellvordruck! Alle Angaben **zwingend erforderlich** für die Festlegung einer GHE-Artikel-Nr. (siehe Auftragsbestätigung/Rechnung)

Order Form: Please use **a copy** of this page when placing your order! All the information requested **must be provided** otherwise it will not be possible to process a GHE article number. (Please refer to order acknowledgment/invoice)

F307

Maß A Dimension A	☐	mm (min. ca. 420 mm, max. ca. 2.200 mm) mm (min. approx. 420 mm, max. approx. 2,200 mm)
Auszugslänge B Dimension extended length B	☐	mm (max. ca. 1.200 mm, je nach Stoffart) mm (max. approx. 1,200 mm, depending on the fabric chosen)
Zugstangenlänge D Dimension length of rod D	☐	mm mm
Knopf Knob	☐ schwarz black	☐ kieselgrau pebble grey
Fliehkraftbremse Speed reducer	☐ mit with	☐ ohne without
Rollostoff Blind fabric	Farbpalette und Material siehe Kapitel Rollostoffe Refer to section roller blind fabrics for colour range and materials	
	☐	
Einsatzort Place of application	☐	
Besondere Anforderungen / Normen Special requirements / Norms	☐	
Anfrage-Menge Quantity of request	☐	

Bemerkung / Comment

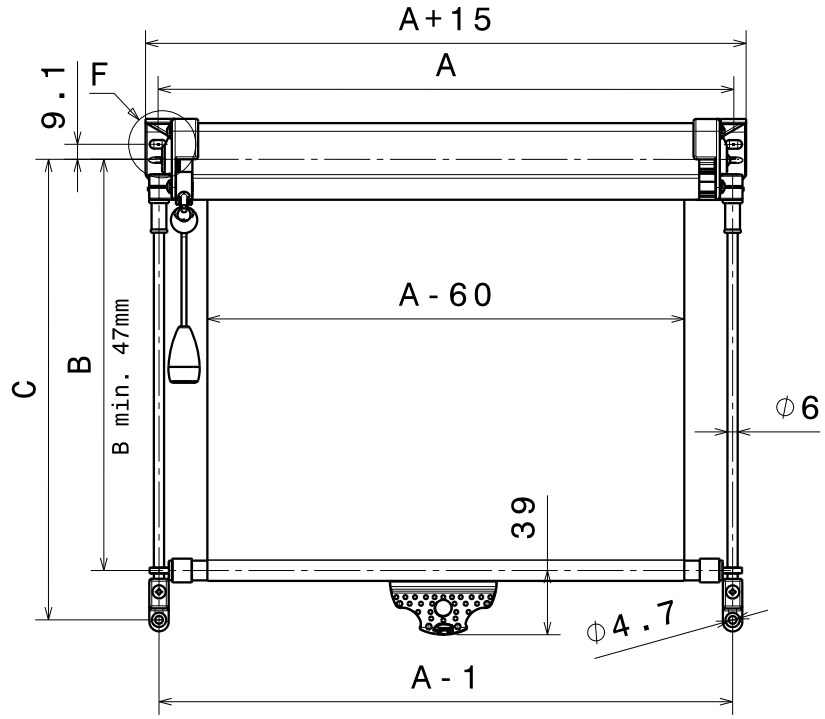

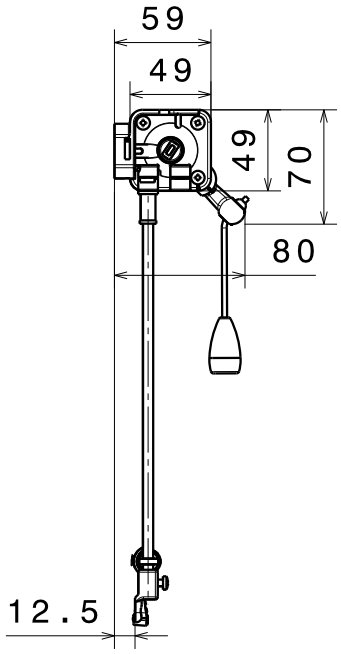

Zugkordel optional
pull cord optional

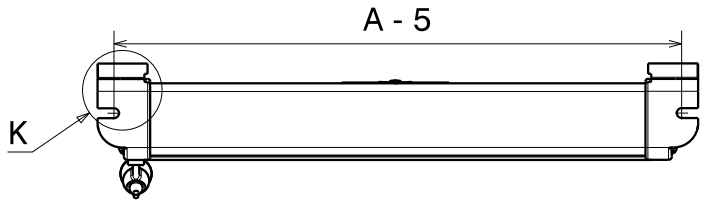

Detail F Detail K

Schraubenposition A1=A
screw position A1=A

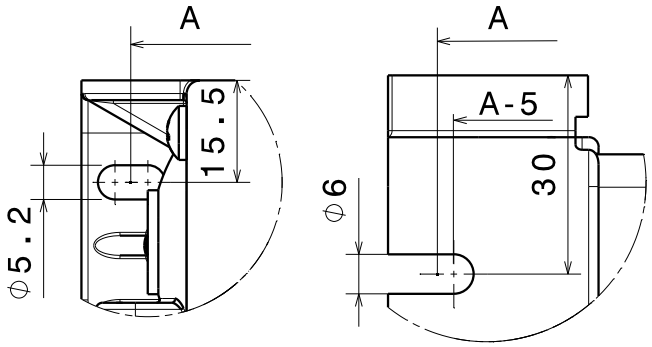

Typ F301

Kassetten-Rollo

mit Rasthebel und Führungsstangen

Zugstange: Alu-Rohr, Ø 12 mm, mit Führungsösen
Führungsstangen: Aluminium, Ø 6 mm
Arretierung durch Sprengringe in den oberen Lagerungen
Zuglasche: schwarz, Kunststoff
Kassette: schwarz, für Dach- oder Wandmontage
Stufenlos einstellbar

Befestigungsschrauben gehören nicht zum Lieferumfang

VE 1 St.

Type F301

Cassette Roller Blind

with ratchet and guide rods

Pull rod: 12 mm dia. aluminium tube with guide eyelets
Guide rods: 6 mm dia. aluminium
Retention achieved by means of split rings in the upper bearings
Pull tab: black, plastic
Cassette: black, for roof or wall application
Steplessly adjustable

Fastening screws are not part of the unit supplied

S.U. 1

Bestellangaben: Bitte verwenden Sie diese Seite **in Kopie** als Bestellvordruck! Alle Angaben **zwingend erforderlich** für die Festlegung einer GHE-Artikel-Nr. (siehe Auftragsbestätigung/Rechnung)

Order Form: Please use **a copy** of this page when placing your order! All the information requested **must be provided** otherwise it will not be possible to process a GHE article number. (Please refer to order acknowledgment/invoice)

F301

Maß A Dimension A	☐	mm (min. ca. 420 mm, max. ca. 2.200 mm) mm (min. approx. 420 mm, max. approx. 2,200 mm)
Auszugslänge B Dimension extended length B	☐	mm (max. ca. 1.200 mm, je nach Stoffart) mm (max. approx. 1,200 mm, depending on the fabric chosen)
Maß C Dimension C	☐	mm mm
Rasthebel Ratchet	☐ links left	☐ rechts right
Zugkordel (siehe Kapitel Einzelteile) Pull cord (see section component parts)	☐ Z1 ohne Z1 without	☐ Z2 Z2 ☐ Z3 Z3 ☐ Z4 Z4 ☐ mm besondere Länge mm special length
Lager (siehe Kapitel Einzelteile) Bracket (see section component parts)	☐ schwarz black	☐ kieselgrau pebble grey
	☐ Typ 1 Type 1	☐ Typ 2 Type 2 ☐ Typ 3 Type 3 ☐ Typ 4 Type 4 ☐ Typ 6 Type 6
Anschläge Stoppers	☐ schwarz black	☐ kieselgrau pebble grey
Kordelführung Cord guide	☐ schwarz black	☐ kieselgrau pebble grey
Fliehkraftbremse Speed reducer	☐ mit with	☐ ohne without
Farbe der Kassette Colour of the cassette	☐ schwarz black	☐ kieselgrau pebble grey
Farbe der Führungsstangen Colour of the guide rods	☐ natur (silber), eloxiert nature (silver), anodized	☐ schwarz, eloxiert black, anodised
Rollostoff Blind fabric	Farbpalette und Material siehe Kapitel Rollostoffe Refer to section roller blind fabrics for colour range and materials	
	☐	
Einsatzort Place of application	☐	
Besondere Anforderungen / Normen Special requirements / Norms	☐	
Anfrage-Menge Quantity of request	☐	
Bemerkung / Comment		

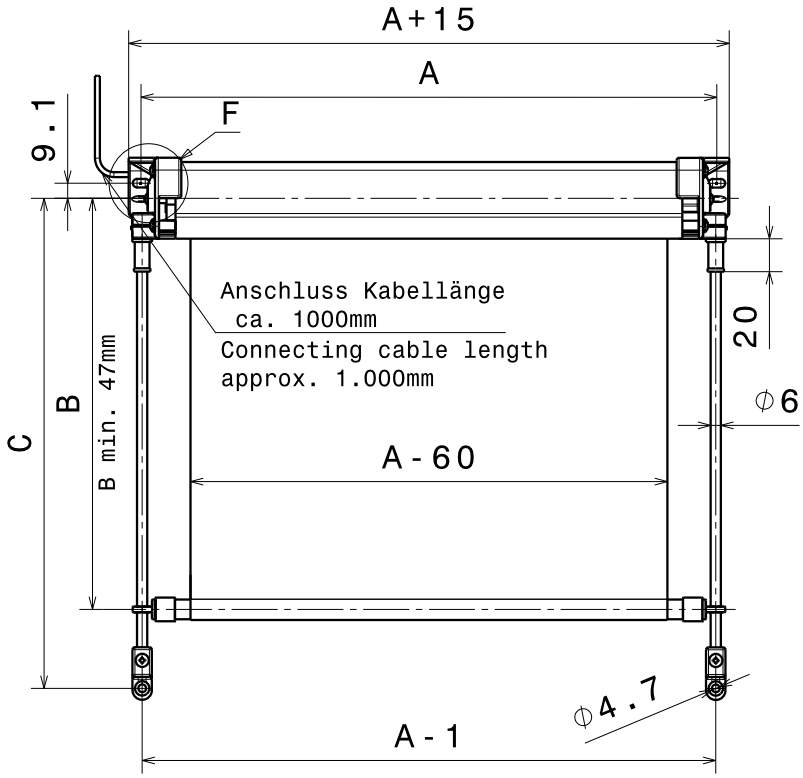

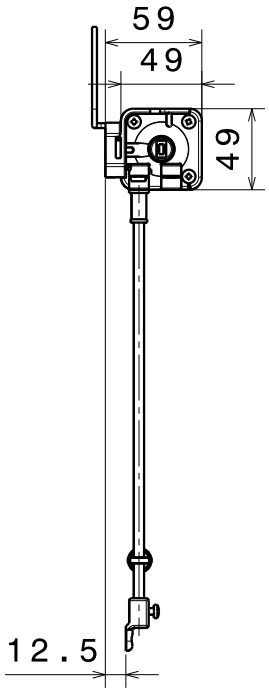

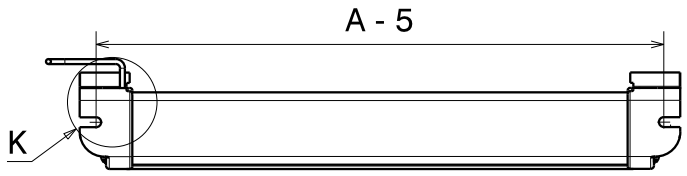

Detail F

Detail K

Schraubenposition A1=A
screw position A1=A

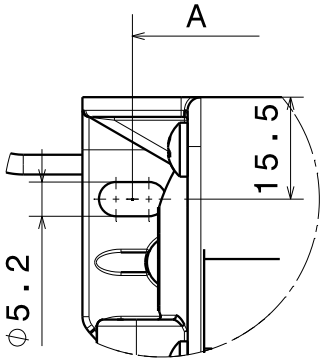

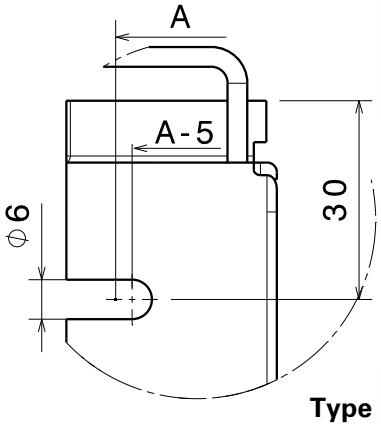

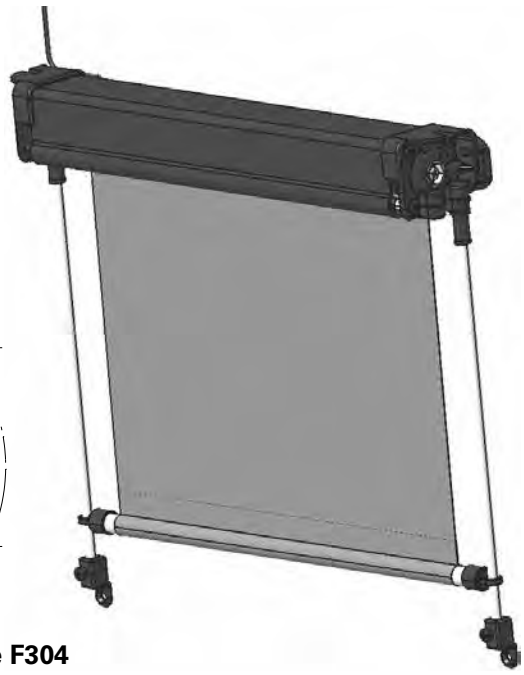

Typ F304

Kassetten-Rollo

mit Elektromotor und Führungsstangen

Zugstange: Alu-Rohr, Ø 12 mm, mit Führungsösen
Führungsstangen: Aluminium, Ø 6 mm
Arretierung durch Sprengringe in den oberen Lagerungen
Kassette: schwarz, für Dach- oder Wandmontage
Stufenlos einstellbar

Befestigungsschrauben gehören nicht zum Lieferumfang

VE 1 St.

Type F304

Cassette Roller Blind

with electric motor and guide rods

Pull rod: 12 mm dia. aluminium tube with guide eyelets
Guide rods: 6 mm dia. aluminium
Retention achieved by means of split rings in the upper bearings
Cassette: black, for roof or wall application
Steplessly adjustable

Fastening screws are not part of the unit supplied

S.U. 1

Bestellangaben: Bitte verwenden Sie diese Seite **in Kopie** als Bestellvordruck! Alle Angaben **zwingend erforderlich** für die Festlegung einer GHE-Artikel-Nr. (siehe Auftragsbestätigung/Rechnung)

Order Form: Please use **a copy** of this page when placing your order! All the information requested **must be provided** otherwise it will not be possible to process a GHE article number. (Please refer to order acknowledgment/invoice)

F304

Maß A Dimension A	☐	mm (min. ca. 420 mm, max. ca. 2.200 mm) mm (min. approx. 420 mm, max. approx. 2,200 mm)
Auszugslänge B Dimension extended length B	☐	mm (max. ca. 1.000 mm, je nach Stoffart) mm (max. approx. 1,000 mm, depending on the fabric chosen)
Maß C Dimension C	☐	mm mm
Elektromotor 24 Volt Electric motor 24 V	☐ links left	☐ rechts right
Lager (siehe Kapitel Einzelteile) Bracket (see section component parts)	☐ schwarz black	☐ kieselgrau pebble grey
	☐ Typ 1 Type 1	☐ Typ 2 Type 2 ☐ Typ 3 Type 3 ☐ Typ 4 Type 4 ☐ Typ 6 Type 6
Farbe der Führungsstangen Colour of the guide rods	☐ natur (silber), eloxiert nature (silver), anodized	☐ schwarz, eloxiert black, anodised
Rollostoff Blind fabric	Farbpalette und Material siehe Kapitel Rollostoffe Refer to section roller blind fabrics for colour range and materials	
	☐	
Einsatzort Place of application	☐	
Besondere Anforderungen / Normen Special requirements / Norms	☐	
Anfrage-Menge Quantity of request	☐	

Bemerkung / Comment

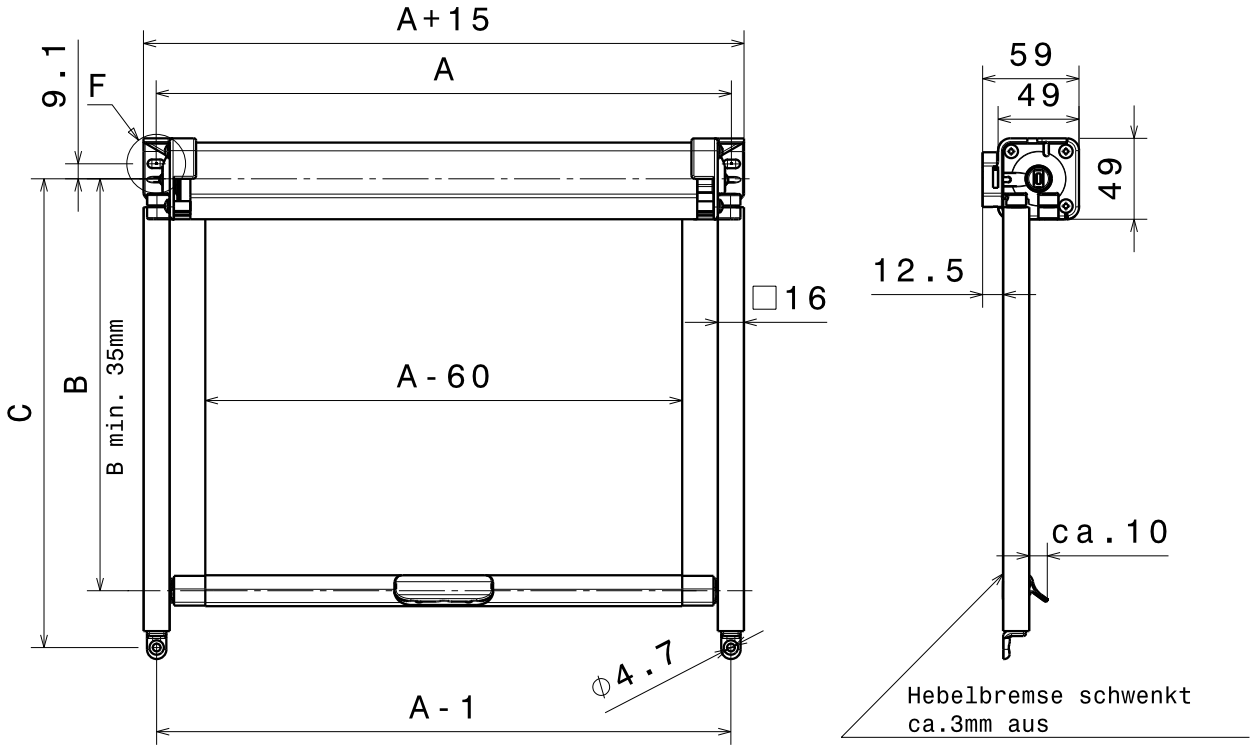

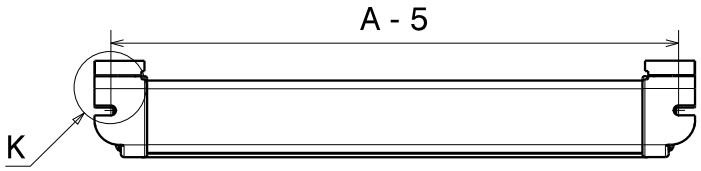

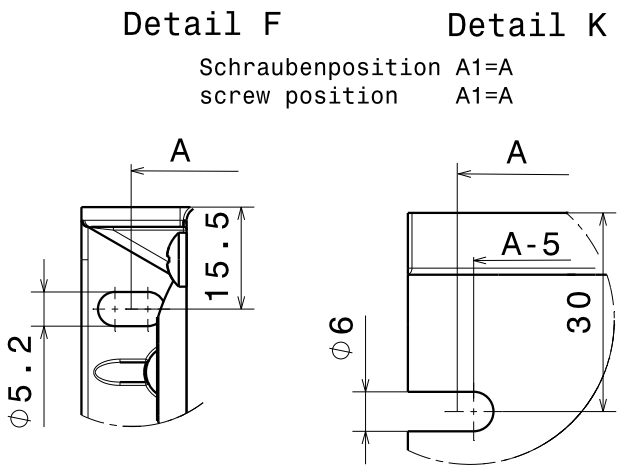

Typ F302

Kassetten-Rollo

mit Hebelbremse und Führungsschienen

Zugstange: Alu-Ovalrohr, 20 x 10 mm, mit Führungsexzenter
Führungsschienen: Aluminium, □ 16 mm
Zuglasche: schwarz, Kunststoff
Kassette: schwarz, für Dach- oder Wandmontage
Stufenlos einstellbar

Befestigungsschrauben gehören nicht zum Lieferumfang

VE 1 St.

Type F302

Cassette Roller Blind

with lever brake and guide rails

Pull rod: oval aluminium tube 20 x 10 mm, with eccentric guides
Guide rails: aluminium, □ 16 mm
Pull tab: black, plastic
Cassette: black, for roof or wall application
Steplessly adjustable

Fastening screws are not part of the unit supplied

S.U. 1

Bestellangaben: Bitte verwenden Sie diese Seite **in Kopie** als Bestellvordruck! Alle Angaben **zwingend erforderlich** für die Festlegung einer GHE-Artikel-Nr. (siehe Auftragsbestätigung/Rechnung)

Order Form: Please use **a copy** of this page when placing your order! All the information requested **must be provided** otherwise it will not be possible to process a GHE article number. (Please refer to order acknowledgment/invoice)

F302

Maß A Dimension A	☐	mm (min. ca. 420 mm, max. ca. 2.200 mm) mm (min. approx. 420 mm, max. approx. 2,200 mm)
Auszugslänge B Dimension extended length B	☐	mm (max. ca. 1.200 mm, je nach Stoffart) mm (max. approx. 1,200 mm, depending on the fabric chosen)
Maß C Dimension C	☐	mm mm
Lager (siehe Kapitel Einzelteile) Bracket (see section component parts)	☐ schwarz black	☐ kieselgrau pebble grey
	☐ Typ 3 Type 3	☐ Typ 4 Type 4 ☐ Typ 5 asymmetrisch Type 5 asymetric
Kordelführung Cord guide	☐ schwarz black	☐ kieselgrau pebble grey
Farbe der Führungsschienen Colour of the guide rails	☐ natur (silber), eloxiert nature (silver), anodized	☐ schwarz, eloxiert black, anodised
Rollostoff Blind fabric	Farbpalette und Material siehe Kapitel Rollostoffe Refer to section roller blind fabrics for colour range and materials	
	☐	
Einsatzort Place of application	☐	
Besondere Anforderungen / Normen Special requirements / Norms	☐	
Anfrage-Menge Quantity of request	☐	

Bemerkung / Comment

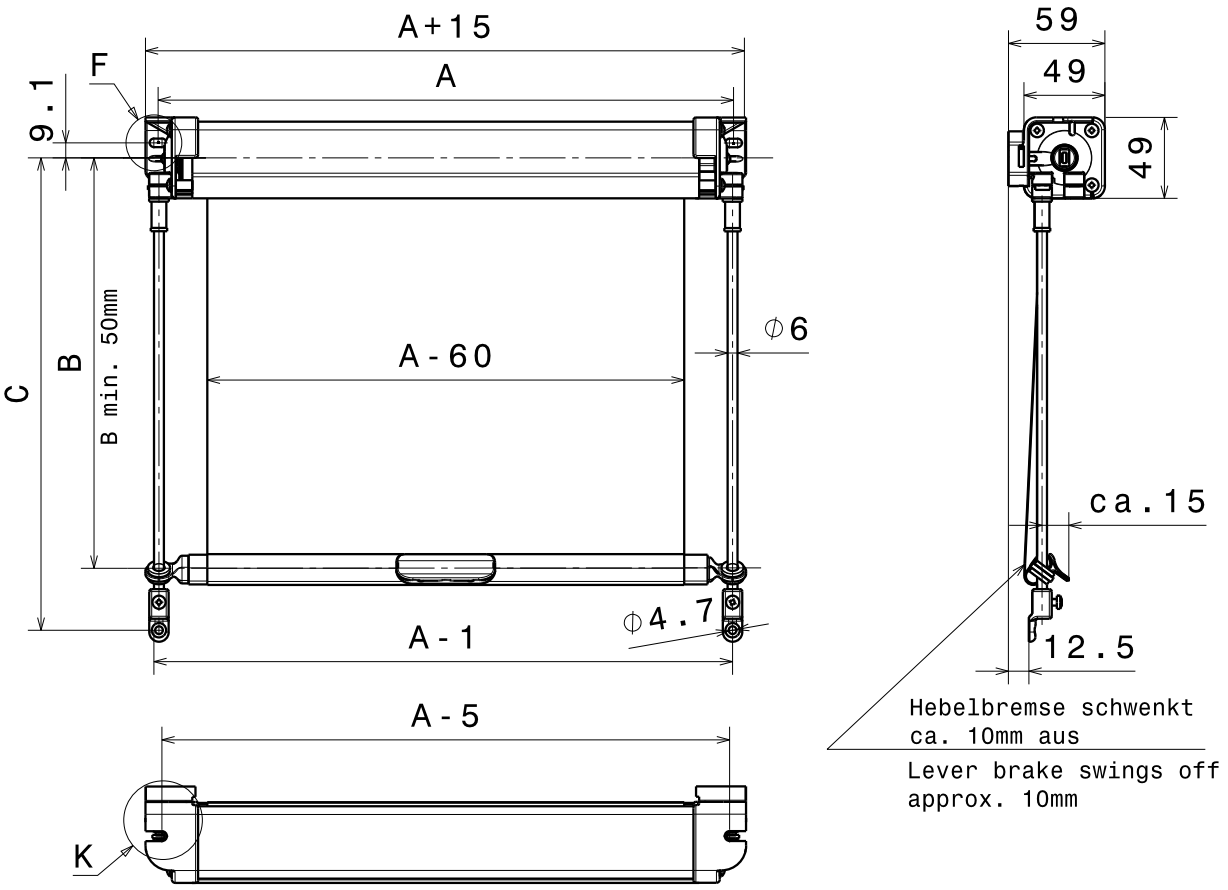

Detail F

Detail K

Schraubenposition A1=A
screw position A1=A

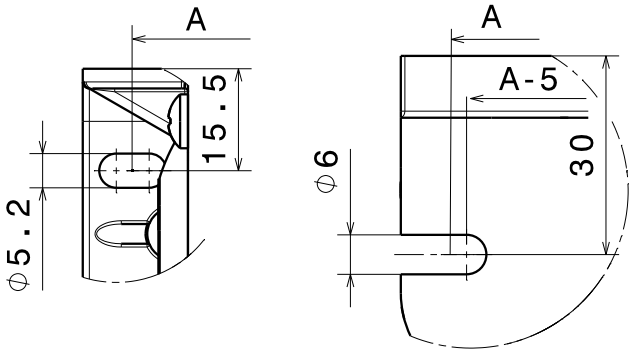

Typ F305

Kassetten-Rollo

mit Hebelbremse und Führungsstangen

Zugstange: Alu-Ovalrohr, 20 x 10 mm, mit Führungsexzenter
Führungsstangen: Aluminium, Ø 6 mm
Arretierung durch Sprengringe in den oberen Lagerungen
Zuglasche: schwarz, Kunststoff
Kassette: schwarz, für Dach- oder Wandmontage
Stufenlos einstellbar

Befestigungsschrauben gehören nicht zum Lieferumfang

VE 1 St.

Type F305

Cassette Roller Blind

with lever brake and guide rods

Pull rod: oval aluminium tube 20 x 10 mm, with eccentric guides
Guide rods: 6 mm dia. aluminium
Retention achieved by means of split rings in the upperbearings
Pull tab: black, plastic
Cassette: black, for roof or wall application
Steplessly adjustable

Fastening screws are not part of the unit supplied

S.U. 1

Bestellangaben: Bitte verwenden Sie diese Seite **in Kopie** als Bestellvordruck! Alle Angaben **zwingend erforderlich** für die Festlegung einer GHE-Artikel-Nr. (siehe Auftragsbestätigung/Rechnung)

Order Form: Please use **a copy** of this page when placing your order! All the information requested **must be provided** otherwise it will not be possible to process a GHE article number. (Please refer to order acknowledgment/invoice)

F305

Maß A Dimension A	☐	mm (min. ca. 420 mm, max. ca. 2.200 mm) mm (min. approx. 420 mm, max. approx. 2,200 mm)
Auszugslänge B Dimension extended length B	☐	mm (max. ca. 1.200 mm, je nach Stoffart) mm (max. approx. 1,200 mm, depending on the fabric chosen)
Maß C Dimension C	☐	mm mm
Lager (siehe Kapitel Einzelteile) Bracket (see section component parts)	☐ schwarz black	☐ kieselgrau pebble grey
	☐ Typ 1 Type 1	☐ Typ 2 Type 2 ☐ Typ 3 Type 3 ☐ Typ 4 Type 4 ☐ Typ 6 Type 6
Anschläge Stoppers	☐ schwarz black	☐ kieselgrau pebble grey
Farbe der Führungsstangen Colour of the guide rods	☐ natur (silber), eloxiert nature (silver), anodized	☐ schwarz, eloxiert black, anodised
Rollostoff Blind fabric	Farbpalette und Material siehe Kapitel Rollostoffe Refer to section roller blind fabrics for colour range and materials	
	☐	
Einsatzort Place of application	☐	
Besondere Anforderungen / Normen Special requirements / Norms	☐	
Anfrage-Menge Quantity of request	☐	

Bemerkung / Comment

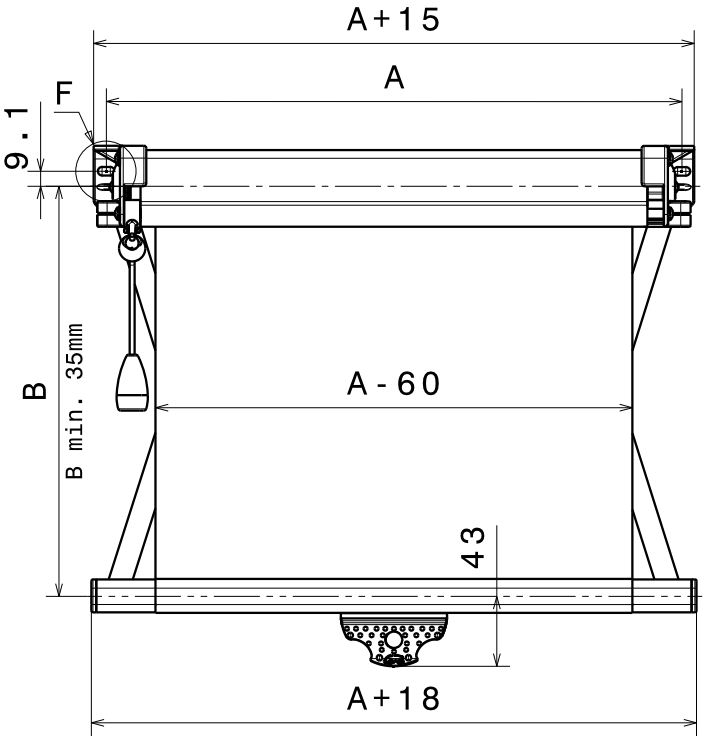

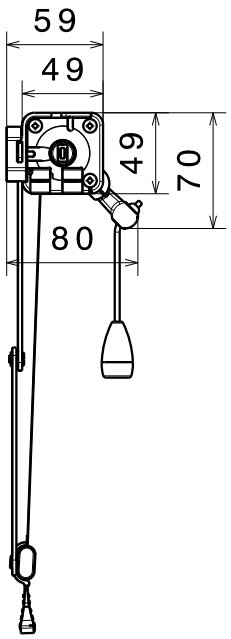

Zugkordel optional
pull cord optional

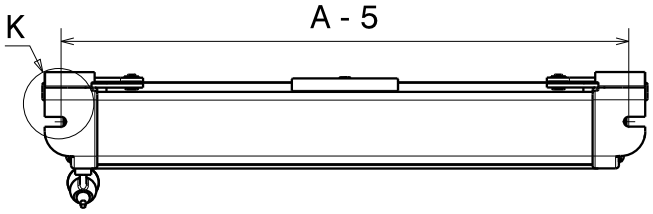

Detail F

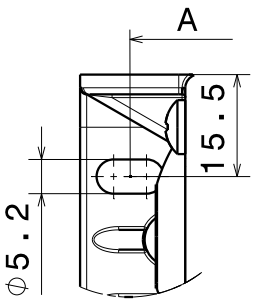

Detail K

Schraubenposition A1=A
screw position A1=A

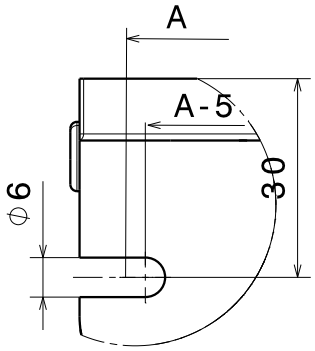

Typ F303

Kassetten-Rollo

mit Scherenführung

Zugstange: Alu-Ovalrohr, 20 x 10 mm, mit Endkappen
Führungsschere: schwarz, rostfreier Stahl
Zuglasche: schwarz, Kunststoff
Kassette: schwarz, für Dach- oder Wandmontage
Stufenlos einstellbar

Befestigungsschrauben gehören nicht zum Lieferumfang

VE 1 St.

Type F303

Cassette Roller Blind

with scissor guide

Pull rod: oval aluminium tube 20 x 10 mm, with end caps
Scissor guide: black, stainless steel
Pull tab: black, plastic
Cassette: black, for roof or wall application
Steplessly adjustable

Fastening screws are not part of the unit supplied

S.U. 1

Bestellangaben: Bitte verwenden Sie diese Seite **in Kopie** als Bestellvordruck! Alle Angaben **zwingend erforderlich** für die Festlegung einer GHE-Artikel-Nr. (siehe Auftragsbestätigung/Rechnung)

Order Form: Please use **a copy** of this page when placing your order! All the information requested **must be provided** otherwise it will not be possible to process a GHE article number. (Please refer to order acknowledgment/invoice)

F303

Maß A Dimension A	☐	mm (min. ca. 420 mm, max. ca. 2.200 mm) mm (min. approx. 420 mm, max. approx. 2,200 mm)
Auszugslänge B Dimension extended length B	☐	mm (max. ca. 700 mm, abhängig von Maß A) mm (max. approx. 700 mm, depending on dimension A)
Rasthebel Ratchet	☐ links left	☐ rechts right
Zugkordel (siehe Kapitel Einzelteile) Pull cord (see section component parts)	☐ Z1 ohne Z1 without	☐ Z2 Z2 ☐ Z3 Z3 ☐ mm besondere Länge mm special length
Fliehkraftbremse Speed reducer	☐ mit with	☐ ohne without
Rollostoff Blind fabric	Farbpalette und Material siehe Kapitel Rollostoffe Refer to section roller blind fabrics for colour range and materials	
	☐	
Einsatzort Place of application	☐	
Besondere Anforderungen / Normen Special requirements / Norms	☐	
Anfrage-Menge Quantity of request	☐	

Bemerkung / Comment

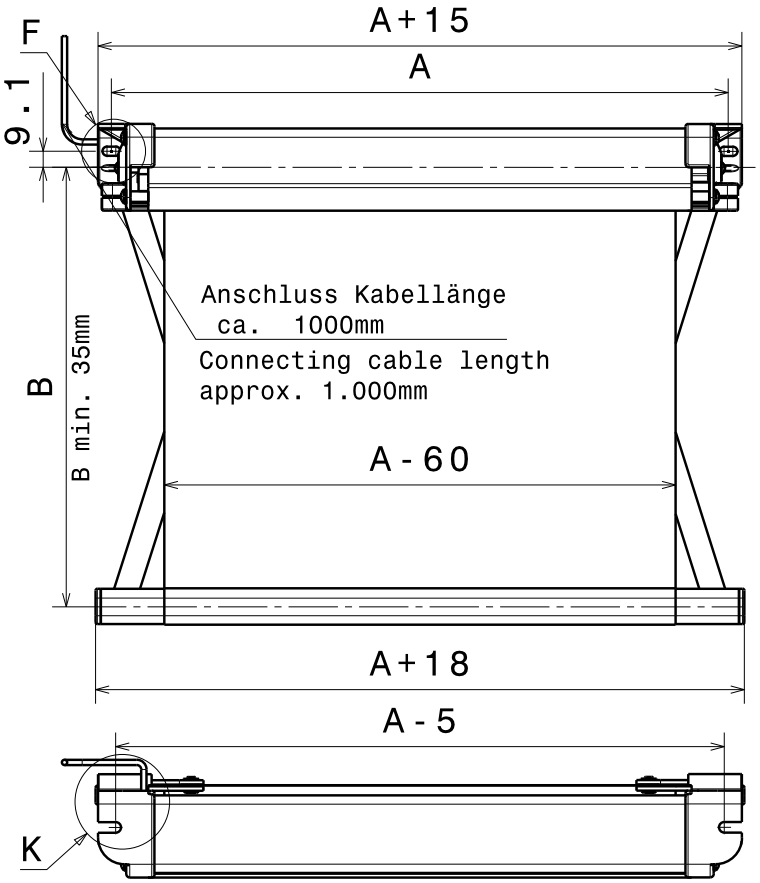

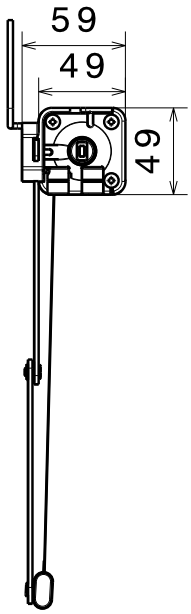

Detail F

Detail K

Schraubenposition A1=A
screw position A1=A

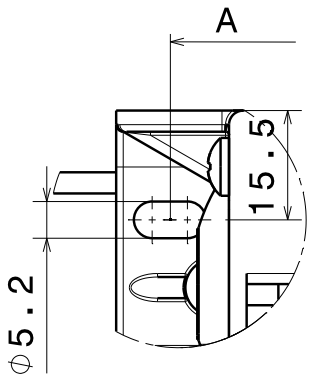

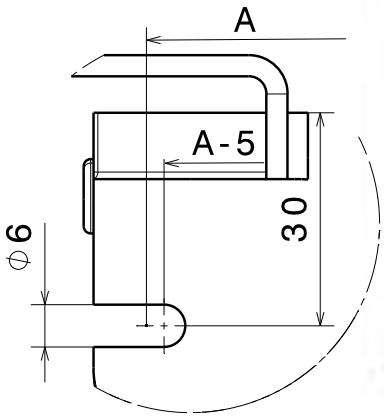

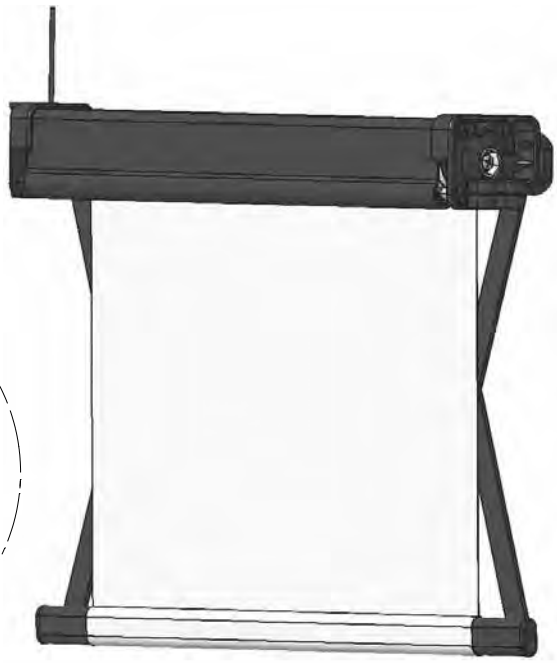

Typ F306

Kassetten-Rollo

mit Elektromotor und Scherenführung

Zugstange: Alu-Ovalrohr, 20 x 10 mm, mit Endkappen
Führungsschere: schwarz, rostfreier Stahl
Zuglasche: schwarz, Kunststoff
Kassette: schwarz, für Dach- oder Wandmontage
Stufenlos einstellbar

Befestigungsschrauben gehören nicht zum Lieferumfang

VE 1 St.

Type F306

Cassette Roller Blind

with electric motor and scissor guide

Pull rod: oval aluminium tube 20 x 10 mm, with end caps
Scissor guide: black, stainless steel
Pull tab: black, plastic
Cassette: black, for roof or wall application
Steplessly adjustable

Fastening screws are not part of the unit supplied

S.U. 1

Bestellangaben: Bitte verwenden Sie diese Seite **in Kopie** als Bestellvordruck! Alle Angaben **zwingend erforderlich** für die Festlegung einer GHE-Artikel-Nr. (siehe Auftragsbestätigung/Rechnung)

Order Form: Please use **a copy** of this page when placing your order! All the information requested **must be provided** otherwise it will not be possible to process a GHE article number. (Please refer to order acknowledgment/invoice)

F306

Maß A Dimension A		mm (min. ca. 420 mm, max. ca. 2.200 mm) mm (min. approx. 420 mm, max. approx. 2,200 mm)
Auszugslänge B Dimension extended length B		mm (max. ca. 700 mm, je nach Stoffart) mm (max. approx. 700 mm, depending on the fabric chosen)
Maß C Dimension C		mm mm
Elektromotor 24 Volt Electric motor 24 V	☐ links left	☐ rechts right
Rollostoff Blind fabric	Farbpalette und Material siehe Kapitel Rollostoffe Refer to section roller blind fabrics for colour range and materials	
Einsatzort Place of application		
Besondere Anforderungen / Normen Special requirements / Norms		
Anfrage-Menge Quantity of request		

Bemerkung / Comment

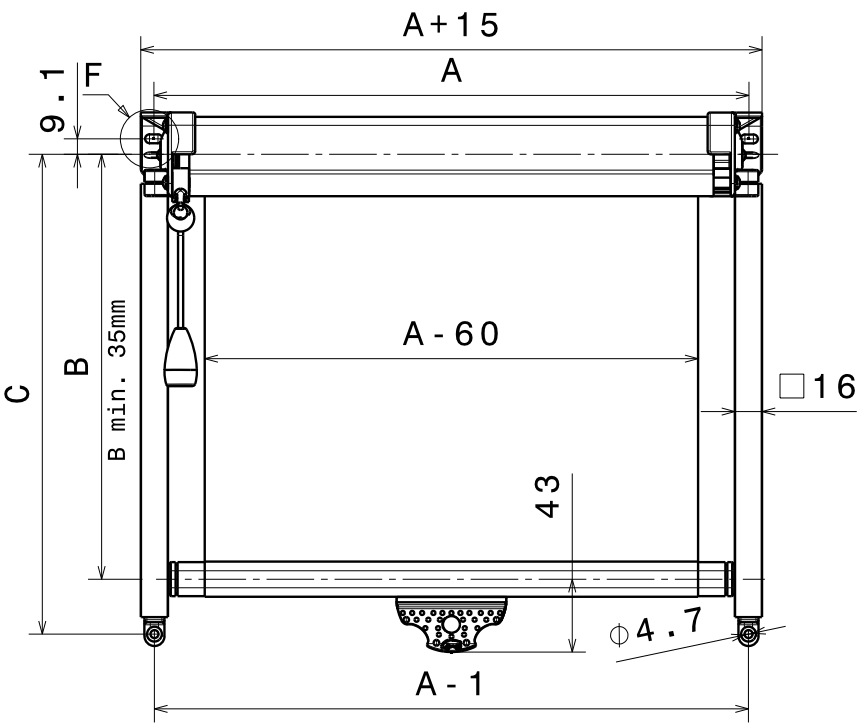

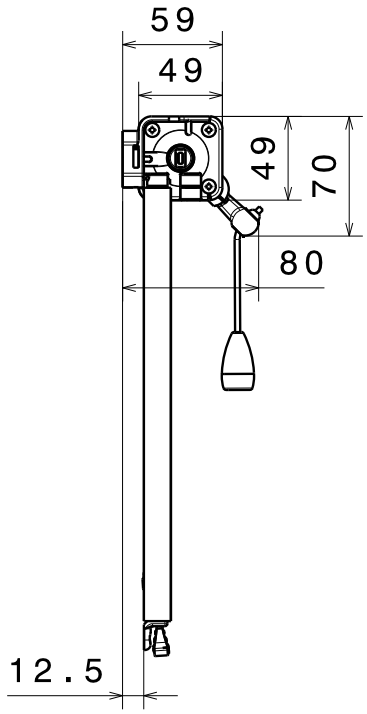

Zugkordel optional
pull cord optional

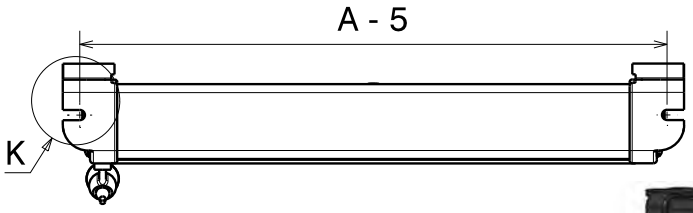

Detail F Detail K

Schraubenposition A1=A
screw position A1=A

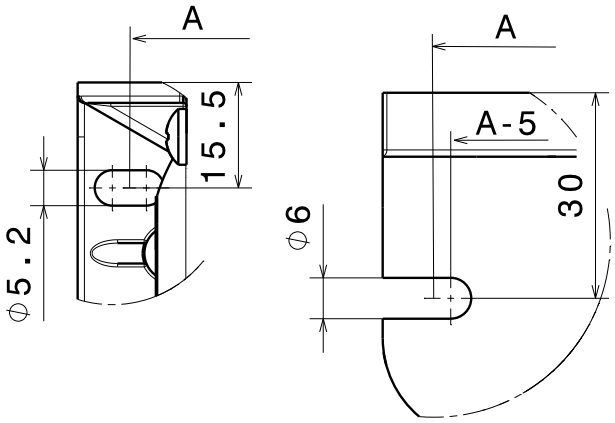

Typ F308

Kassetten-Rollo

mit Rasthebel und Führungsschienen

Zugstange: Alu-Ovalrohr, 20 x 10 mm, mit Rollenführung
Führungsschienen: Aluminium, □ 16 mm
Zuglasche: schwarz, Kunststoff
Kassette: schwarz, für Dach- oder Wandmontage
Stufenlos einstellbar

Befestigungsschrauben gehören nicht zum Lieferumfang

VE 1 St.

Type F308

Cassette Roller Blind

with ratchet and guide rails

Pull rod: oval aluminium tube 20 x 10 mm, with roller guides
Guide rails: aluminium, □ 16 mm
Pull tab: black, plastic
Cassette: black, for roof or wall application
Steplessly adjustable

Fastening screws are not part of the unit supplied

S.U. 1

Bestellangaben: Bitte verwenden Sie diese Seite **in Kopie** als Bestellvordruck! Alle Angaben **zwingend erforderlich** für die Festlegung einer GHE-Artikel-Nr. (siehe Auftragsbestätigung/Rechnung)

Order Form: Please use **a copy** of this page when placing your order! All the information requested **must be provided** otherwise it will not be possible to process a GHE article number. (Please refer to order acknowledgment/invoice)

F308

Maß A Dimension A	☐	mm (min. ca. 420 mm, max. ca. 2.200 mm) mm (min. approx. 420 mm, max. approx. 2,200 mm)
Auszugslänge B Dimension extended length B	☐	mm (max. ca. 1.200 mm, je nach Stoffart) mm (max. approx. 1,200 mm, depending on the fabric chosen)
Maß C Dimension C	☐	mm mm
Rasthebel Ratchet	☐ links left	☐ rechts right
Zugkordel (siehe Kapitel Einzelteile) Pull cord (see section component parts)	☐ Z1 ohne Z1 without	☐ Z2 Z2 ☐ Z3 Z3 ☐ Z4 Z4 ☐ mm besondere Länge mm special length
Lager (siehe Kapitel Einzelteile) Bracket (see section component parts)	☐ schwarz black	☐ kieselgrau pebble grey
	☐ Typ 3 Type 3	☐ Typ 4 Type 4 ☐ Typ 5 asymmetrisch Type 5 asymetric
Kordelführung Cord guide	☐ schwarz black	☐ kieselgrau pebble grey
Fliehkraftbremse Speed reducer	☐ mit with	☐ ohne without
Farbe der Führungsschienen Colour of the guide rails	☐ natur (silber), eloxiert nature (silver), anodized	☐ schwarz, eloxiert black, anodised
Rollostoff Blind fabric	Farbpalette und Material siehe Kapitel Rollostoffe Refer to section roller blind fabrics for colour range and materials	
	☐	
Einsatzort Place of application	☐	
Besondere Anforderungen / Normen Special requirements / Norms	☐	
Anfrage-Menge Quantity of request	☐	

Bemerkung / Comment

Rollos mit kleiner Rechteck-Kassette
Roller blinds with small rectangular cassette

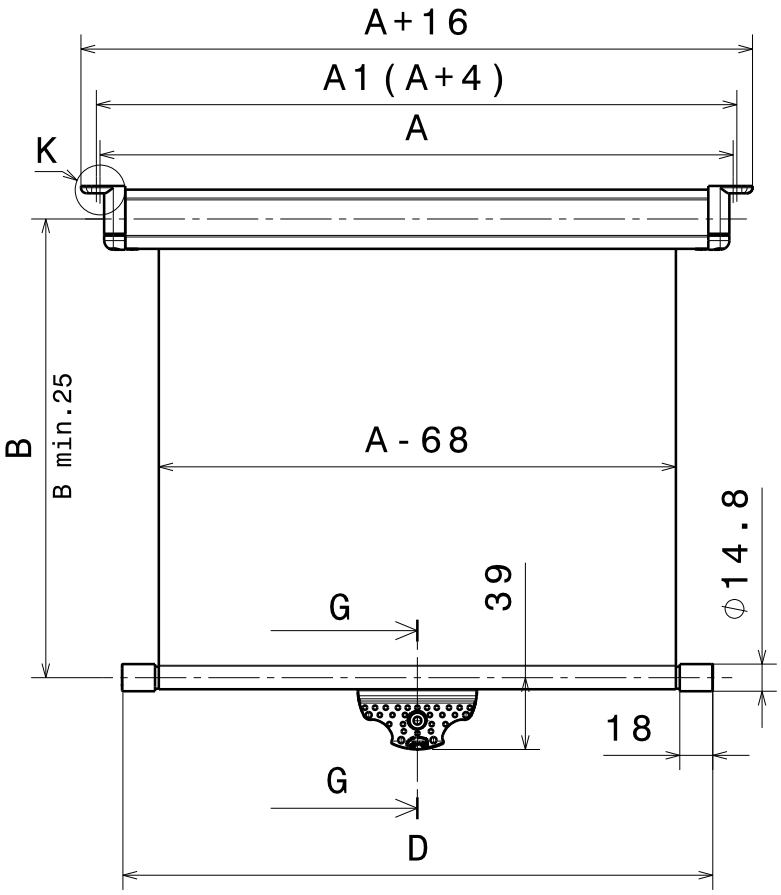

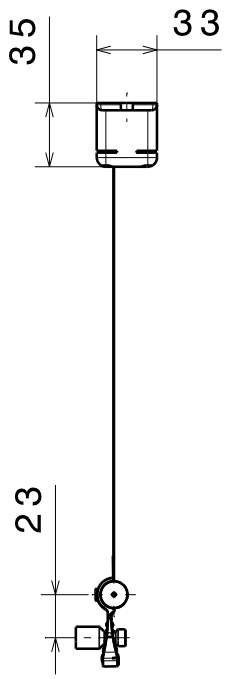

Detail K
Schraubenposition A1
screw position A1

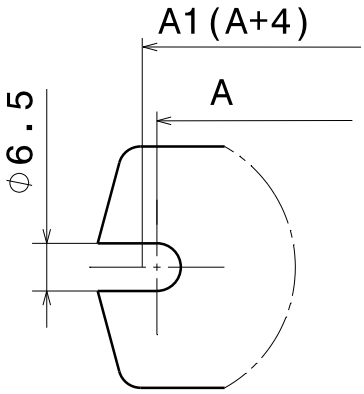

G-G

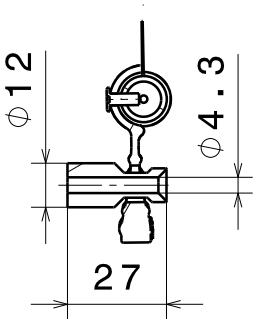

Typ F118

Kassetten-Rollo

zum Einhängen in Knopf

Zugstange: Alu-Rohr, Ø 12 mm, mit Endkappen
Zuglasche: schwarz, Kunststoff, mit Loch für Knopf
Kassette: schwarz, für Dachmontage

Befestigungsschrauben gehören nicht zum Lieferumfang

VE 1 St.

Type F118

Cassette Roller Blind

for hanging into knop

Pull rod: 12 mm dia. aluminium tube, with end caps
Pull tab: black, plastic, with hole for the knob
Cassette: black, for roof application

Fastening screws are not part of the unit supplied

S.U. 1

Bestellangaben: Bitte verwenden Sie diese Seite **in Kopie** als Bestellvordruck! Alle Angaben **zwingend erforderlich** für die Festlegung einer GHE-Artikel-Nr. (siehe Auftragsbestätigung/Rechnung)

Order Form: Please use **a copy** of this page when placing your order! All the information requested **must be provided** otherwise it will not be possible to process a GHE article number. (Please refer to order acknowledgment/invoice)

F118

Maß A Dimension A	☐	mm (min. ca. 360 mm, max. ca. 1.200 mm) mm (min. approx. 360 mm, max. approx. 1,200 mm)
Auszugslänge B Dimension extended length B	☐	mm (max. ca. 950 mm, je nach Stoffart) mm (max. approx. 950 mm, depending on the fabric chosen)
Zugstangenlänge D Dimension length of rod D	☐	mm mm
Knopf Knob	☐ schwarz black	☐ kieselgrau pebble grey
Fliehkraftbremse Speed reducer	☐ mit with	☐ ohne without
Rollostoff Blind fabric	Farbpalette und Material siehe Kapitel Rollostoffe Refer to section roller blind fabrics for colour range and materials	
	☐	
Einsatzort Place of application	☐	
Besondere Anforderungen / Normen Special requirements / Norms	☐	
Anfrage-Menge Quantity of request	☐	

Bemerkung / Comment

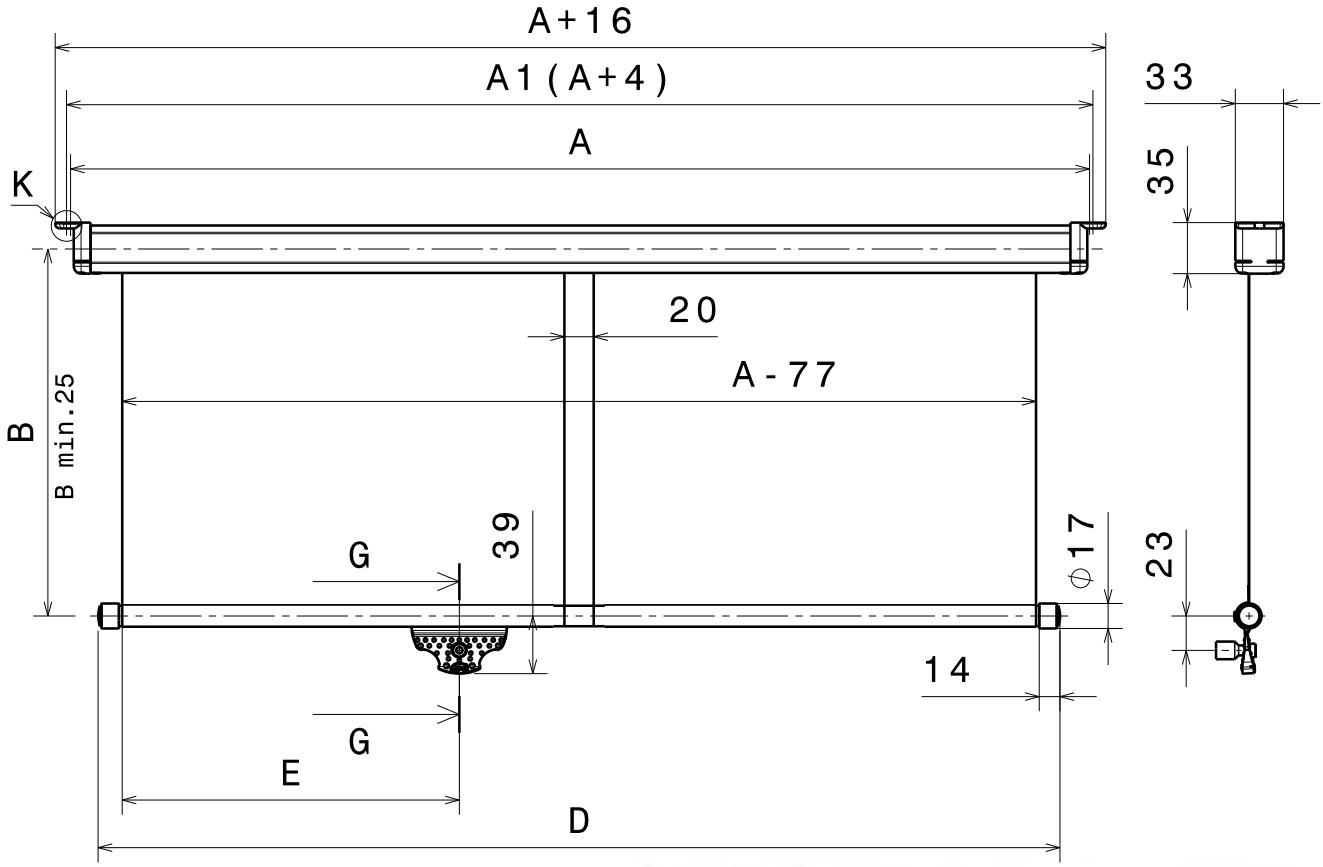

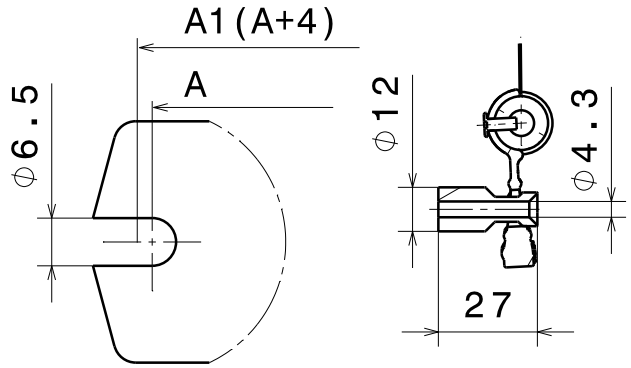

Typ F119

Kassetten-Rollo

zum Einhängen in Knopf und mit geteiltem Stoff

Zugstange: Alu-Rohr, Ø 14 mm, mit Endkappen
Zuglasche: schwarz, Kunststoff, mit Loch für Knopf
Kassette: schwarz, für Dachmontage

Befestigungsschrauben gehören nicht zum Lieferumfang

VE 1 St.

Type F119

Cassette Roller Blind

for hanging into knop and with seperate fabrics

Pull rod: 14 mm dia. aluminium tube with end caps
Pull tab: black, plastic, with hole for the knob
Cassette: black, for roof application

Fastening screws are not part of the unit supplied

S.U. 1

Bestellangaben: Bitte verwenden Sie diese Seite **in Kopie** als Bestellvordruck! Alle Angaben **zwingend erforderlich** für die Festlegung einer GHE-Artikel-Nr. (siehe Auftragsbestätigung/Rechnung)

Order Form: Please use **a copy** of this page when placing your order! All the information requested **must be provided** otherwise it will not be possible to process a GHE article number. (Please refer to order acknowledgment/invoice)

F119

Maß A Dimension A		mm (min. ca. 1.200 mm, max. ca. 2.000 mm) mm (min. approx. 1,200 mm, max. approx. 2,000 mm)
Auszugslänge B Dimension extended length B		mm (max. ca. 950 mm, je nach Stoffart) mm (max. approx. 950 mm, depending on the fabric chosen)
Zugstangenlänge D Dimension length of rod D		mm mm
Maß E Position Zuglasche Dimension E position pull tab		mm mm
Knopf Knob	☐ schwarz black	☐ kieselgrau pebble grey
Fliehkraftbremse Speed reducer	☐ mit with	☐ ohne without
Rollostoff Blind fabric	Farbpalette und Material siehe Kapitel Rollostoffe Refer to section roller blind fabrics for colour range and materials	
Einsatzort Place of application		
Besondere Anforderungen / Normen Special requirements / Norms		
Anfrage-Menge Quantity of request		

Bemerkung / Comment

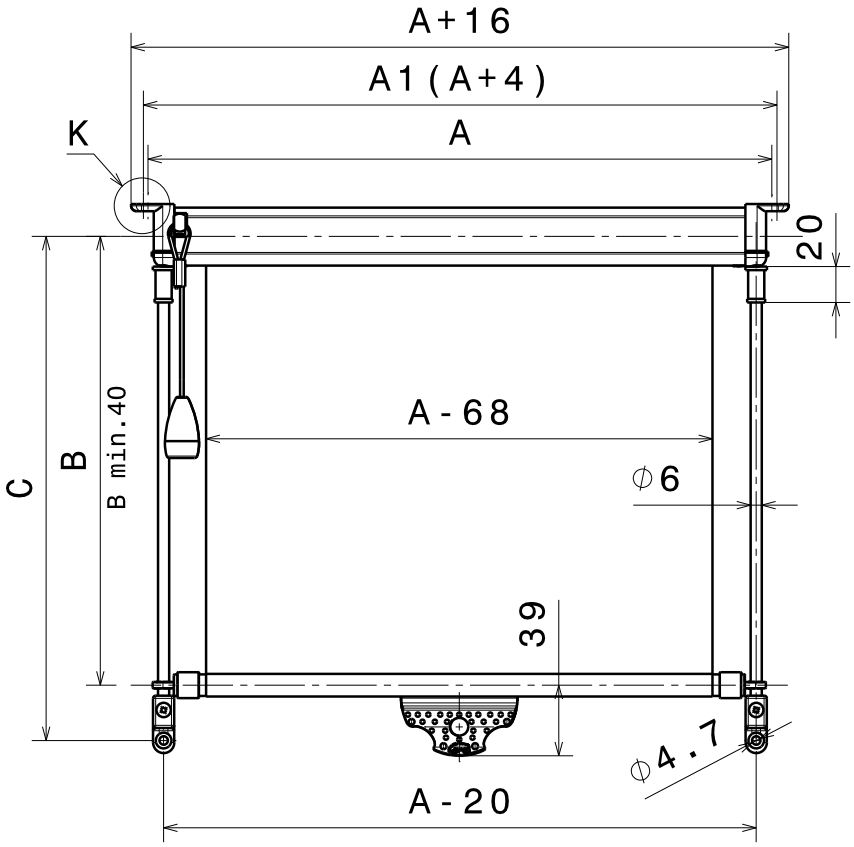

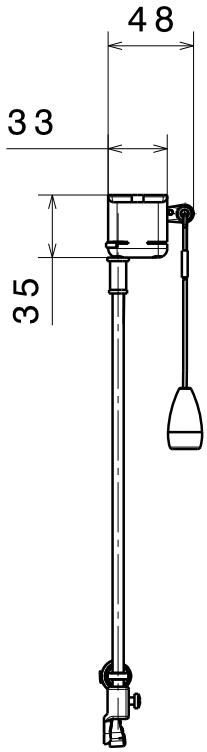

Zugkordel optional
pull cord optional

Detail K
Schraubenposition A1
screw position A1

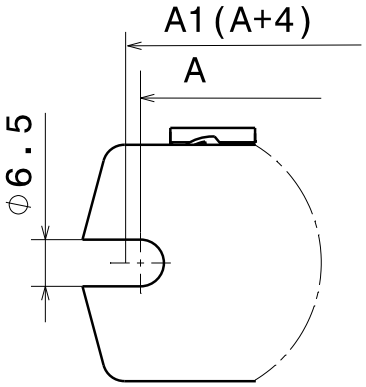

Typ F120

Kassetten-Rollo

mit Rasthebel und Führungsstangen

Zugstange: Alu-Rohr, Ø 12 mm, mit Führungsösen
Führungsstangen: Aluminium, Ø 6 mm
Arretierung durch Sprengringe in den oberen Lagerungen
Zuglasche: schwarz, Kunststoff
Kassette: schwarz, für Dachmontage
Stufenlos einstellbar

Befestigungsschrauben gehören nicht zum Lieferumfang

VE 1 St.

Type F120

Cassette Roller Blind

with ratchet and guide rods

Pull rod: 12 mm dia. aluminium tube with guide eyelets
Guide rods: 6 mm dia. aluminium
Retention achieved by means of split rings in the upper bearings
Pull tab: black, plastic
Cassette: black, for roof application
Steplessly adjustable

Fastening screws are not part of the unit supplied

S.U. 1

Bestellangaben: Bitte verwenden Sie diese Seite **in Kopie** als Bestellvordruck! Alle Angaben **zwingend erforderlich** für die Festlegung einer GHE-Artikel-Nr. (siehe Auftragsbestätigung/Rechnung)

Order Form: Please use **a copy** of this page when placing your order! All the information requested **must be provided** otherwise it will not be possible to process a GHE article number. (Please refer to order acknowledgment/invoice)

F120

Maß A Dimension A	☐	mm (min. ca. 360 mm, max. ca. 1.200 mm) mm (min. approx. 360 mm, max. approx. 1,200 mm)
Auszugslänge B Dimension extended length B	☐	mm (max. ca. 950 mm, je nach Stoffart) mm (max. approx. 950 mm, depending on the fabric chosen)
Maß C Dimension C	☐	mm mm
Rasthebel Ratchet	☐ links / left ☐ rechts / right	
Zugkordel (siehe Kapitel Einzelteile) Pull cord (see section component parts)	☐ Z1 ohne / Z1 without ☐ Z2 / Z2 ☐ Z3 / Z3 ☐ Z4 / Z4 ☐ mm besondere Länge / mm special length	
Lager (siehe Kapitel Einzelteile) Bracket (see section component parts)	☐ schwarz / black ☐ kieselgrau / pebble grey	
	☐ Typ 1 / Type 1 ☐ Typ 2 / Type 2 ☐ Typ 3 / Type 3 ☐ Typ 4 / Type 4 ☐ Typ 6 / Type 6	
Anschläge Stoppers	☐ schwarz / black ☐ kieselgrau / pebble grey	
Kordelführung Cord guide	☐ schwarz / black ☐ kieselgrau / pebble grey	
Fliehkraftbremse Speed reducer	☐ mit / with ☐ ohne / without	
Farbe der Führungsstangen Colour of the guide rods	☐ natur (silber), eloxiert / nature (silver), anodized ☐ schwarz, eloxiert / black, anodised	
Rollostoff Blind fabric	Farbpalette und Material siehe Kapitel Rollostoffe Refer to section roller blind fabrics for colour range and materials	
	☐	
Einsatzort Place of application	☐	
Besondere Anforderungen / Normen Special requirements / Norms	☐	
Anfrage-Menge Quantity of request	☐	
Bemerkung / Comment		

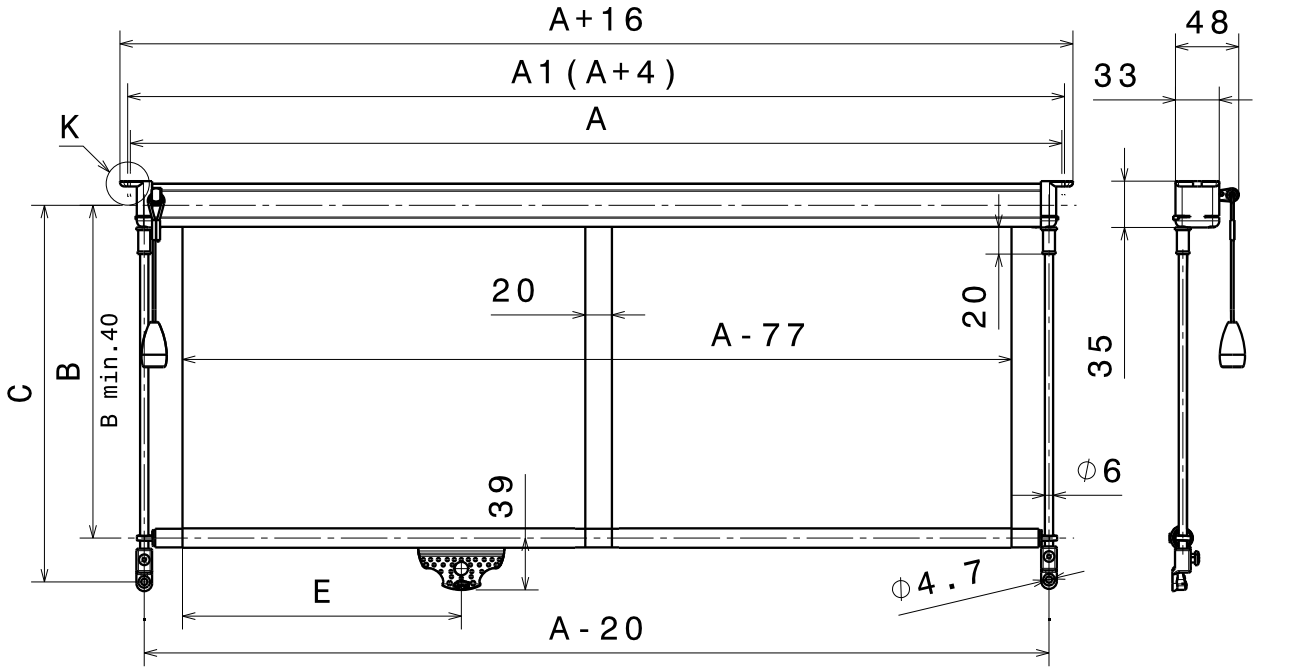

Detail K
Schraubenposition A1
screw position A1

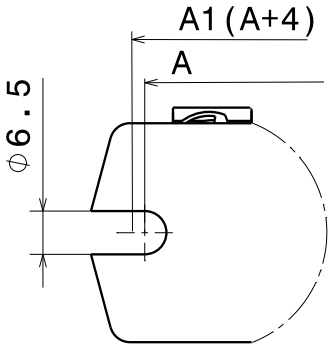

Typ F121

Kassetten-Rollo

mit Rasthebel und Führungsstangen und geteiltem Stoff

Zugstange: Alu-Rohr, Ø 14 mm, mit Führungsösen
Führungsstangen: Aluminium, Ø 6 mm
Arretierung durch Sprengringe in den oberen Lagerungen
Zuglasche: schwarz, Kunststoff
Kassette: schwarz, für Dachmontage
Stufenlos einstellbar

Befestigungsschrauben gehören nicht zum Lieferumfang

VE 1 St.

Type F121

Cassette Roller Blind

with ratchet and guide rods and seperated fabrics

Pull rod: 14 mm dia. aluminium tube, with guide eyelets
Guide rods: 6 mm dia. aluminium
Retention achieved by means of split rings in the upper bearings
Pull tab: black, plastic
Cassette: black, for roof application
Steplessly adjustable

Fastening screws are not part of the unit supplied

S.U. 1

Bestellangaben: Bitte verwenden Sie diese Seite **in Kopie** als Bestellvordruck! Alle Angaben **zwingend erforderlich** für die Festlegung einer GHE-Artikel-Nr. (siehe Auftragsbestätigung/Rechnung)

Order Form: Please use **a copy** of this page when placing your order! All the information requested **must be provided** otherwise it will not be possible to process a GHE article number. (Please refer to order acknowledgment/invoice)

F121

Maß A Dimension A	☐	mm (min. ca. 1.200 mm, max. ca. 2.400 mm) mm (min. approx. 1,200 mm, max. approx. 2,400 mm)
Auszugslänge B Dimension extended length B	☐	mm (max. ca. 950 mm, je nach Stoffart) mm (max. approx. 950 mm, depending on the fabric chosen)
Maß C Dimension C	☐	mm mm
Maß E Position Zuglasche Dimension E position pull tab	☐	mm mm
Rasthebel Ratchet	☐ links left	☐ rechts right
Zugkordel (siehe Kapitel Einzelteile) Pull cord (see section component parts)	☐ Z1 ohne Z1 without	☐ Z2 Z2 ☐ Z3 Z3 ☐ Z4 Z4 ☐ mm besondere Länge mm special length
Lager (siehe Kapitel Einzelteile) Bracket (see section component parts)	☐ schwarz black	☐ kieselgrau pebble grey
	☐ Typ 1 Type 1	☐ Typ 2 Type 2 ☐ Typ 3 Type 3 ☐ Typ 4 Type 4 ☐ Typ 6 Type 6
Anschläge Stoppers	☐ schwarz black	☐ kieselgrau pebble grey
Kordelführung Cord guide	☐ schwarz black	☐ kieselgrau pebble grey
Fliehkraftbremse Speed reducer	☐ mit with	☐ ohne without
Farbe der Führungsstangen Colour of the guide rods	☐ natur (silber), eloxiert nature (silver), anodized	☐ schwarz, eloxiert black, anodised
Rollostoff Blind fabric	Farbpalette und Material siehe Kapitel Rollostoffe Refer to section roller blind fabrics for colour range and materials	
	☐	
Einsatzort Place of application	☐	
Besondere Anforderungen / Normen Special requirements / Norms	☐	
Anfrage-Menge Quantity of request	☐	
Bemerkung / Comment		

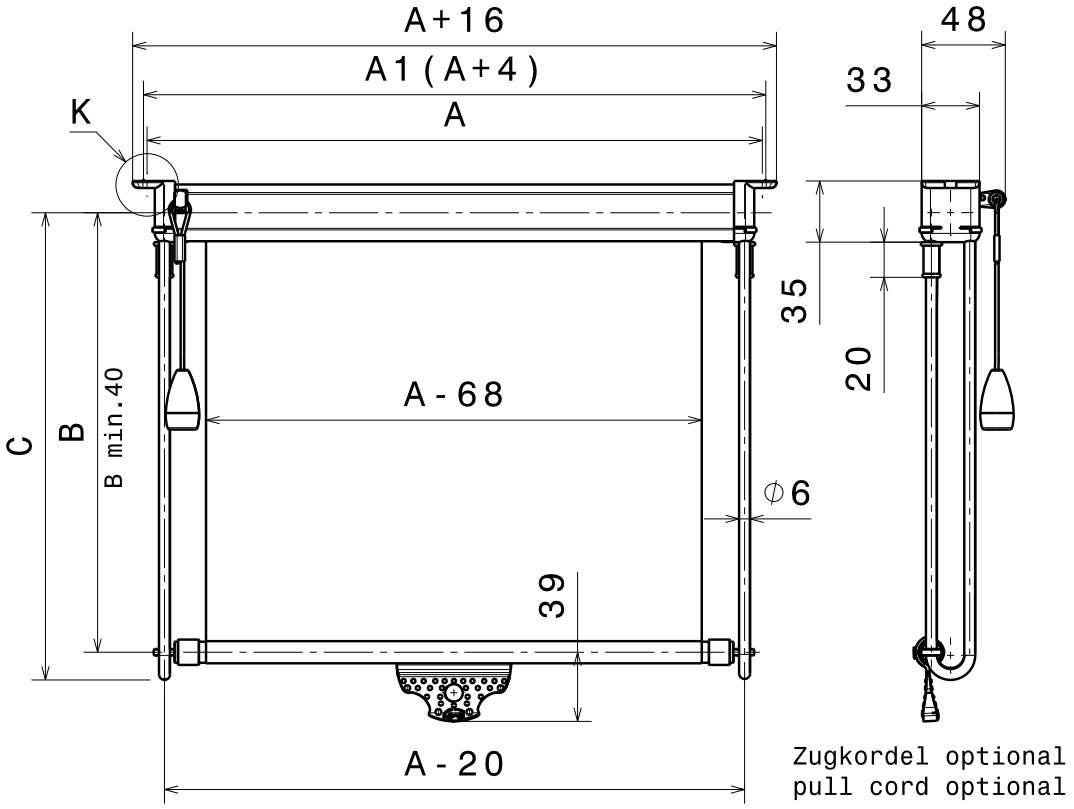

Detail K
Schraubenposition A1
screw position A1

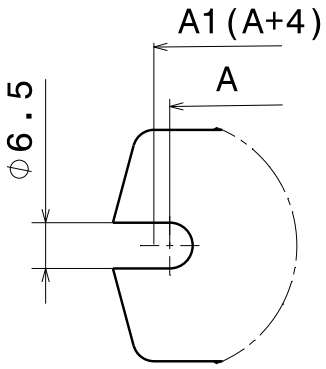

Typ F122

Kassetten-Rollo

mit Rasthebel und freistehenden Führungsstangen

Zugstange: Alu-Rohr, Ø 12 mm, mit Führungsösen
Führungsstangen: Aluminium, Ø 6 mm
Arretierung durch Sprengringe in den oberen Lagerungen
Zuglasche: schwarz, Kunststoff
Kassette: schwarz, für Dachmontage
Stufenlos einstellbar

Befestigungsschrauben gehören nicht zum Lieferumfang

VE 1 St.

Type F122

Cassette Roller Blind

with ratchet and detached guide rods

Pull rod: 12 mm dia. aluminium tube with guide eyelets
Guide rods: 6 mm dia. aluminium
Retention achieved by means of split rings in the upper bearings
Pull tab: black, plastic
Cassette: black, for roof application
Steplessly adjustable

Fastening screws are not part of the unit supplied

S.U. 1

Bestellangaben: Bitte verwenden Sie diese Seite **in Kopie** als Bestellvordruck! Alle Angaben **zwingend erforderlich** für die Festlegung einer GHE-Artikel-Nr. (siehe Auftragsbestätigung/Rechnung)

Order Form: Please use **a copy** of this page when placing your order! All the information requested **must be provided** otherwise it will not be possible to process a GHE article number. (Please refer to order acknowledgment/invoice)

F122

Maß A Dimension A	☐	mm (min. ca. 360 mm, max. ca. 1.200 mm) mm (min. approx. 360 mm, max. approx. 1,200 mm)
Auszugslänge B Dimension extended length B	☐	mm (max. ca. 950 mm, je nach Stoffart) mm (max. approx. 950 mm, depending on the fabric chosen)
Maß C Dimension C	☐	mm mm
Rasthebel Ratchet	☐ links / left ☐ rechts / right	
Zugkordel (siehe Kapitel Einzelteile) Pull cord (see section component parts)	☐ Z1 ohne / Z1 without ☐ Z2 / Z2 ☐ Z3 / Z3 ☐ Z4 / Z4 ☐ mm besondere Länge / mm special length	
Anschläge Stoppers	☐ schwarz / black ☐ kieselgrau / pebble grey	
Kordelführung Cord guide	☐ schwarz / black ☐ kieselgrau / pebble grey	
Fliehkraftbremse Speed reducer	☐ mit / with ☐ ohne / without	
Farbe der Führungsstangen Colour of the guide rods	☐ natur (silber), eloxiert / nature (silver), anodized ☐ schwarz, eloxiert / black, anodised	
Rollostoff Blind fabric	Farbpalette und Material siehe Kapitel Rollostoffe Refer to section roller blind fabrics for colour range and materials	
	☐	
Einsatzort Place of application	☐	
Besondere Anforderungen / Normen Special requirements / Norms	☐	
Anfrage-Menge Quantity of request	☐	

Bemerkung / Comment

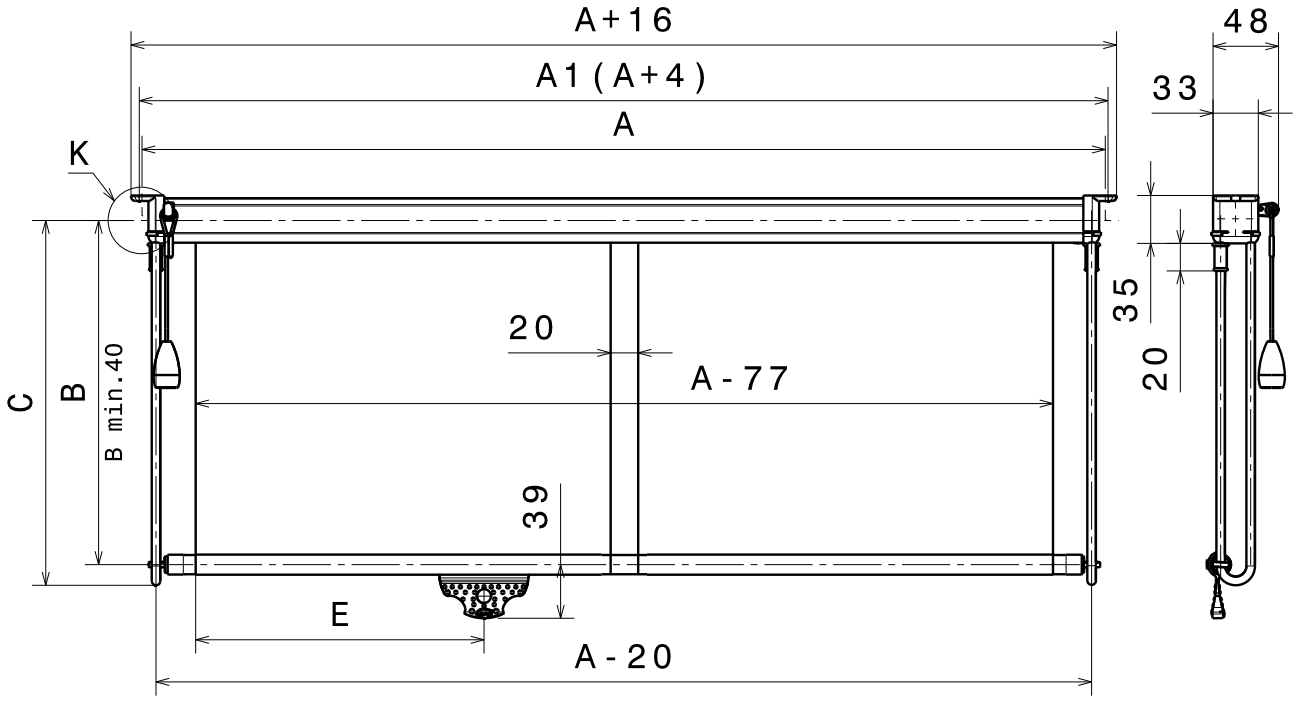

Detail K
Schraubenposition A1
screw position A1

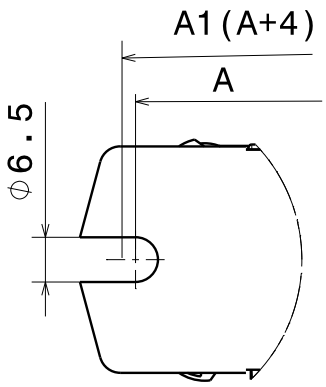

Zugkordel optional
pull cord optional

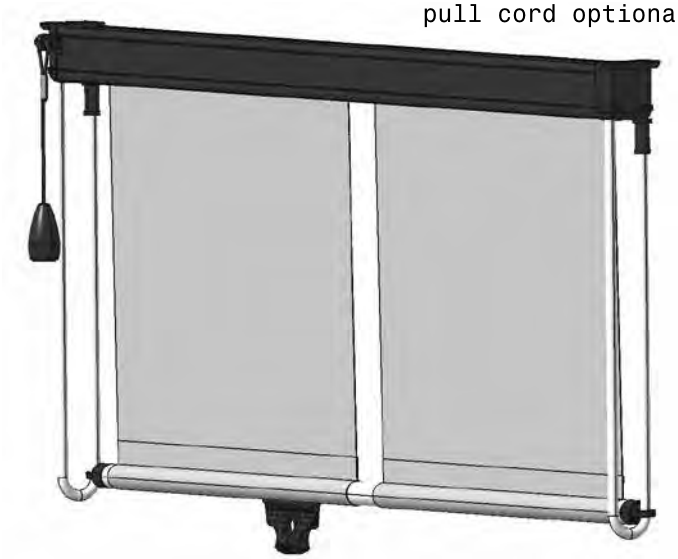

Typ F123

Kassetten-Rollo

mit Rasthebel, freistehenden Führungsstangen und geteiltem Stoff

Zugstange: Alu-Rohr, Ø 12 mm, mit Führungsösen
Führungsstangen: Aluminium, Ø 6 mm
Arretierung durch Sprengringe in den oberen Lagerungen
Zuglasche: schwarz, Kunststoff
Kassette: schwarz, für Dachmontage
Stufenlos einstellbar

Befestigungsschrauben gehören nicht zum Lieferumfang

VE 1 St.

Type F123

Cassette Roller Blind

with ratchet, detached guide rods and detached fabrics

Pull rod: 12 mm dia. aluminium tube with guide eyelets
Guide rods: 6 mm dia. aluminium
Retention achieved by means of split rings in the upper bearings
Pull tab: black, plastic
Cassette: black, for roof application
Steplessly adjustable

Fastening screws are not part of the unit supplied

S.U. 1

Bestellangaben: Bitte verwenden Sie diese Seite **in Kopie** als Bestellvordruck! Alle Angaben **zwingend erforderlich** für die Festlegung einer GHE-Artikel-Nr. (siehe Auftragsbestätigung/Rechnung)

Order Form: Please use **a copy** of this page when placing your order! All the information requested **must be provided** otherwise it will not be possible to process a GHE article number. (Please refer to order acknowledgment/invoice)

F123

Maß A Dimension A	☐	mm (min. ca. 1.200 mm, max. ca. 2.000 mm) mm (min. approx. 1,200 mm, max. approx. 2,000 mm)
Auszugslänge B Dimension extended length B	☐	mm (max. ca. 950 mm, je nach Stoffart) mm (max. approx. 950 mm, depending on the fabric chosen)
Maß C Dimension C	☐	mm mm
Maß E Position Zuglasche Dimension E position pull tab	☐	mm mm
Rasthebel Ratchet	☐ links left	☐ rechts right
Zugkordel (siehe Kapitel Einzelteile) Pull cord (see section component parts)	☐ Z1 ohne Z1 without	☐ Z2 Z2 ☐ Z3 Z3 ☐ Z4 Z4 ☐ mm besondere Länge mm special length
Anschläge Stoppers	☐ schwarz black	☐ kieselgrau pebble grey
Kordelführung Cord guide	☐ schwarz black	☐ kieselgrau pebble grey
Fliehkraftbremse Speed reducer	☐ mit with	☐ ohne without
Farbe der Führungsstangen Colour of the guide rods	☐ natur (silber), eloxiert nature (silver), anodized	☐ schwarz, eloxiert black, anodised
Rollostoff Blind fabric	Farbpalette und Material siehe Kapitel Rollostoffe Refer to section roller blind fabrics for colour range and materials	
	☐	
Einsatzort Place of application	☐	
Besondere Anforderungen / Normen Special requirements / Norms	☐	
Anfrage-Menge Quantity of request	☐	

Bemerkung / Comment

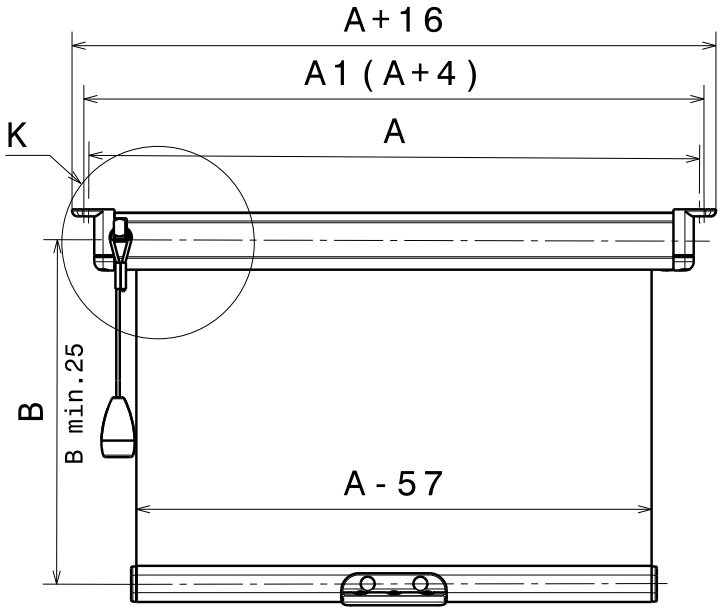

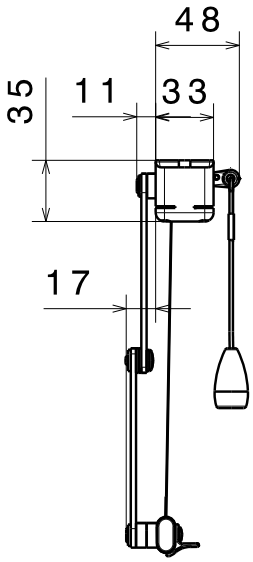

Zugkordel optional
pull cord optional

Detail K
Schraubenposition A1
screw position A1

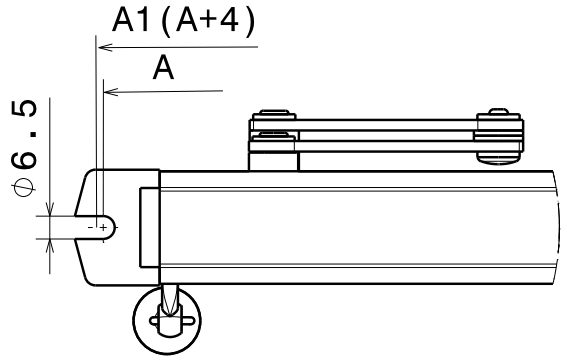

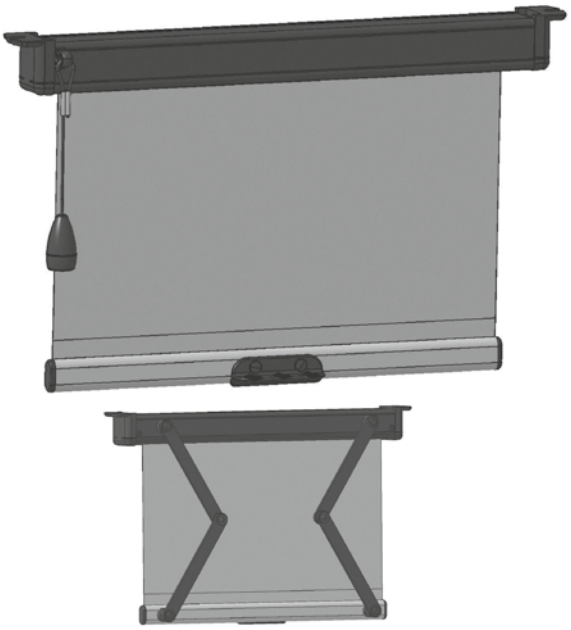

Typ F132

Kassetten-Rollo

mit Scherenführung

Zugstange: Alu-Ovalrohr, 20 x 10 mm, mit Endkappen
Führungsschere: Aluminium, schwarz eloxiert
Zuglasche: schwarz, Kunststoff
Kassette: schwarz, für Dachmontage
Stufenlos einstellbar

Befestigungsschrauben gehören nicht zum Lieferumfang

VE 1 St.

Type F132

Cassette Roller Blind

with scissor guide

Pull rod: oval aluminium tube 20 x 10 mm, with end caps
Scissor guide: aluminium, black anodised
Pull tab: black, plastic
Cassette: black, for roof application
Steplessly adjustable

Fastening screws are not part of the unit supplied

S.U. 1

Bestellangaben: Bitte verwenden Sie diese Seite **in Kopie** als Bestellvordruck! Alle Angaben **zwingend erforderlich** für die Festlegung einer GHE-Artikel-Nr. (siehe Auftragsbestätigung/Rechnung)

Order Form: Please use **a copy** of this page when placing your order! All the information requested **must be provided** otherwise it will not be possible to process a GHE article number. (Please refer to order acknowledgment/invoice)

F132

Maß A Dimension A	☐	mm (min. ca. 360 mm, max. ca. 1.200 mm) mm (min. approx. 360 mm, max. approx. 1,200 mm)
Auszugslänge B Dimension extended length B	☐	mm (max. ca. 500 mm, abhängig von Maß „A“) mm (max. approx. 500 mm, depending on dimension „A“)
Rasthebel Ratchet	☐ links left	☐ rechts right
Zugkordel (siehe Kapitel Einzelteile) Pull cord (see section component parts)	☐ Z1 ohne Z1 without	☐ Z2 Z2 ☐ Z3 Z3 ☐ mm besondere Länge mm special length
Rollostoff Blind fabric	Farbpalette und Material siehe Kapitel Rollostoffe Refer to section roller blind fabrics for colour range and materials	
	☐	
Einsatzort Place of application	☐	
Besondere Anforderungen / Normen Special requirements / Norms	☐	
Anfrage-Menge Quantity of request	☐	

Bemerkung / Comment

Rollos mit Rund-Kassette
Roller blinds with round cassette

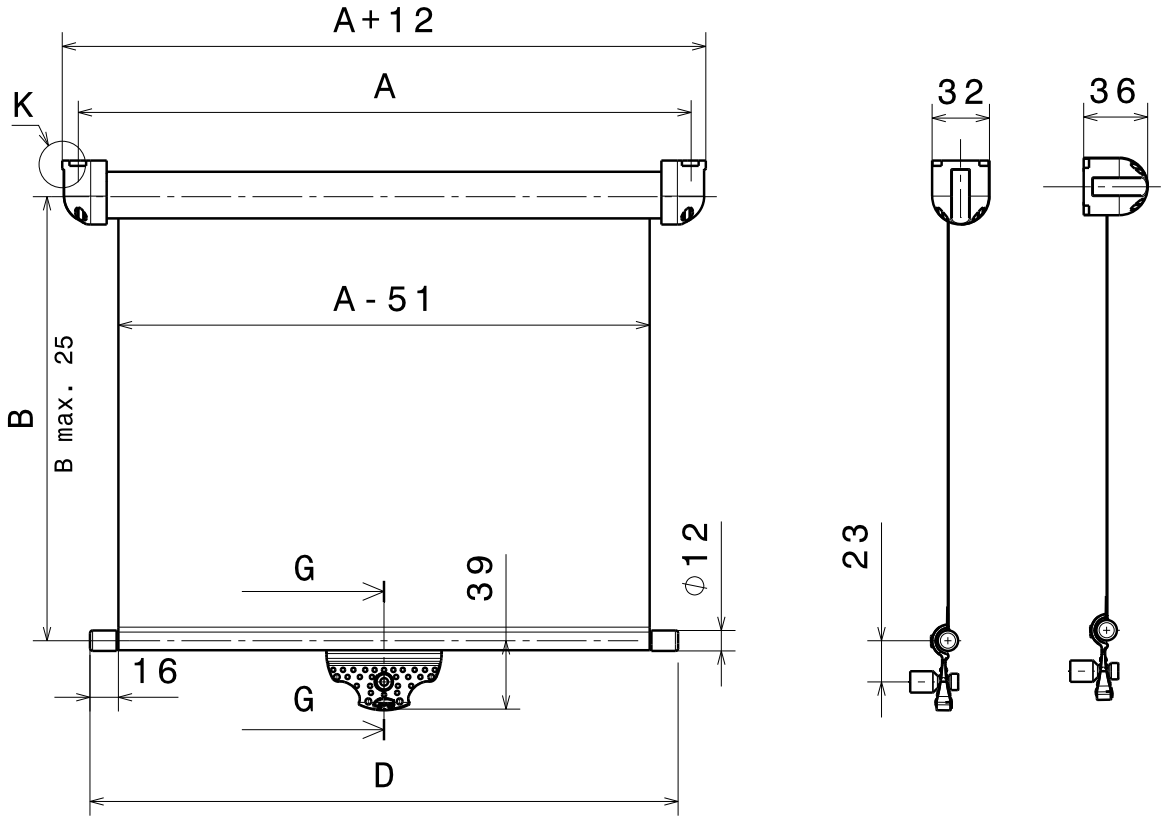

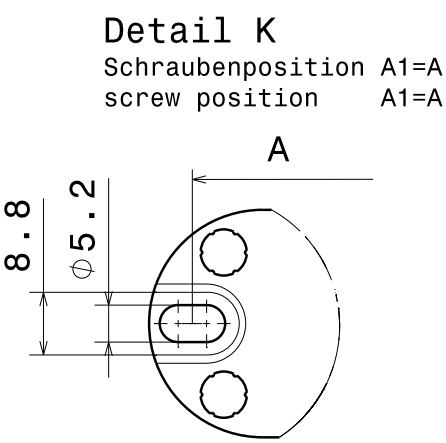

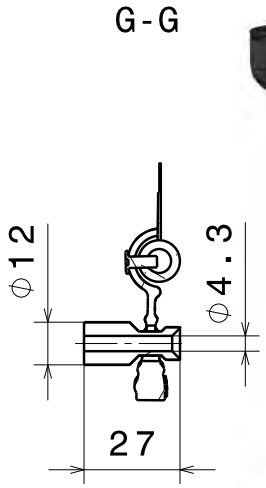

Typ F131

Kassetten-Rollo

zum Einhängen in Knopf

Zugstange: Alu-Rohr, Ø 9 mm, mit Endkappen in schwarz
Zuglasche: schwarz, Kunststoff, mit Loch für Knopf
Kassette: schwarz, für Dach- oder Wandmontage

Befestigungsschrauben gehören nicht zum Lieferumfang

VE 1 St.

Type F131

Cassette Roller Blind

for hanging into knop

Pull rod: 9 mm dia. aluminium tube with end caps in black
Pull tab: black, plastic, with hole for the knob
Cassette: black, for roof or wall application

Fastening screws are not part of the unit supplied

S.U. 1

Bestellangaben: Bitte verwenden Sie diese Seite **in Kopie** als Bestellvordruck! Alle Angaben **zwingend erforderlich** für die Festlegung einer GHE-Artikel-Nr. (siehe Auftragsbestätigung/Rechnung)

Order Form: Please use **a copy** of this page when placing your order! All the information requested **must be provided** otherwise it will not be possible to process a GHE article number. (Please refer to order acknowledgment/invoice)

F131

Maß A Dimension A	☐	mm (min. ca. 300 mm, max. ca. 900 mm) mm (min. approx. 300 mm, max. approx. 900 mm)
Auszugslänge B Dimension extended length B	☐	mm (max. ca. 650 mm, je nach Stoffart) mm (max. approx. 650 mm, depending on the fabric chosen)
Zugstangenlänge D Dimension length of rod D	☐	mm mm
Anschraub-Position Screw position	☐ Wandmontage Side wall mounting	☐ Deckenmontage Roof mounting
Knopf Knob	☐ schwarz black	☐ kieselgrau pebble grey
Rollostoff Blind fabric	Farbpalette und Material siehe Kapitel Rollostoffe Refer to section roller blind fabrics for colour range and materials	
	☐	
Einsatzort Place of application	☐	
Besondere Anforderungen / Normen Special requirements / Norms	☐	
Anfrage-Menge Quantity of request	☐	

Bemerkung / Comment

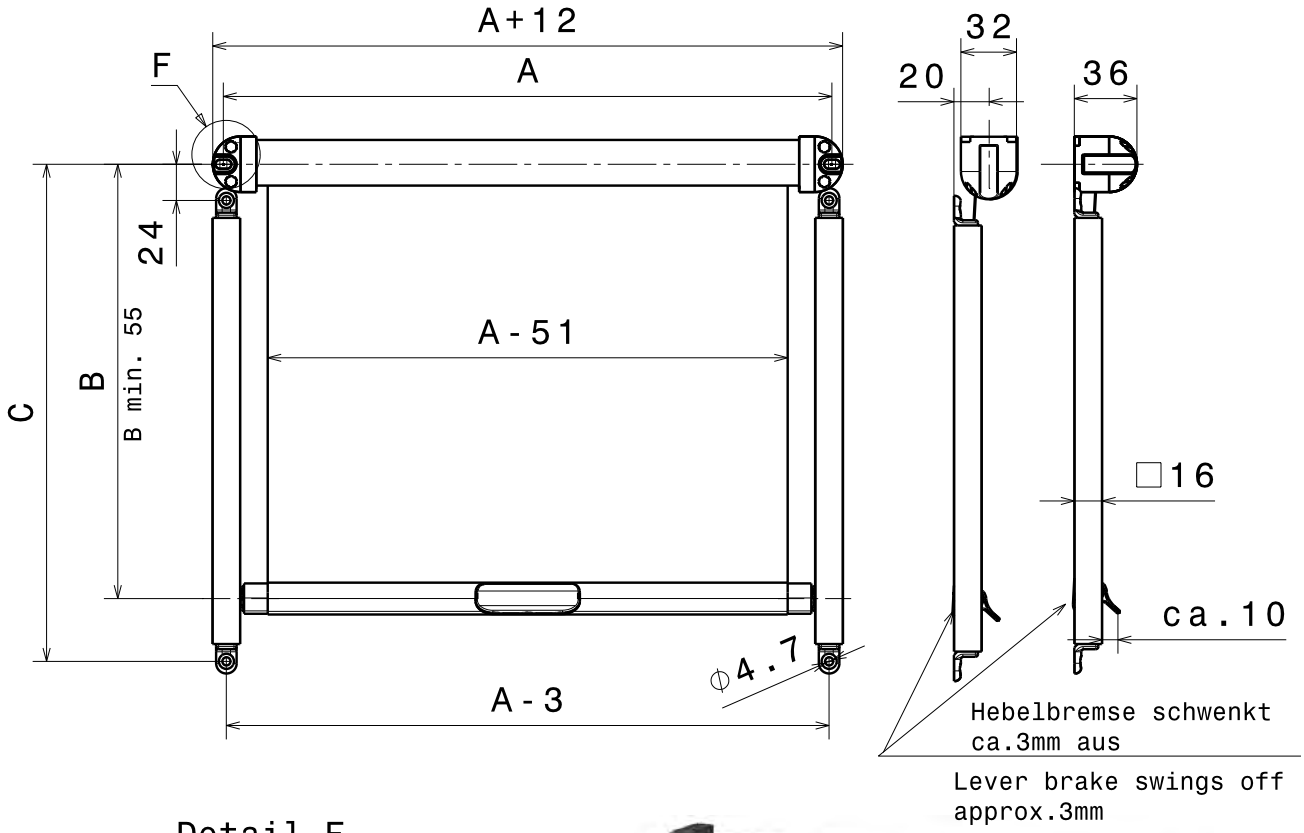

Detail F
Schraubenposition A1=A
screw position A1=A

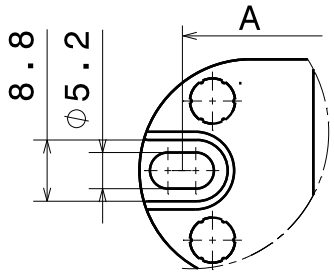

Typ F400

Kassetten-Rollo

mit Hebelbremse und Führungsschienen

Zugstange: Alu-Ovalrohr, 20 x 10 mm, mit Hebelbremse
Führungsschienen: Aluminium, □ 16 mm
Zuglasche: schwarz, Kunststoff
Kassette: schwarz, für Dach- oder Wandmontage
Stufenlos einstellbar

Befestigungsschrauben gehören nicht zum Lieferumfang

VE 1 St.

Type F400

Cassette Roller Blind

with lever brake and guide rails

Pull rod: oval aluminium tube 20 x 10 mm, with lever brake
Guide rails: aluminium, □ 16 mm
Pull tab: black, plastic
Cassette: black, for roof or wall application
Steplessly adjustable

Fastening screws are not part of the unit supplied

S.U. 1

Bestellangaben: Bitte verwenden Sie diese Seite **in Kopie** als Bestellvordruck! Alle Angaben **zwingend erforderlich** für die Festlegung einer GHE-Artikel-Nr. (siehe Auftragsbestätigung/Rechnung)

Order Form: Please use **a copy** of this page when placing your order! All the information requested **must be provided** otherwise it will not be possible to process a GHE article number. (Please refer to order acknowledgment/invoice)

F400

Maß A Dimension A	☐	mm (min. ca. 490 mm, max. ca. 900 mm) mm (min. approx. 490 mm, max. approx. 900 mm)
Auszugslänge B Dimension extended length B	☐	mm (max. ca. 650 mm, je nach Stoffart) mm (max. approx. 650 mm, depending on the fabric chosen)
Maß C Dimension C	☐	mm mm
Anschraub-Position Screw position	☐ Wandmontage Side wall mounting	☐ Deckenmontage Roof mounting
Lager (siehe Kapitel Einzelteile) Bracket (see section component parts)	☐ schwarz black	☐ kieselgrau pebble grey
	☐ Typ 3 Type 3	☐ Typ 4 Type 4 ☐ Typ 5 asymmetrisch Type 5 asymetric
Farbe der Führungsschienen Colour of the guide rails	☐ natur (silber), eloxiert nature (silver), anodized	☐ schwarz, eloxiert black, anodised
Rollostoff Blind fabric	Farbpalette und Material siehe Kapitel Rollostoffe Refer to section roller blind fabrics for colour range and materials	
	☐	
Einsatzort Place of application	☐	
Besondere Anforderungen / Normen Special requirements / Norms	☐	
Anfrage-Menge Quantity of request	☐	

Bemerkung / Comment

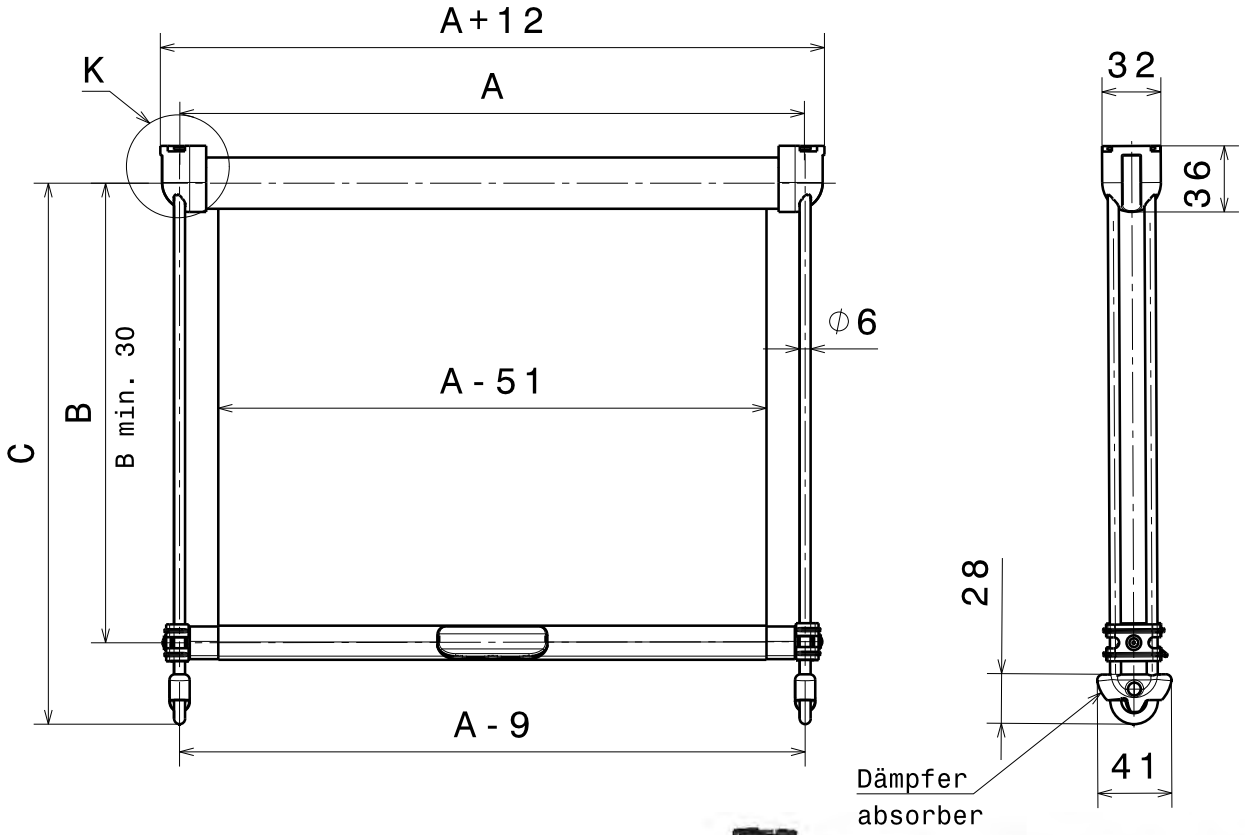

Detail K

Schraubenposition A1=A
screw position A1=A

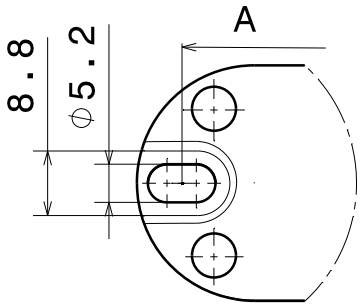

Typ F401

Kassetten-Rollo

mit Hebelbremse und freistehenden Führungsstangen

Zugstange: Alu-Ovalrohr, 20 x 10 mm, mit Hebelbremse
Führungsstangen: Aluminium, Ø 6 mm
Arretierung durch Sprengringe in den oberen Lagerungen
Zuglasche: schwarz, Kunststoff
Kassette: schwarz, für Dachmontage
Stufenlos einstellbar

Befestigungsschrauben gehören nicht zum Lieferumfang

VE 1 St.

Type F401

Cassette Roller Blind

with lever brake and detached guide rods

Pull rod: oval aluminium tube 20 x 10 mm, with lever brake
Guide rods: 6 mm dia. aluminium
Retention achieved by means of split rings in the upper bearings
Pull tab: black, plastic
Cassette: black, for roof application
Steplessly adjustable

Fastening screws are not part of the unit supplied

S.U. 1

Bestellangaben: Bitte verwenden Sie diese Seite **in Kopie** als Bestellvordruck! Alle Angaben **zwingend erforderlich** für die Festlegung einer GHE-Artikel-Nr. (siehe Auftragsbestätigung/Rechnung)

Order Form: Please use **a copy** of this page when placing your order! All the information requested **must be provided** otherwise it will not be possible to process a GHE article number. (Please refer to order acknowledgment/invoice)

F401

Maß A Dimension A	☐	mm (min. ca. 490 mm, max. ca. 900 mm) mm (min. approx. 490 mm, max. approx. 900 mm)
Auszugslänge B Dimension extended length B	☐	mm (max. ca. 650 mm, je nach Stoffart) mm (max. approx. 650 mm, depending on the fabric chosen)
Maß C Dimension C	☐	mm mm
Farbe der Führungsstangen Colour of the guide rods	☐ natur (silber), eloxiert nature (silver), anodized	☐ schwarz, eloxiert black, anodised
Rollostoff Blind fabric	Farbpalette und Material siehe Kapitel Rollostoffe Refer to section roller blind fabrics for colour range and materials	
	☐	
Einsatzort Place of application	☐	
Besondere Anforderungen / Normen Special requirements / Norms	☐	
Anfrage-Menge Quantity of request	☐	

Bemerkung / Comment

Rollos ohne Kassette
Roller blinds without cassette

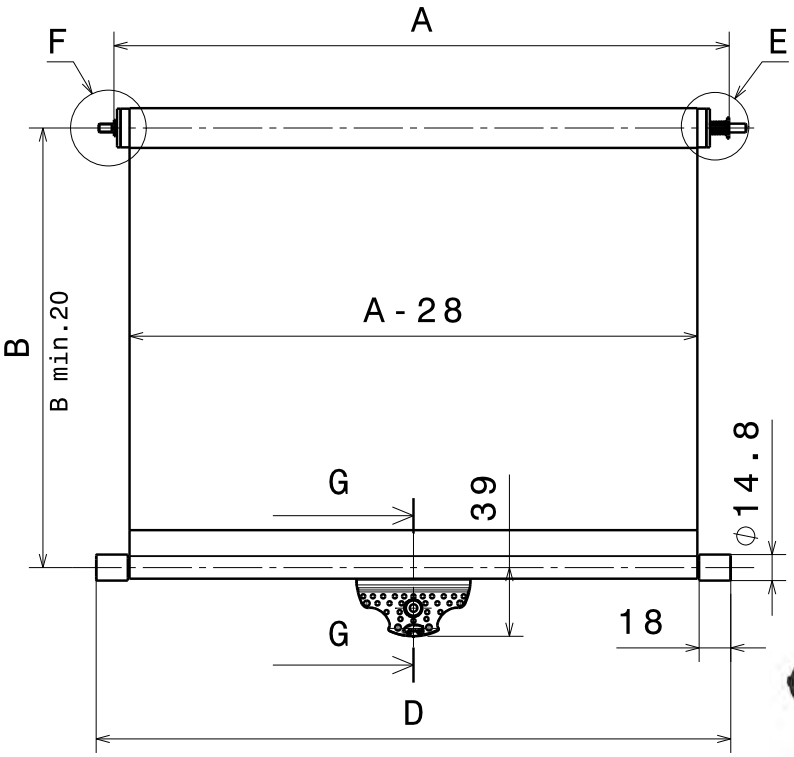

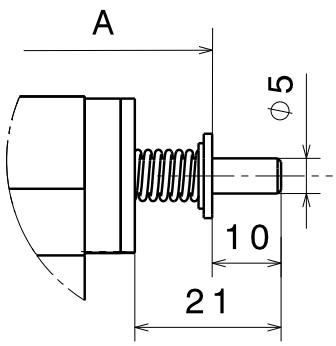

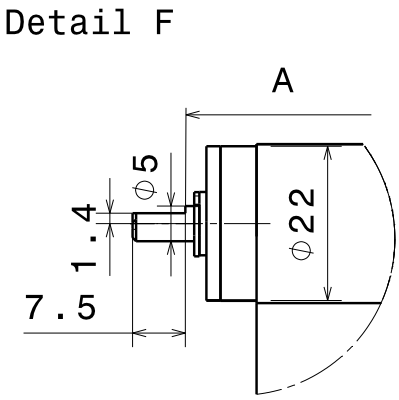

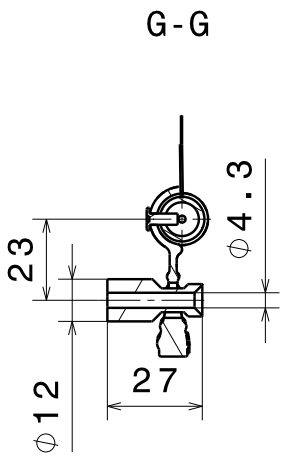

Typ F124

Rollo ohne Kassette

zum Einhängen in Knopf und mit gefedertem Lagerelement

Zugstange: Alu-Rohr, Ø 12 mm, mit Endkappen
Zuglasche: schwarz, Kunststoff, mit Loch für Knopf
Für Montage in vorhandene starre Lagerung

Befestigungsschrauben gehören nicht zum Lieferumfang

VE 1 St.

Type F124

Roller Blind without Cassette

for hanging into knop and with spring-loaded bearing

Pull rod: 12 mm dia. aluminium tube with end caps
Pull tab: black, plastic, with hole for the knob
For application in existing rigid bearing

Fastening screws are not part of the unit supplied

S.U. 1

Bestellangaben: Bitte verwenden Sie diese Seite **in Kopie** als Bestellvordruck! Alle Angaben **zwingend erforderlich** für die Festlegung einer GHE-Artikel-Nr. (siehe Auftragsbestätigung/Rechnung)

Order Form: Please use **a copy** of this page when placing your order! All the information requested **must be provided** otherwise it will not be possible to process a GHE article number. (Please refer to order acknowledgment/invoice)

F124

Maß A Dimension A		mm (min. ca. 360 mm, max. ca. 2.200 mm) mm (min. approx. 360 mm, max. approx. 2,200 mm)
Auszugslänge B Dimension extended length B		mm (max. ca. 1.300 mm, je nach Stoffart und Einbauraum) mm (max. approx. 1,300 mm, depending on the fabric chosen and mounting space)
Zugstangenlänge D Dimension length of rod D		mm mm
Knopf Knob	☐ schwarz black	☐ kieselgrau pebble grey
Rollostoff Blind fabric	Farbpalette und Material siehe Kapitel Rollostoffe Refer to section roller blind fabrics for colour range and materials	
Einsatzort Place of application		
Besondere Anforderungen / Normen Special requirements / Norms		
Anfrage-Menge Quantity of request		

Bemerkung / Comment

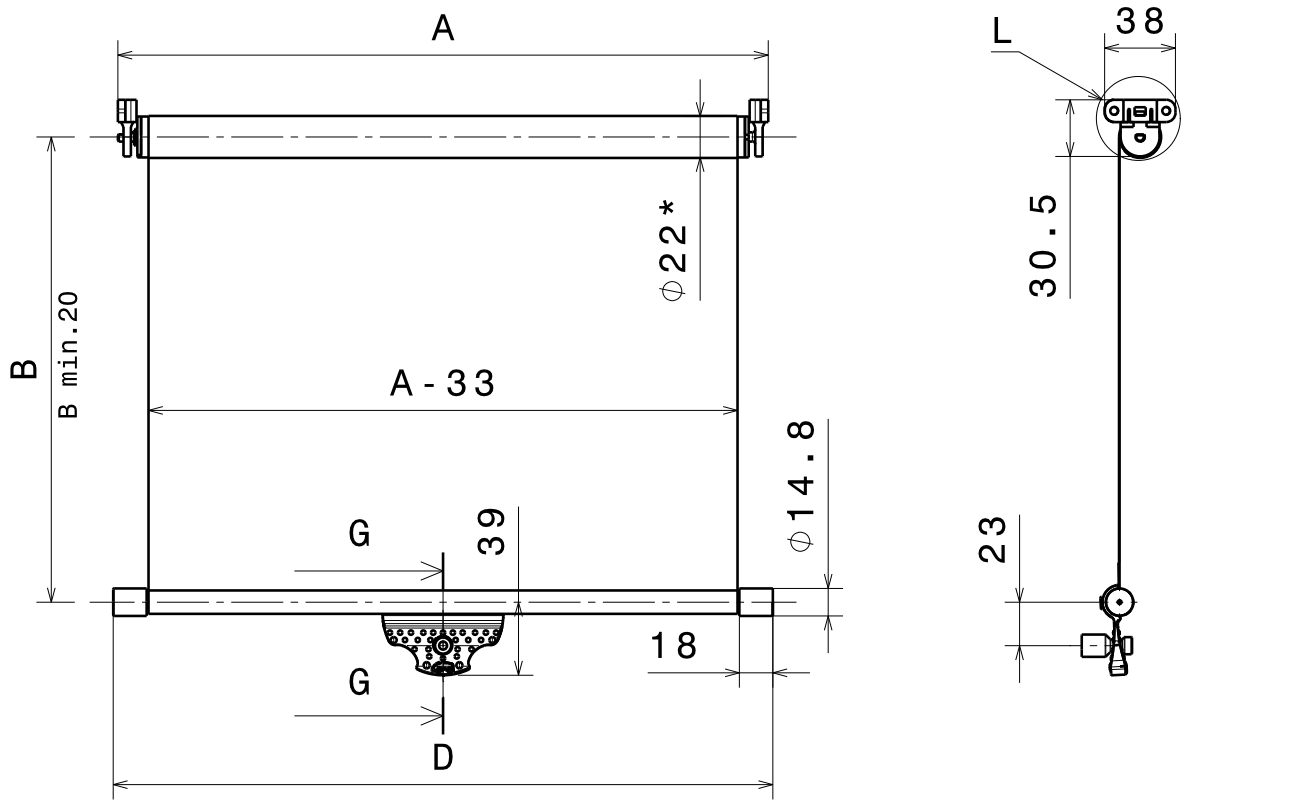

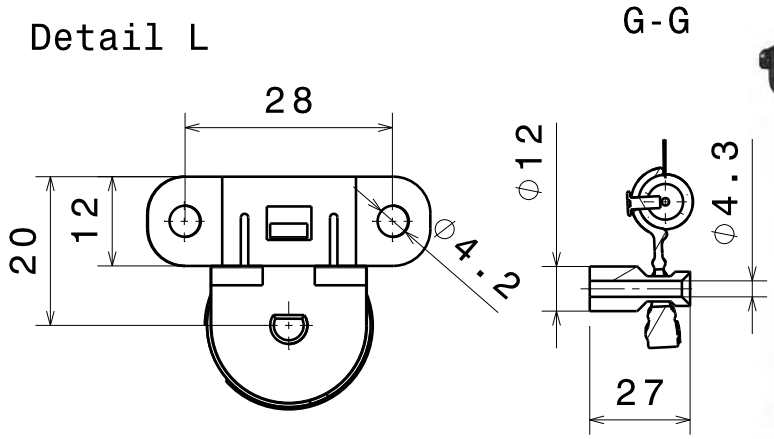

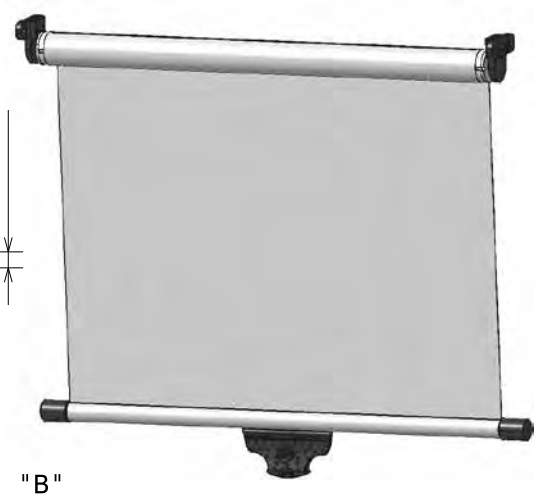

* Wickelrohr D22mm/D28mm abhängig von "A" und "B"
* Winding tube D22mm/D28mm depending on "A" and "B"

Typ F125

Rollo ohne Kassette

zum Einhängen in Knopf und mit zweiteiliger Clipsbefestigung

Zugstange: Alu-Rohr, Ø 12 mm, mit Endkappen
Zuglasche: schwarz, Kunststoff, mit Loch für Knopf
Für Montage zwischen zwei seitlichen Holmen

Befestigungsschrauben gehören nicht zum Lieferumfang

VE 1 St.

Type F125

Roller Blind without Cassette

for hanging into knop and with two-part clip fastener

Pull rod: 12 mm dia. aluminium tube with end caps
Pull tab: black, plastic, with hole for the knob
For application between two lateral bars

Fastening screws are not part of the unit supplied

S.U. 1

Bestellangaben: Bitte verwenden Sie diese Seite **in Kopie** als Bestellvordruck! Alle Angaben **zwingend erforderlich** für die Festlegung einer GHE-Artikel-Nr. (siehe Auftragsbestätigung/Rechnung)

Order Form: Please use **a copy** of this page when placing your order! All the information requested **must be provided** otherwise it will not be possible to process a GHE article number. (Please refer to order acknowledgment/invoice)

F125

Maß A Dimension A		mm (min. ca. 360 mm, max. ca. 2.200 mm) mm (min. approx. 360 mm, max. approx. 2,200 mm)
Auszugslänge B Dimension extended length B		mm (max. ca. 1.300 mm, je nach Stoffart und Einbauraum) mm (max. approx. 1,300 mm, depending on the fabric chosen and mounting space)
Zugstangenlänge D Dimension length of rod D		mm mm
Knopf Knob	☐ schwarz black	☐ kieselgrau pebble grey
Rollostoff Blind fabric	Farbpalette und Material siehe Kapitel Rollostoffe Refer to section roller blind fabrics for colour range and materials	
Einsatzort Place of application		
Besondere Anforderungen / Normen Special requirements / Norms		
Anfrage-Menge Quantity of request		

Bemerkung / Comment

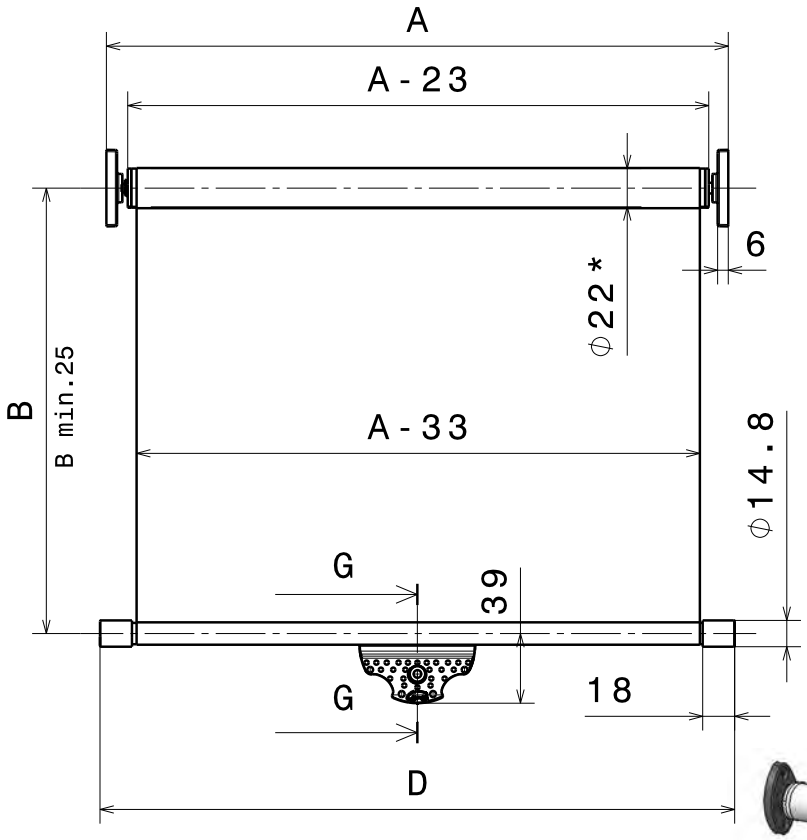

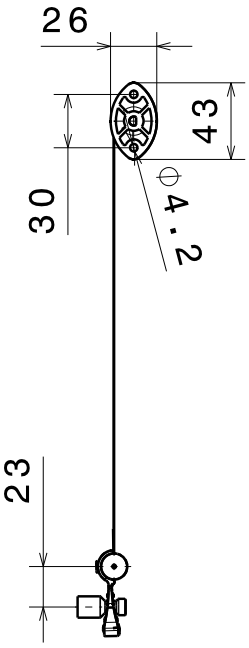

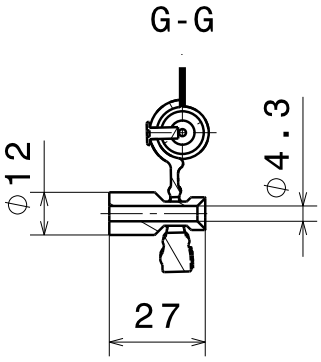

* Wickelrohr D22mm/D28mm abhängig von "A" und "B"

Typ F111

Rollo ohne Kassette

zum Einhängen in Knopf und mit Anschraubflansche

Zugstange: Alu-Rohr, Ø 12 mm, mit Endkappen
Zuglasche: schwarz, Kunststoff, mit Loch für Knopf
Für Montage zwischen zwei seitlichen Holmen

Befestigungsschrauben gehören nicht zum Lieferumfang

VE 1 St.

Type F111

Roller Blind without Cassette

for hanging into knop and with screw flanges

Pull rod: 12 mm dia. aluminium tube with end caps
Pull tab: black, plastic, with hole for the knob
For application between two lateral bars

Fastening screws are not part of the unit supplied

S.U. 1

Bestellangaben: Bitte verwenden Sie diese Seite **in Kopie** als Bestellvordruck! Alle Angaben **zwingend erforderlich** für die Festlegung einer GHE-Artikel-Nr. (siehe Auftragsbestätigung/Rechnung)

Order Form: Please use **a copy** of this page when placing your order! All the information requested **must be provided** otherwise it will not be possible to process a GHE article number. (Please refer to order acknowledgment/invoice)

F111

Maß A Dimension A		mm (min. ca. 420 mm, max. ca. 2.000 mm) mm (min. approx. 420 mm, max. approx. 2,000 mm)
Auszugslänge B Dimension extended length B		mm (max. ca. 1.300 mm, je nach Stoffart und Einbauraum) mm (max. approx. 1,300 mm, depending on the fabric chosen and mounting space)
Zugstangenlänge D Dimension length of rod D		mm mm
Knopf Knob	☐ schwarz black	☐ kieselgrau pebble grey
Rollostoff Blind fabric	Farbpalette und Material siehe Kapitel Rollostoffe Refer to section roller blind fabrics for colour range and materials	
Einsatzort Place of application		
Besondere Anforderungen / Normen Special requirements / Norms		
Anfrage-Menge Quantity of request		

Bemerkung / Comment

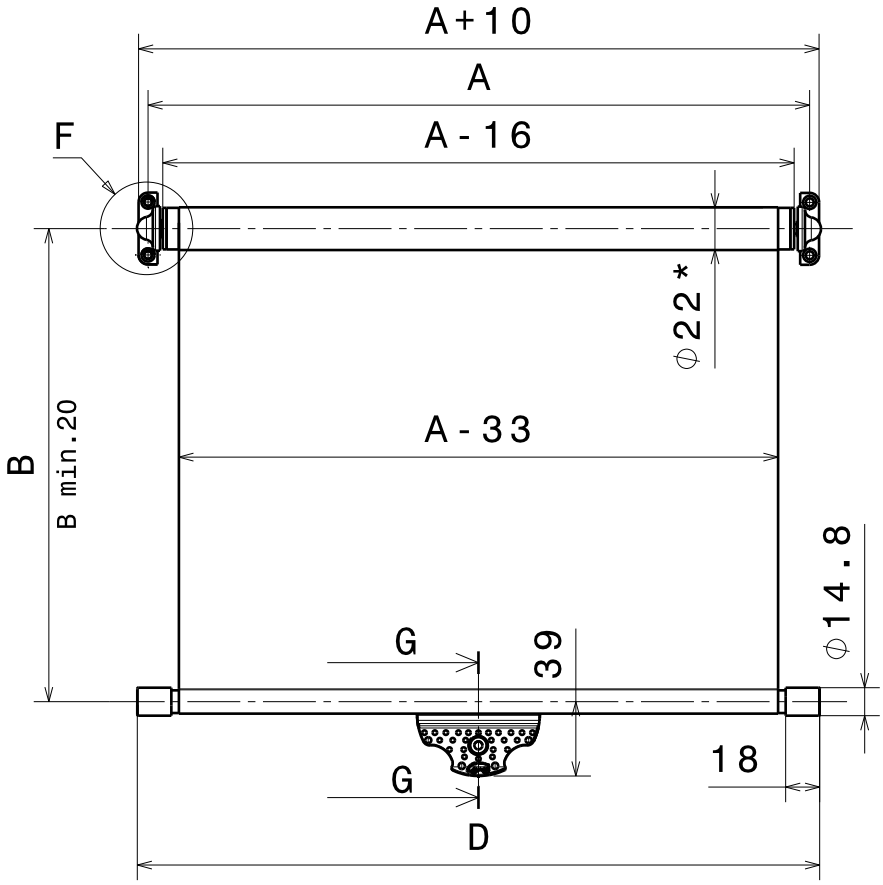

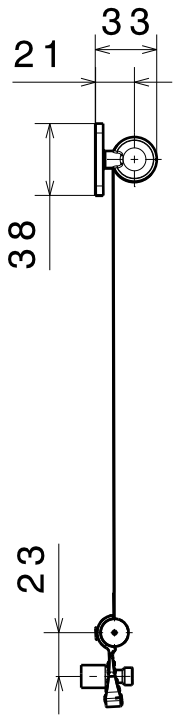

Detail F
Schraubenposition A1=A
screw position A1=A

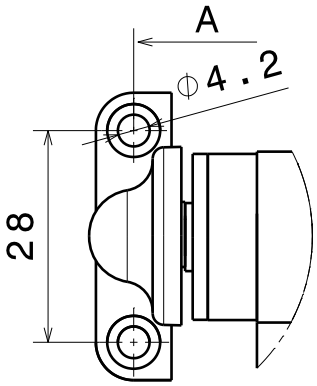

G-G

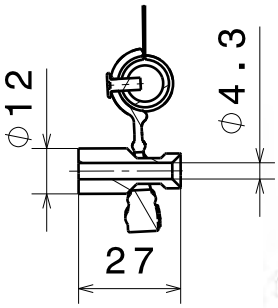

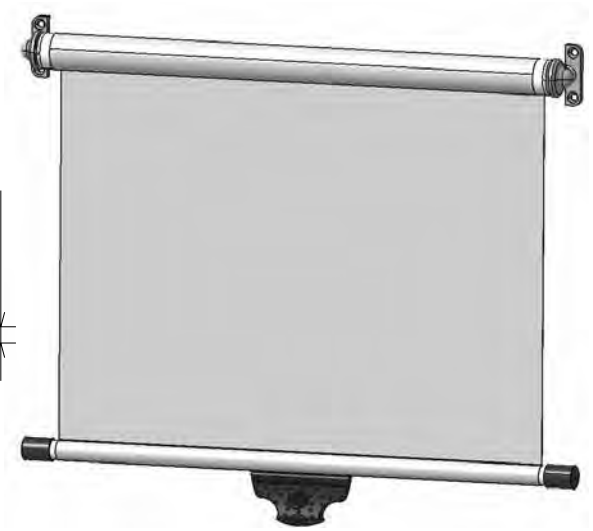

* Wickelrohr D22mm/D28mm abhängig von "A" und "B"
* Winding tube D22mm/D28mm depending on "A" and "B"

Typ F112

Rollo ohne Kassette

zum Einhängen in Knopf und mit Anschraubböckchen

Zugstange: Alu-Rohr, Ø 12 mm, mit Endkappen
Zuglasche: schwarz, Kunststoff, mit Loch für Knopf
Anschraubböckchen für Dach- oder Wandmontage

Befestigungsschrauben gehören nicht zum Lieferumfang

VE 1 St.

Type F112

Roller Blind without Cassette

for hanging into knop and with screw-on brackets

Pull rod: 12 mm dia. aluminium tube with end caps
Pull tab: black, plastic, with hole for the knob
Screw-on brackets for roof or wall application

Fastening screws are not part of the unit supplied

S.U. 1

Bestellangaben: Bitte verwenden Sie diese Seite **in Kopie** als Bestellvordruck! Alle Angaben **zwingend erforderlich** für die Festlegung einer GHE-Artikel-Nr. (siehe Auftragsbestätigung/Rechnung)

Order Form: Please use **a copy** of this page when placing your order! All the information requested **must be provided** otherwise it will not be possible to process a GHE article number. (Please refer to order acknowledgment/invoice)

F112

Maß A Dimension A		mm (min. ca. 420 mm, max. ca. 2.200 mm) mm (min. approx. 420 mm, max. approx. 2,200 mm)
Auszugslänge B Dimension extended length B		mm (max. ca. 1.300 mm, je nach Stoffart und Einbauraum) mm (max. approx. 1,300 mm, depending on the fabric chosen and mounting space)
Zugstangenlänge D Dimension length of rod D		mm mm
Knopf Knob	☐ schwarz black	☐ kieselgrau pebble grey
Rollostoff Blind fabric	Farbpalette und Material siehe Kapitel Rollostoffe Refer to section roller blind fabrics for colour range and materials	
Einsatzort Place of application		
Besondere Anforderungen / Normen Special requirements / Norms		
Anfrage-Menge Quantity of request		

Bemerkung / Comment

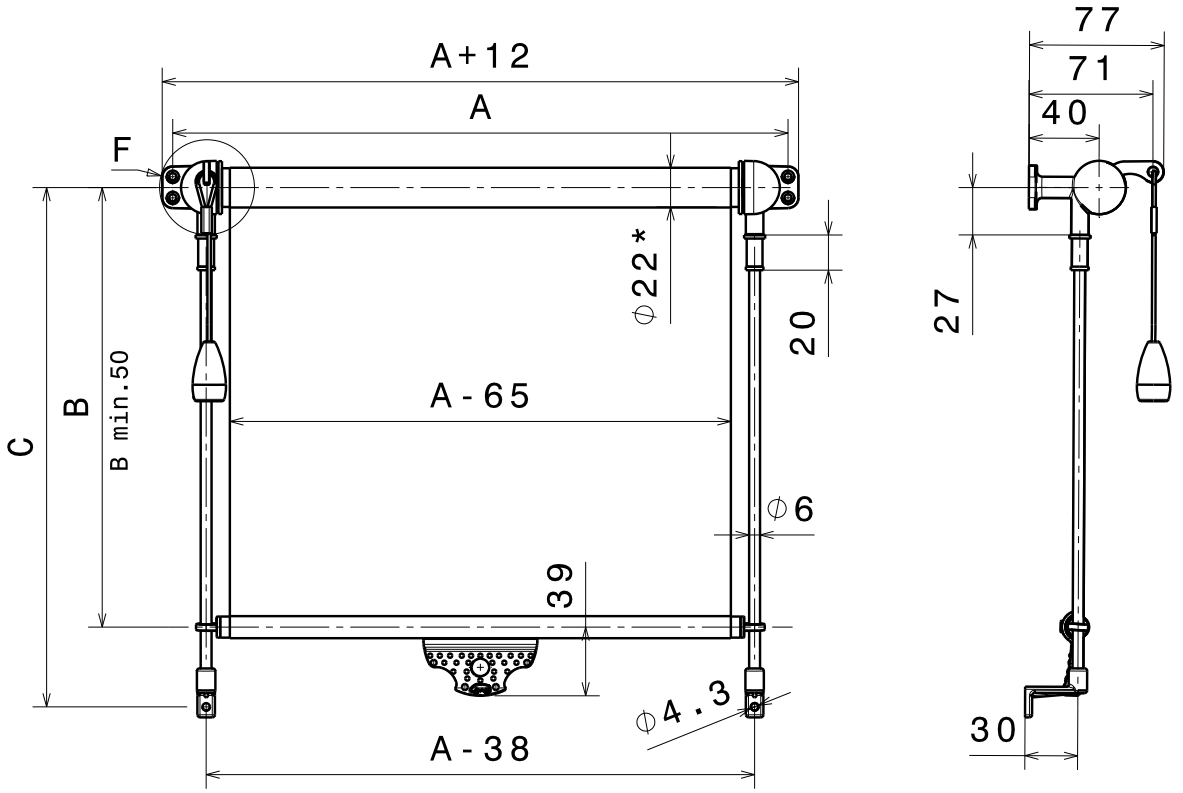

Zugkordel optional
pull cord optional

Detail F
Schraubenposition A1=A
screw position A1=A

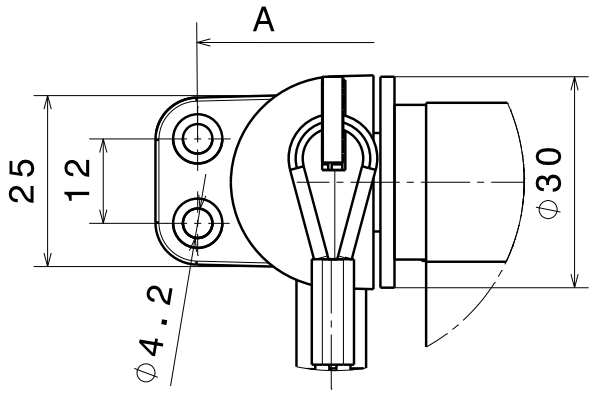

* Wickelrohr D22mm/D28mm abhängig von "A" und "B"
* Winding tube D22mm/D28mm depending on "A" and "B"

Typ F113

Rollo ohne Kassette

mit Rasthebel links und Führungsstangen

Zugstange: Alu-Rohr, Ø 12 mm, mit Führungsösen
Führungsstangen: Aluminium, Ø 6 mm
Zuglasche: schwarz, Kunststoff
Anschraubböckchen für Wandmontage
Stufenlos einstellbar

Befestigungsschrauben gehören nicht zum Lieferumfang

VE 1 St.

Type F113

Roller Blind without Cassette

with ratchet left side and guide rods

Pull rod: 12 mm dia. aluminium tube with guide eyelets
Guide rods: 6 mm dia. aluminium
Pull tab: black, plastic
Screw-on brackets for wall application
Steplessly adjustable

Fastening screws are not part of the unit supplied

S.U. 1

Bestellangaben: Bitte verwenden Sie diese Seite **in Kopie** als Bestellvordruck! Alle Angaben **zwingend erforderlich** für die Festlegung einer GHE-Artikel-Nr. (siehe Auftragsbestätigung/Rechnung)

Order Form: Please use **a copy** of this page when placing your order! All the information requested **must be provided** otherwise it will not be possible to process a GHE article number. (Please refer to order acknowledgment/invoice)

F113

Maß A
Dimension A

mm (min. ca. 420 mm, max. ca. 2.200 mm)
mm (min. approx. 420 mm, max. approx. 2,200 mm)

Auszugslänge B
Dimension extended length B

mm (max. ca. 1.300 mm, je nach Stoffart und Einbauraum)
mm (max. approx. 1,300 mm, depending on the fabric chosen and mounting space)

Maß C
Dimension C

mm
mm

Zugkordel (siehe Kapitel Einzelteile)
Pull cord (see section component parts)

☐ Z1 ohne / Z1 without ☐ Z2 / Z2 ☐ Z3 / Z3 ☐ Z4 / Z4 ☐ mm besondere Länge / mm special length

Lager (siehe Kapitel Einzelteile)
Bracket (see section component parts)

☐ schwarz / black ☐ kieselgrau / pebble grey

☐ Typ 1 / Type 1 ☐ Typ 2 / Type 2 ☐ Typ 3 / Type 3 ☐ Typ 4 / Type 4 ☐ Typ 6 / Type 6

Anschläge
Stoppers

☐ schwarz / black ☐ kieselgrau / pebble grey

Kordelführung
Cord guide

☐ schwarz / black ☐ kieselgrau / pebble grey

Farbe der Führungsstangen
Colour of the guide rods

☐ natur (silber), eloxiert / nature (silver), anodized ☐ schwarz, eloxiert / black, anodised

Rollostoff
Blind fabric

Farbpalette und Material siehe Kapitel Rollostoffe
Refer to section roller blind fabrics for colour range and materials

Einsatzort
Place of application

Besondere Anforderungen / Normen
Special requirements / Norms

Anfrage-Menge
Quantity of request

Bemerkung / Comment

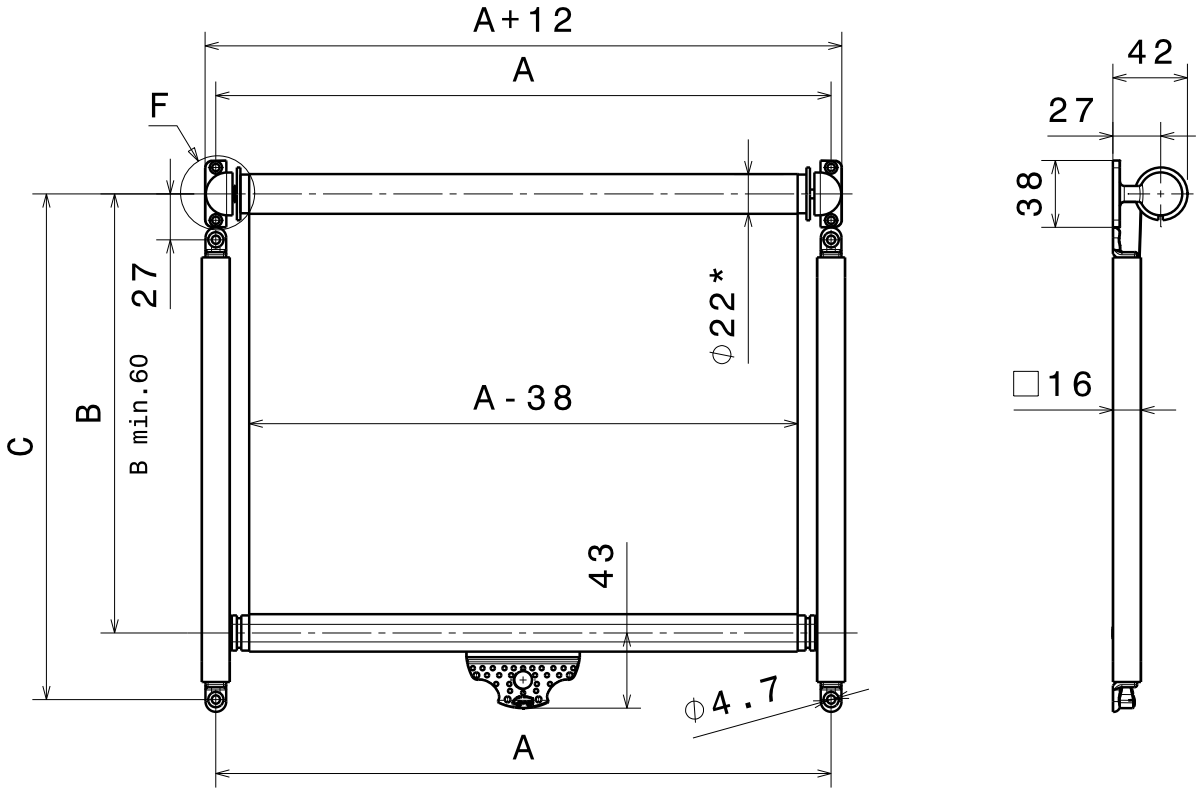

Detail F
Schraubenposition A1=A
screw position A1=A

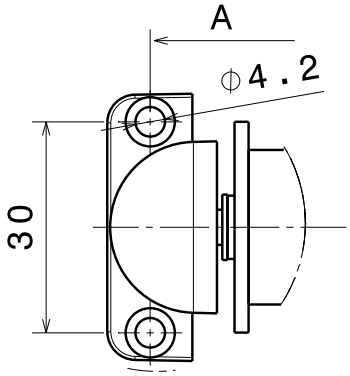

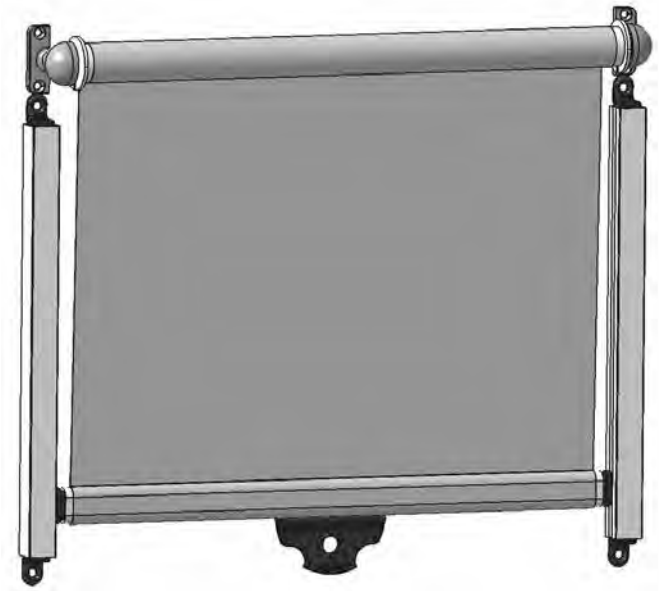

* Wickelrohr D22mm/D28mm abhängig von "A" und "B"
* Winding tube D22mm/D28mm depending on "A" and "B"

Typ F114

Rollo ohne Kassette

mit Anschraubböckchen, Bremsschuh und Führungsschienen

Zugstange: Alu-Ovalrohr, 20 x 10 mm, mit Bremsschuh
Führungsschienen: Aluminium, □ 16 mm
Zuglasche: schwarz, Kunststoff
Anschraubböckchen für Dach- oder Wandmontage
Stufenlos einstellbar

Befestigungsschrauben gehören nicht zum Lieferumfang

VE 1 St.

Type F114

Roller Blind without Cassette

with screw-on brackets, brake pad and guide rails

Pull rod: oval aluminium tube 20 x 10 mm, with brake pad
Guide rails: aluminium, □ 16 mm
Pull tab: black, plastic
Screw-on bracket for roof or wall application
Steplessly adjustable

Fastening screws are not part of the unit supplied

S.U. 1

Bestellangaben: Bitte verwenden Sie diese Seite **in Kopie** als Bestellvordruck! Alle Angaben **zwingend erforderlich** für die Festlegung einer GHE-Artikel-Nr. (siehe Auftragsbestätigung/Rechnung)

Order Form: Please use **a copy** of this page when placing your order! All the information requested **must be provided** otherwise it will not be possible to process a GHE article number. (Please refer to order acknowledgment/invoice)

F114

Maß A
Dimension A

mm (min. ca. 420 mm, max. ca. 2.200 mm)
mm (min. approx. 420 mm, max. approx. 2,200 mm)

Auszugslänge B
Dimension extended length B

mm (max. ca. 1.300 mm, je nach Stoffart und Einbauraum)
mm (max. approx. 1,300 mm, depending on the fabric chosen and mounting space)

Maß C
Dimension C

mm
mm

Lager (siehe Kapitel Einzelteile)
Bracket (see section component parts)

☐ schwarz / black ☐ kieselgrau / pebble grey

☐ Typ 3 / Type 3 ☐ Typ 4 / Type 4 ☐ Typ 5 asymmetrisch / Type 5 asymetric

Farbe der Führungsschienen
Colour of the guide rails

☐ natur (silber), eloxiert / nature (silver), anodized ☐ schwarz, eloxiert / black, anodised

Rollostoff
Blind fabric

Farbpalette und Material siehe Kapitel Rollostoffe
Refer to section roller blind fabrics for colour range and materials

Einsatzort
Place of application

Besondere Anforderungen / Normen
Special requirements / Norms

Anfrage-Menge
Quantity of request

Bemerkung / Comment

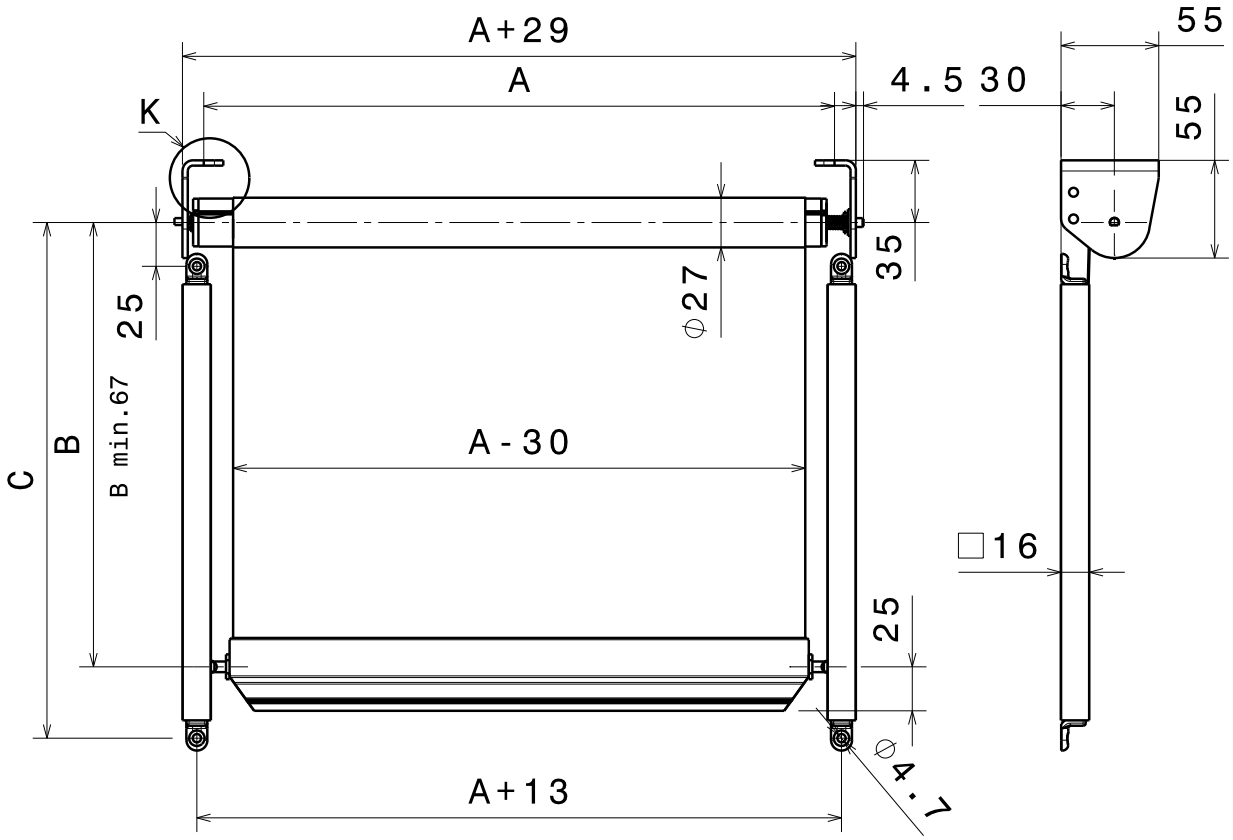

Detail K
Schraubenposition A1=A
screw position A1=A

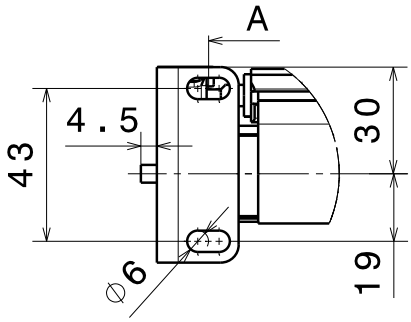

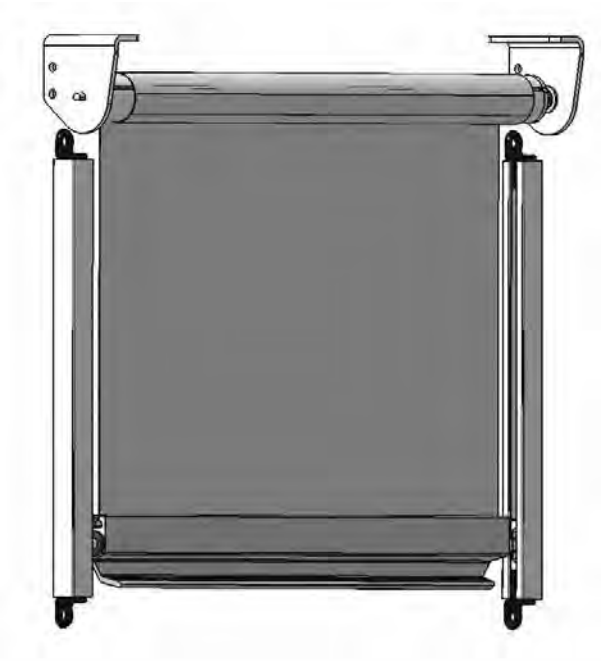

Typ F115

Rollo ohne Kassette

mit Winkelhalter, Bremsschuh und Führungsschienen

Zugstange: Alu-Profil 15 x 39 mm, natur (silber) eloxiert, mit Bremsschuh
Führungsschienen: Aluminium, □ 16 mm
Winkelhalter für Dach- oder Wandmontage
Stufenlos einstellbar

Befestigungsschrauben gehören nicht zum Lieferumfang

VE 1 St.

Type F115

Roller Blind without Cassette

with angle bracket, brake pad and guide rails

Pull rod: aluminium profile 15 x 39 mm, natur (silver) anodised, with brake pad
Guide rails: aluminium, □ 16 mm
Angle bracket for roof or wall application
Steplessly adjustable

Fastening screws are not part of the unit supplied

S.U. 1

Bestellangaben: Bitte verwenden Sie diese Seite **in Kopie** als Bestellvordruck! Alle Angaben **zwingend erforderlich** für die Festlegung einer GHE-Artikel-Nr. (siehe Auftragsbestätigung/Rechnung)

Order Form: Please use **a copy** of this page when placing your order! All the information requested **must be provided** otherwise it will not be possible to process a GHE article number. (Please refer to order acknowledgment/invoice)

F115

Maß A
Dimension A

mm (min. ca. 420 mm, max. ca. 2.200 mm)
mm (min. approx. 420 mm, max. approx. 2,200 mm)

Auszugslänge B
Dimension extended length B

mm (max. ca. 2.000 mm, je nach Stoffart und Einbauraum)
mm (max. approx. 2,000 mm, depending on the fabric chosen and mounting space)

Maß C
Dimension C

mm
mm

Lager (siehe Kapitel Einzelteile)
Bracket (see section component parts)

☐ schwarz / black ☐ kieselgrau / pebble grey

☐ Typ 3 / Type 3 ☐ Typ 4 / Type 4 ☐ Typ 5 asymmetrisch / Type 5 asymetric

Farbe der Führungsschienen
Colour of the guide rails

☐ natur (silber), eloxiert / nature (silver), anodized ☐ schwarz, eloxiert / black, anodised

Rollostoff
Blind fabric

Farbpalette und Material siehe Kapitel Rollostoffe
Refer to section roller blind fabrics for colour range and materials

Einsatzort
Place of application

Besondere Anforderungen / Normen
Special requirements / Norms

Anfrage-Menge
Quantity of request

Bemerkung / Comment

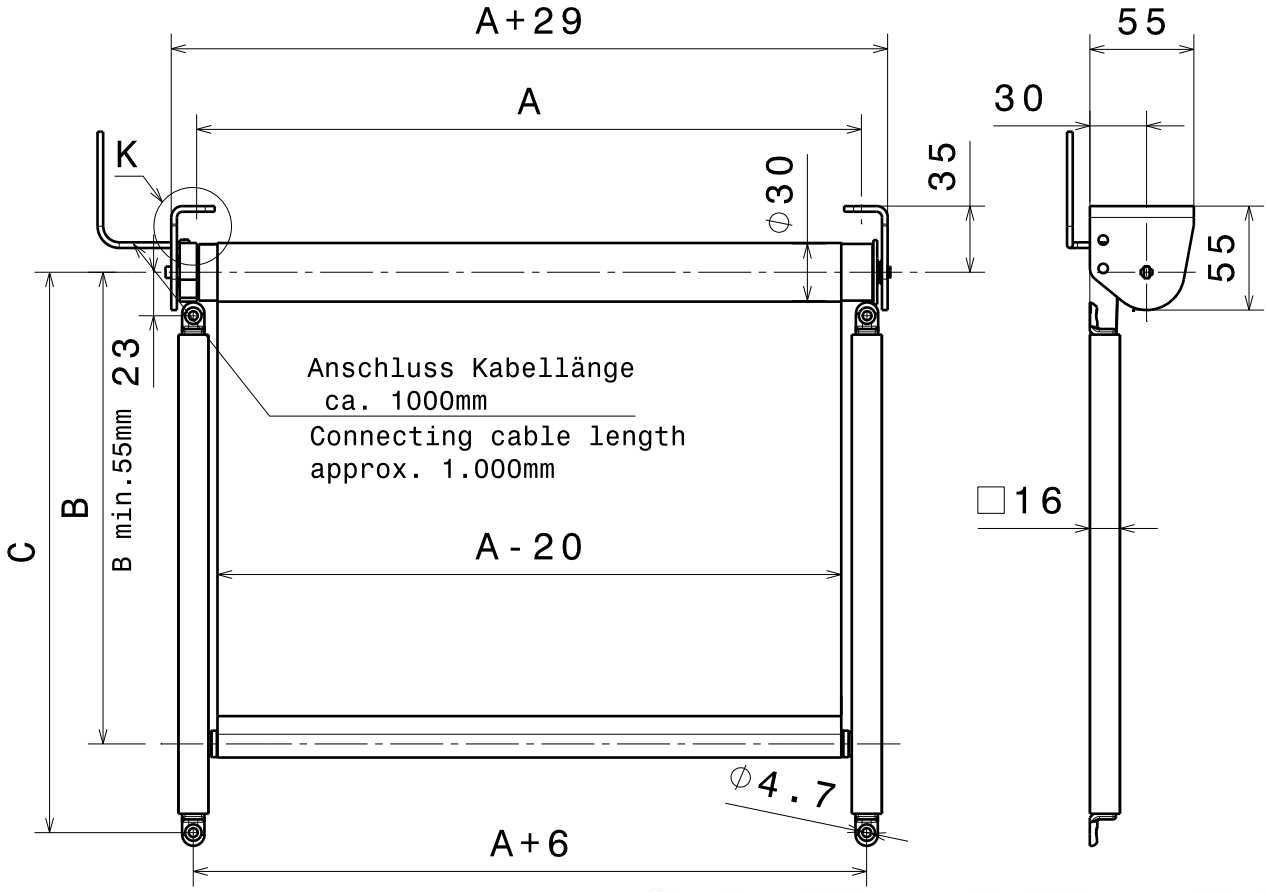

Detail K
Schraubenposition A1=A
screw position A1=A

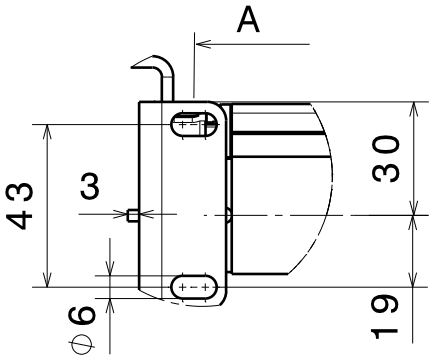

Typ F116

Rollo ohne Kassette

mit Elektromotor, Winkelhalter und Führungsschienen

Zugstange: Alu-Ovalrohr, 20 x 10 mm, mit Rollenführung
Führungsschienen: Aluminium, □ 16 mm
Zuglasche: schwarz, Kunststoff
Winkelhalter für Dach- oder Wandmontage
Stufenlos einstellbar

Befestigungsschrauben gehören nicht zum Lieferumfang

VE 1 St.

Type F116

Roller Blind without Cassette

with electric motor, angle brackets and guide rails

Pull rod: oval aluminium tube 20 x 10 mm, with roller guide
Guide rails: aluminium, □ 16 mm
Pull tab: black, plastic
Angle bracket for roof or wall application
Steplessly adjustable

Fastening screws are not part of the unit supplied

S.U. 1

Bestellangaben: Bitte verwenden Sie diese Seite **in Kopie** als Bestellvordruck! Alle Angaben **zwingend erforderlich** für die Festlegung einer GHE-Artikel-Nr. (siehe Auftragsbestätigung/Rechnung)

Order Form: Please use **a copy** of this page when placing your order! All the information requested **must be provided** otherwise it will not be possible to process a GHE article number. (Please refer to order acknowledgment/invoice)

F116

Maß A Dimension A	☐	mm (min. ca. 400 mm, max. ca. 2.200 mm) mm (min. approx. 400 mm, max. approx. 2,200 mm)
Auszugslänge B Dimension extended length B	☐	mm (max. ca. 2.000 mm, je nach Stoffart und Einbauraum) mm (max. approx. 2,000 mm, depending on the fabric chosen and mounting space)
Maß C Dimension C	☐	mm mm
Elektromotor 24 Volt Electric motor 24 V	☐ links left	☐ rechts right
Lager (siehe Kapitel Einzelteile) Bracket (see section component parts)	☐ schwarz black	☐ kieselgrau pebble grey
	☐ Typ 3 Type 3	☐ Typ 4 Type 4 ☐ Typ 5 asymmetrisch Type 5 asymetric
Farbe der Führungsschienen Colour of the guide rails	☐ natur (silber), eloxiert nature (silver), anodized	☐ schwarz, eloxiert black, anodised
Rollostoff Blind fabric	Farbpalette und Material siehe Kapitel Rollostoffe Refer to section roller blind fabrics for colour range and materials	
	☐	
Einsatzort Place of application	☐	
Besondere Anforderungen / Normen Special requirements / Norms	☐	
Anfrage-Menge Quantity of request	☐	

Bemerkung / Comment

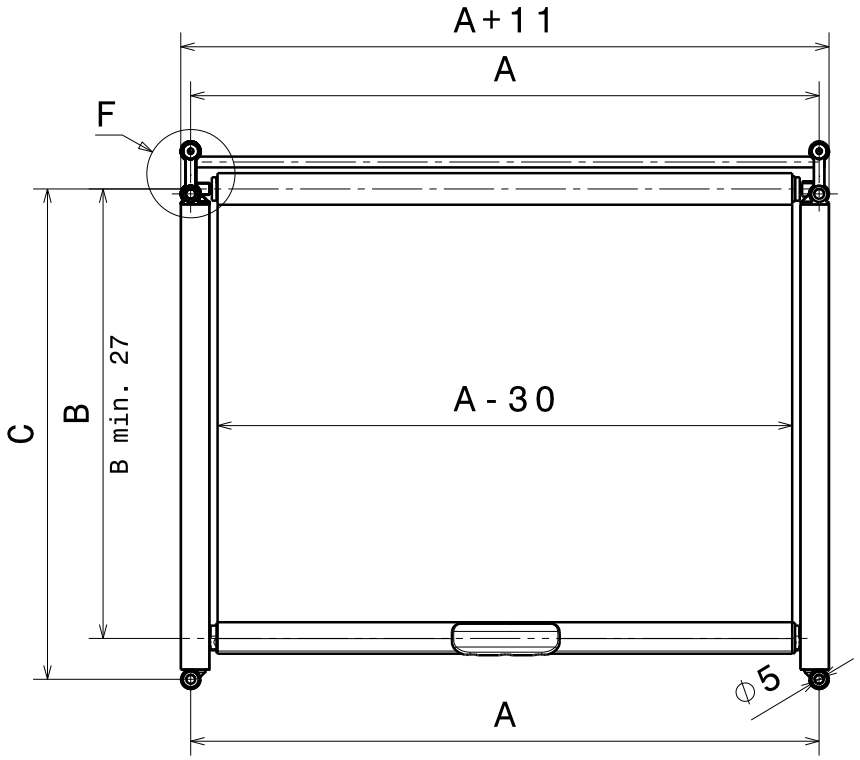

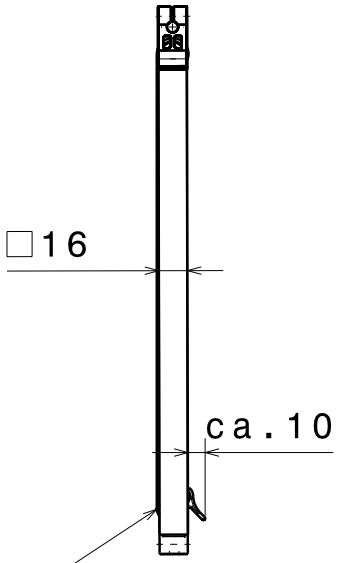

Hebelbremse schwenkt
ca. 3mm aus

Lever brake swings off
approx. 3mm

Detail F
Schraubenposition A1=A
screw position A1=A

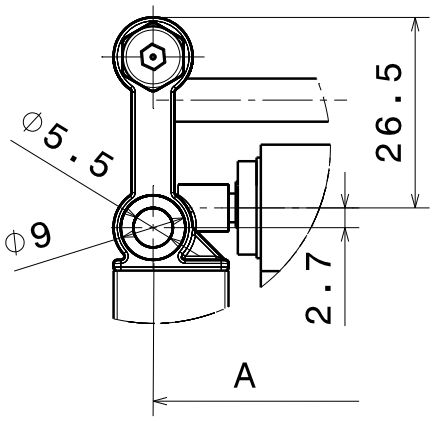

Typ F450

Rollo ohne Kassette

mit Hebelbremse und Führungsschienen

Zugstange: Alu-Ovalrohr, 20 x 10 mm, mit Hebelbremse
Führungsschienen: Aluminium, □ 16 mm
Zuglasche: schwarz, Kunststoff
Wandmontage
Horizonter Einbau möglich für Dachfenster
Stufenlos einstellbar

Befestigungsschrauben gehören nicht zum Lieferumfang

VE 1 St.

Type F450

Roller Blind without Cassette

with lever brake and guide rails

Pull rod: oval aluminium tube 20 x 10 mm, with lever brake
Guide rails: aluminium, □ 16 mm
Pull tab: black, plastic
Wall application
Horizon installation possible for roof window
Steplessly adjustable

Fastening screws are not part of the unit supplied

S.U. 1

Bestellangaben: Bitte verwenden Sie diese Seite **in Kopie** als Bestellvordruck! Alle Angaben **zwingend erforderlich** für die Festlegung einer GHE-Artikel-Nr. (siehe Auftragsbestätigung/Rechnung)

Order Form: Please use **a copy** of this page when placing your order! All the information requested **must be provided** otherwise it will not be possible to process a GHE article number. (Please refer to order acknowledgment/invoice)

F450

Maß A Dimension A	☐	mm (min. ca. 300 mm, max. ca. 900 mm) mm (min. approx. 300 mm, max. approx. 900 mm)
Auszugslänge B Dimension extended length B	☐	mm (max. ca. 700 mm, je nach Stoffart und Einbausituation) mm (max. approx. 700 mm, depending on the fabric chosen and installation situation)
Maß C Dimension C	☐	mm mm

Lager (siehe Kapitel Einzelteile)
Bracket (see section component parts)

☐ schwarz / black ☐ kieselgrau / pebble grey

☐ Typ 3 / Type 3 ☐ Typ 4 / Type 4 ☐ Typ 5 asymmetrisch / Type 5 asymetric

Farbe der Führungsschienen
Colour of the guide rails

☐ natur (silber), eloxiert / nature (silver), anodized ☐ schwarz, eloxiert / black, anodised

Rollostoff
Blind fabric

Farbpalette und Material siehe Kapitel Rollostoffe
Refer to section roller blind fabrics for colour range and materials

☐

Einsatzort
Place of application

☐

Besondere Anforderungen / Normen
Special requirements / Norms

☐

Anfrage-Menge
Quantity of request

☐

Bemerkung / Comment

Sonderrollos
Special roller blinds

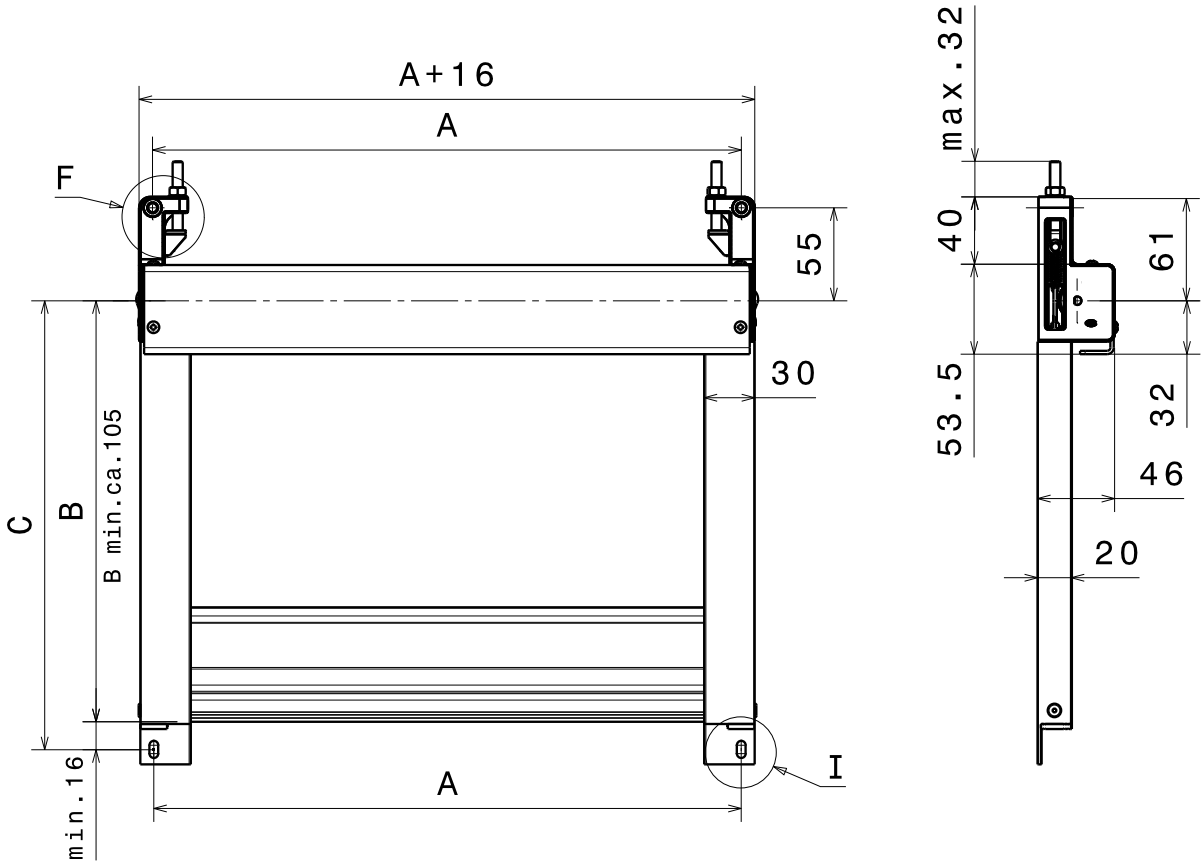

Detail F

Detail I

Schraubenposition A1=A
screw position A1=A

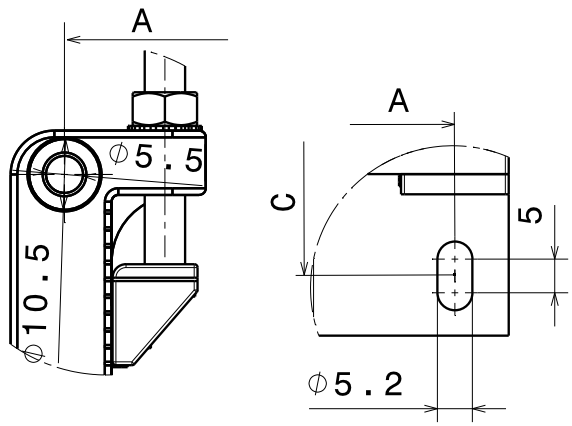

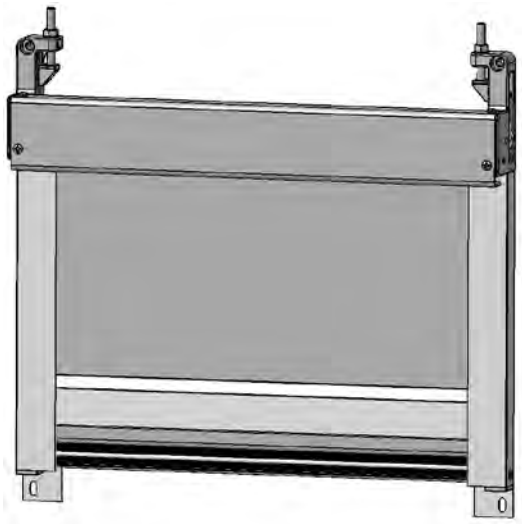

Typ F200

Rollo mit Abdeckung

mit Seilzugführung und Führungsschienen

Zugstange: Alu-Profil, 86 x 13 mm, natur (silber) eloxiert, mit Seilführungen
Führungsschienen: Aluminium, 30 x 20 mm, natur (silber), eloxiert
Abdeckung: natur (silber), eloxiert
Wandmontage
Stufenlos einstellbar

Befestigungsschrauben gehören nicht zum Lieferumfang

VE 1 St.

Type F200

Roller Blind with Cover

with cable guide and guide rails

Pull rod: aluminium profile, 86 x 13 mm, nature (silver) anodised, with cable guides
Guide rails: aluminium, 30 x 20 mm, nature (silver), anodised
Cover: nature (silver), anodised
Wall application
Steplessly adjustable

Fastening screws are not part of the unit supplied

S.U. 1

Bestellangaben: Bitte verwenden Sie diese Seite **in Kopie** als Bestellvordruck! Alle Angaben **zwingend erforderlich** für die Festlegung einer GHE-Artikel-Nr. (siehe Auftragsbestätigung/Rechnung)

Order Form: Please use **a copy** of this page when placing your order! All the information requested **must be provided** otherwise it will not be possible to process a GHE article number. (Please refer to order acknowledgment/invoice)

F200

Maß A Dimension A		mm (min. ca. 450 mm, max. ca. 2.000 mm) mm (min. approx. 450 mm, max. approx. 2,000 mm)
Auszugslänge B Dimension extended length B		mm (max. ca. 900 mm, je nach Stoffart) mm (max. approx. 900 mm, depending on the fabric chosen)
Maß C Dimension C		mm mm
Rollostoff Blind fabric	Farbpalette und Material siehe Kapitel Rollostoffe Refer to section roller blind fabrics for colour range and materials	
Einsatzort Place of application		
Besondere Anforderungen / Normen Special requirements / Norms		
Anfrage-Menge Quantity of request		

Bemerkung / Comment

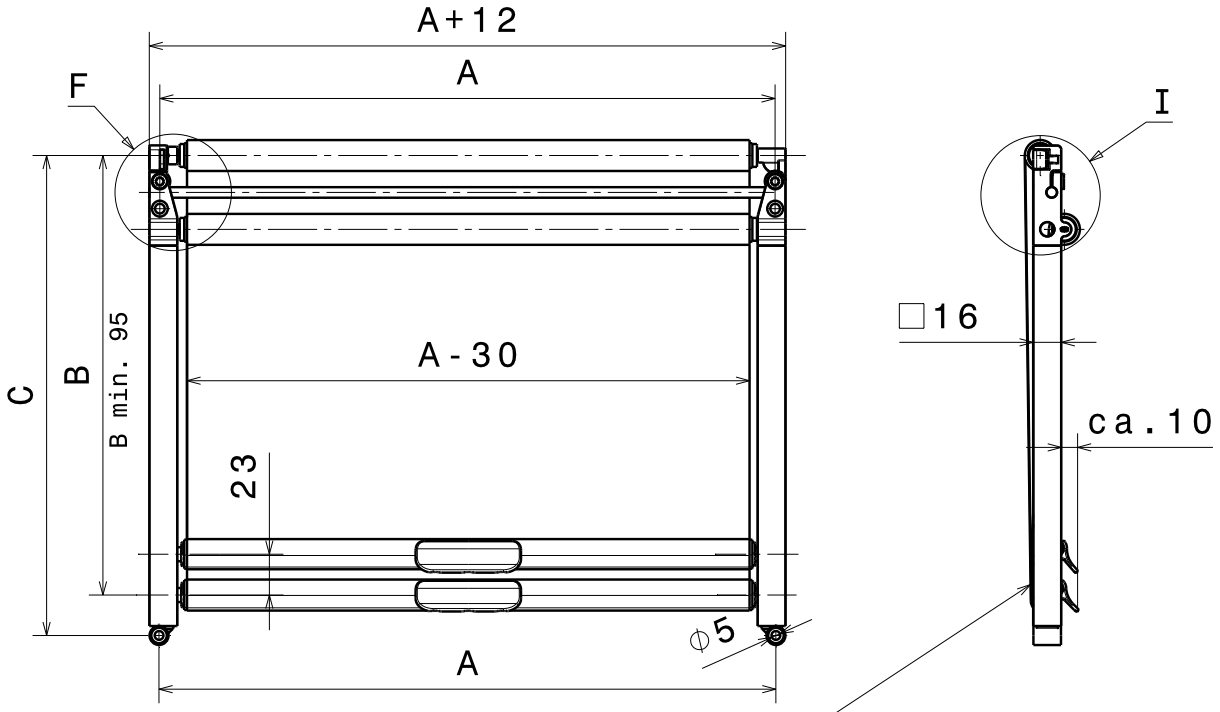

Detail F
Schraubenposition A1=A
screw position A1=A

Detail I

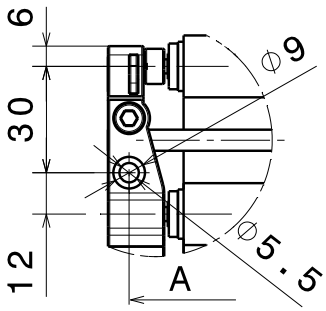

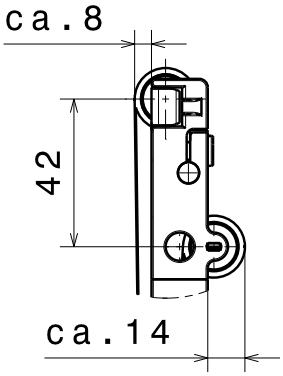

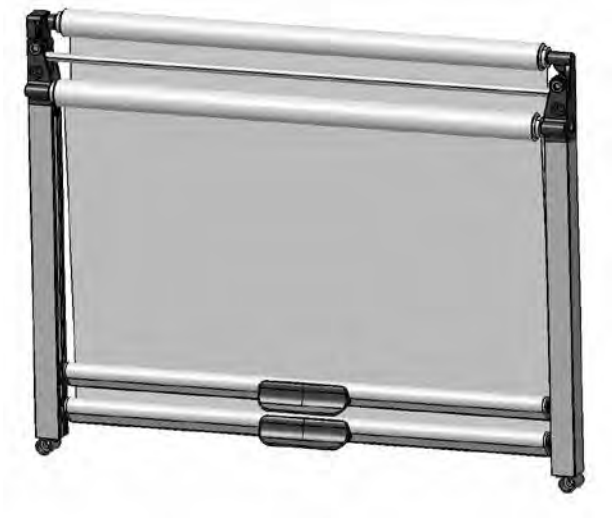

Typ F451

Doppelrollo ohne Kassette

mit Hebelbremse und Führungsschienen

Zugstange: Alu-Ovalrohr, 20 x 10 mm, mit Hebelbremse
Führungsschienen: Aluminium, □ 16 mm
Zuglasche: schwarz, Kunststoff
Wandmontage
Horizonter Einbau möglich für Dachfenster
Stufenlos einstellbar

Befestigungsschrauben gehören nicht zum Lieferumfang

VE 1 St.

Type F451

Twin Roller Blind without Cassette

with lever brake and guide rails

Pull rod: oval aluminium tube 20 x 10 mm, with lever brake
Guide rails: aluminium, □16 mm
Pull tab: black, plastic
Wall application
Horizon installation possible for roof window
Steplessly adjustable

Fastening screws are not part of the unit supplied

S.U. 1

Bestellangaben: Bitte verwenden Sie diese Seite **in Kopie** als Bestellvordruck! Alle Angaben **zwingend erforderlich** für die Festlegung einer GHE-Artikel-Nr. (siehe Auftragsbestätigung/Rechnung)

Order Form: Please use **a copy** of this page when placing your order! All the information requested **must be provided** otherwise it will not be possible to process a GHE article number. (Please refer to order acknowledgment/invoice)

F451

Maß A
Dimension A

mm (min. ca. 300 mm, max. ca. 900 mm)
mm (min. approx. 300 mm, max. approx. 900 mm)

Auszugslänge B
Dimension extended length B

mm (max. ca. 700 mm, je nach Stoffart und Einbausituation)
mm (max. approx. 700 mm, depending on the fabric chosen and installation situation)

Maß C
Dimension C

mm
mm

Lager (siehe Kapitel Einzelteile)
Bracket (see section component parts)

☐ schwarz / black ☐ kieselgrau / pebble grey

☐ Typ 3 / Type 3 ☐ Typ 4 / Type 4 ☐ Typ 5 asymmetrisch / Type 5 asymetric

Farbe der Führungsschienen
Colour of the guide rails

☐ natur (silber), eloxiert / nature (silver), anodized ☐ schwarz, eloxiert / black, anodised

Rollostoff
Blind fabric

Farbpalette und Material siehe Kapitel Rollostoffe
Refer to section roller blind fabrics for colour range and materials

☐ Stoff A / Fabric A ☐ Stoff B / Fabric B

Einsatzort
Place of application

Besondere Anforderungen / Normen
Special requirements / Norms

Anfrage-Menge
Quantity of request

Bemerkung / Comment

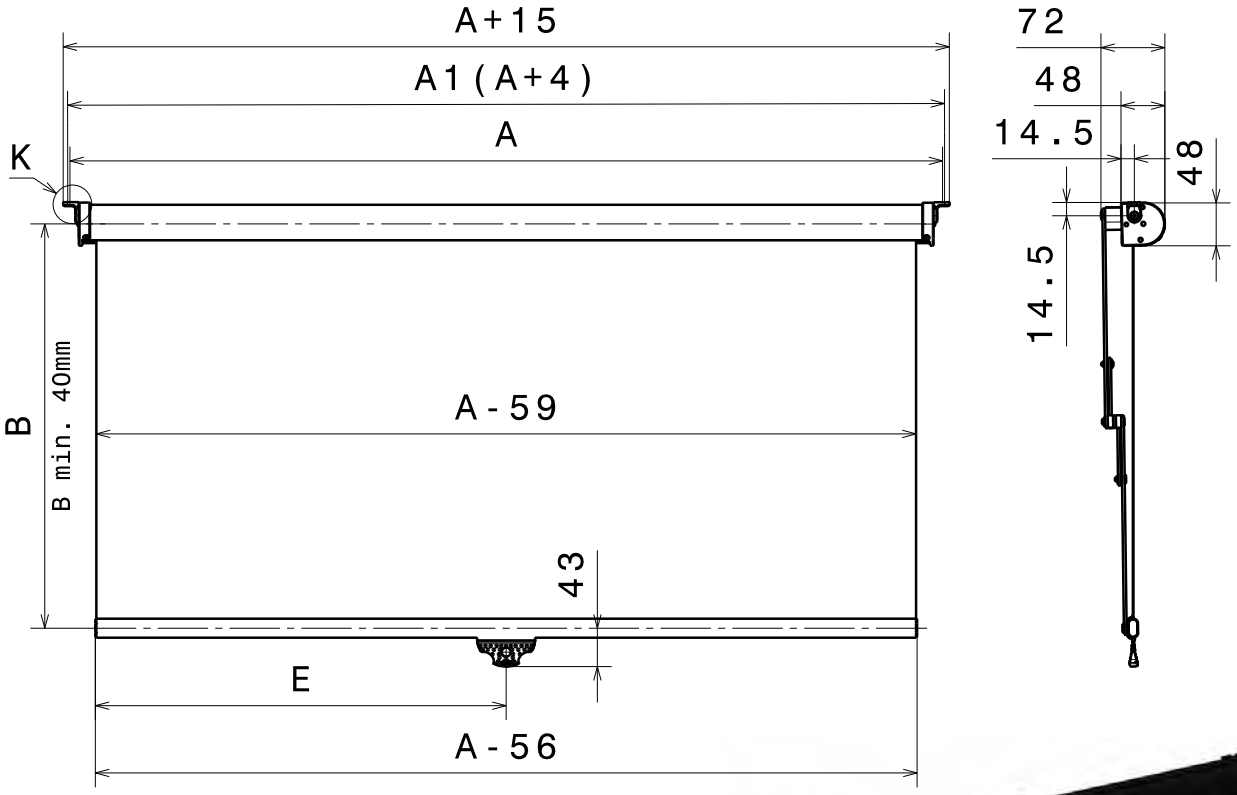

Detail K
Schraubenposition A1
screw position A1

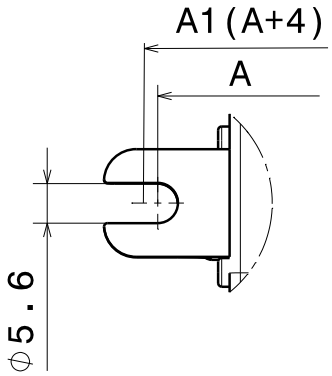

Typ F129

Kassetten-Rollo

mit Parallel-Scherenführung

Zugstange: Alu-Ovalrohr, 20 x 10 mm, mit Endkappen
Führungsschere: schwarz, rostfreier Stahl
Zuglasche: schwarz, Kunststoff
Kassette: schwarz, für Dachmontage
Stufenlos einstellbar

Befestigungsschrauben gehören nicht zum Lieferumfang

VE 1 St.

Type F129

Cassette Roller Blind

with parallel scissor guide

Pull rod: oval aluminium tube 20 x 10 mm, with end caps
Scissor guide: black, stainless steel
Pull tab: black, plastic
Cassette: black, for roof application
Steplessly adjustable

Fastening screws are not part of the unit supplied

S.U. 1

Bestellangaben: Bitte verwenden Sie diese Seite **in Kopie** als Bestellvordruck! Alle Angaben **zwingend erforderlich** für die Festlegung einer GHE-Artikel-Nr. (siehe Auftragsbestätigung/Rechnung)

Order Form: Please use **a copy** of this page when placing your order! All the information requested **must be provided** otherwise it will not be possible to process a GHE article number. (Please refer to order acknowledgment/invoice)

F129

Maß A Dimension A		mm (min. ca. 500 mm, max. ca. 2.200 mm) mm (min. approx. 500 mm, max. approx. 2,200 mm)
Auszugslänge B Dimension extended length B		mm (max. ca. 700 mm, je nach Stoffart und Einbauraum) mm (max. approx. 700 mm, depending on the fabric chosen and mounting space)
Maß E Position Zuglasche Dimension E postion pull tab		mm mm
Rollostoff Blind fabric	Farbpalette und Material siehe Kapitel Rollostoffe Refer to section roller blind fabrics for colour range and materials	
Einsatzort Place of application		
Besondere Anforderungen / Normen Special requirements / Norms		
Anfrage-Menge Quantity of request		

Bemerkung / Comment

Einzelteile
Component parts

LAGER / BRACKETS					
Bild **Drawing**	**Art.-Nr.** **Part. no.**	**Benennung** **Description**	**Bemerkung** **Comment**	**Farbe** **Colour**	**Material** **Material**
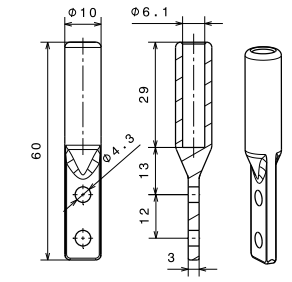	**976 P052**	Lager 1 Bracket 1		schwarz black	Polyamid Polyamide
	976 P053			kieselgrau pebble grey	
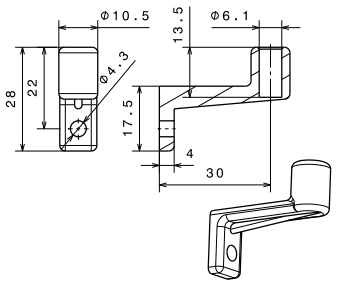	**976 P050**	Lager 2 Bracket 2		schwarz black	Polyamid Polyamide
	976 P051			kieselgrau pebble grey	
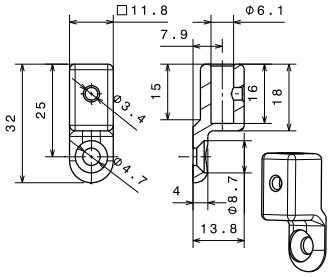	**976 B825**	Lager 3 Bracket 3	mit Schraube M4 x 6 mm	schwarz black	Polyamid Polyamide
	976 B826		with screw M4 x 6 mm	kieselgrau pebble grey	
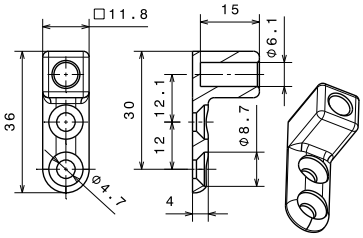	**976 P048**	Lager 4 Bracket 4		schwarz black	Polyamid Polyamide
	976 P049			kieselgrau pebble grey	
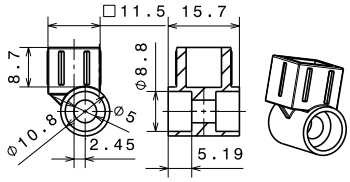	**976 B720**	Lager 5 Bracket 5		schwarz black	Polyamid Polyamide
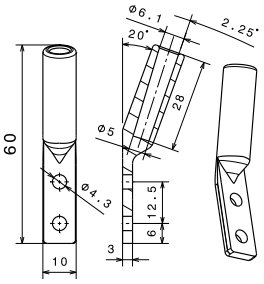	**976 P054**	Lager 6 Bracket 6		schwarz black	Polyamid Polyamide
	976 P055			kieselgrau pebble grey	

EINZELTEILE / COMPONENT PARTS					
Bild **Drawing**	**Art.-Nr.** **Part. no.**	**Benennung** **Description**	**Bemerkung** **Comment**	**Farbe** **Colour**	**Material** **Material**
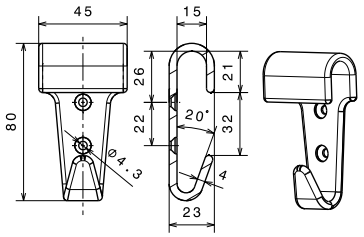	**976 P056**	Haken Hook		schwarz black	Polyamid glasfaser verstärkt
	976 P057			kieselgrau pebble grey	Glas-fibre reinforced polyamide
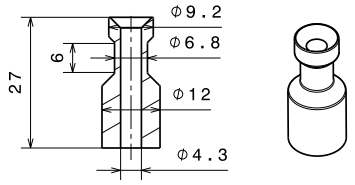	**976 P406**	Knopf Knob		schwarz black	Polyamid Polyamide
	976 P407			kieselgrau pebble grey	
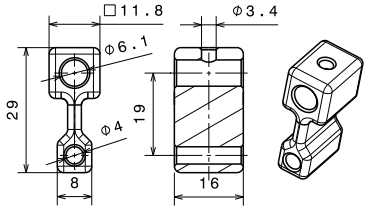	**976 B827**	Kordel- führung Cord guide	mit Schraube M4 x 6 mm	schwarz black	Polyamid glasfaser verstärkt
	976 B828		with screw M4 x 6 mm	kieselgrau pebble grey	Glas-fibre reinforced polyamide
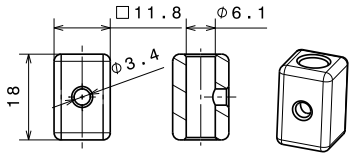	**976 B829**	Anschlag Stopper	mit Schraube M4 x 6 mm	schwarz black	Polyamid glasfaser verstärkt
	976 B830		with screw M4 x 6 mm	kieselgrau pebble grey	Glas-fibre reinforced polyamide
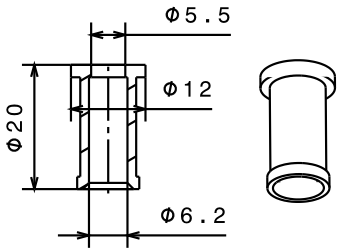	**976 P001**	Dämpfer Damper		schwarz black	EPDM

ZUGLASCHEN / PULL TABS					
Bild **Drawing**	**Art.-Nr.** **Part. no.**	**Benennung** **Description**	**Bemerkung** **Comment**	**Farbe** **Colour**	**Material** **Material**
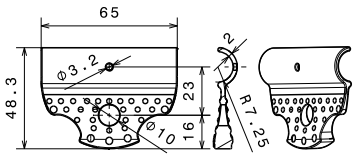	**976 P003**	Zuglasche Pull tab	für Zug- stange für 12 und 14 mm Rohr for pull rod for 12 x 14 mm oval tube	schwarz black	Polyamid Polyamide
	976 P002			kieselgrau pebble grey	
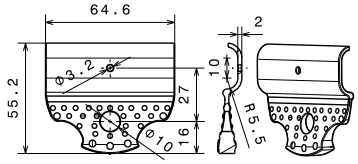	**976 P005**	Zuglasche Pull tab	für Zug- stange für 20 x 10 mm Ovalrohr for pull rod for 20 x 10 mm oval tube	schwarz black	Polyamid Polyamide
	976 P004			kieselgrau pebble grey	
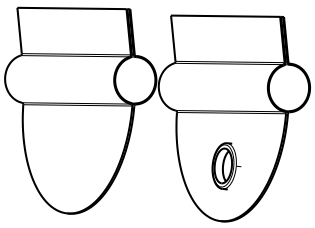		Zuglasche (Stoff) Pull tab (fabric)	auf Anfrage alternativ für 976 P002 bis 976 P005 on request alternatively for 976 P002 to 976 P005	Farbe auf Rollostoff abgestimmt Colour matched to blind fabric	Stoff Fabric
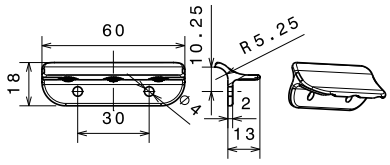	**976 B717**	Zuglasche Pull tab	für Zug- stange für 20 x 10 mm Ovalrohr for pull rod for 20 x 10 mm oval tube	schwarz black	Poly- propylen Poly- propylene

ZUGKORDELN / PULL CORDS		
Bild **Drawing**	**Benennung** **Description**	**Benennung** **Description**
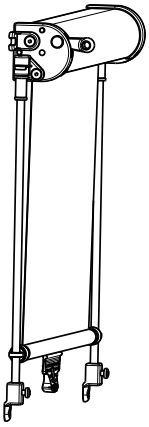	**Z1**	ohne Zugkordel without pull cord
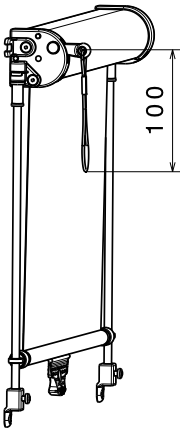	**Z2**	mit Zugschlinge with pull loop
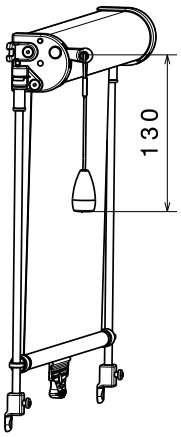	**Z3**	mit Zugkordel with pull cord
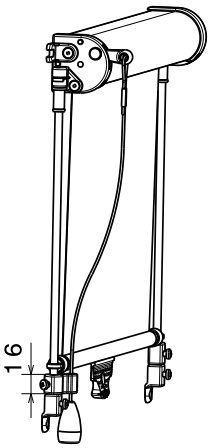	**Z4**	mit Zugkordel, Kordelführung und Anschlag with pull cord, cord guide and stopper

FÜHRUNGEN / GUIDES	
Bild **Drawing**	**Benennung** **Description**
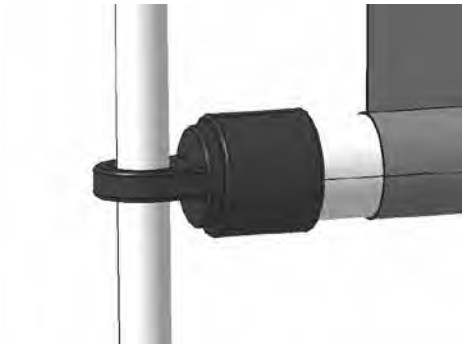	Führungsstange Guide rod
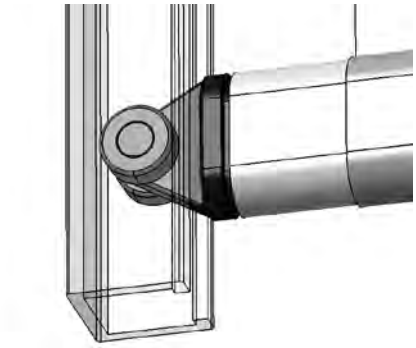	Führungsschiene mit Rollenführung Guide rail with roller guide

FÜHRUNGSBREMSSYSTEME / GUIDE BRAKING SYSTEMS	
Bild **Drawing**	**Benennung** **Description**
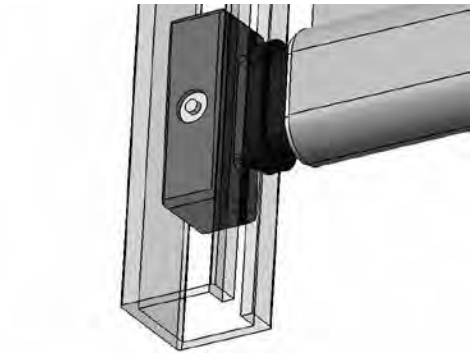	Führungsschiene mit Bremsschuh Guide rail with brake pad
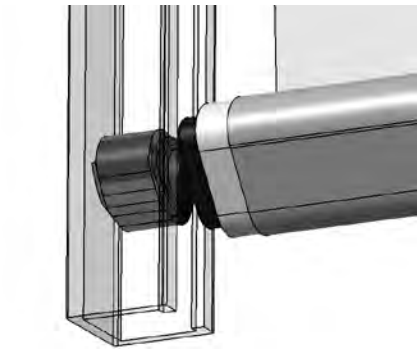	Führungsschiene mit Hebelbremse Guide rail with lever brake
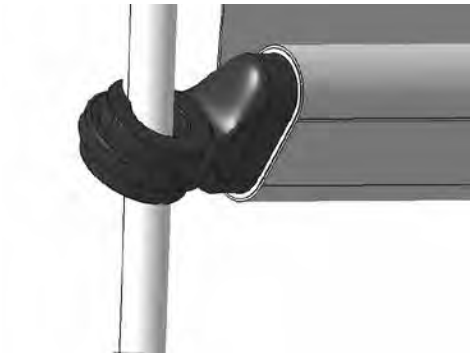	Führungsstange mit Hebelbremse Guide rod with lever brake
	Freistehende Führungsstange mit Hebelbremse Detached guide rod with lever brake
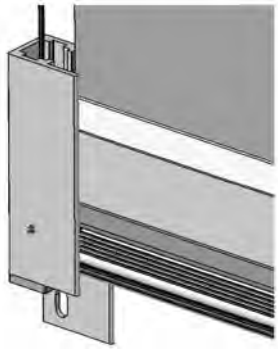	Führungsschiene mit Seilzug Guide rail with cable

Rollostoffe
Roller blind fabrics

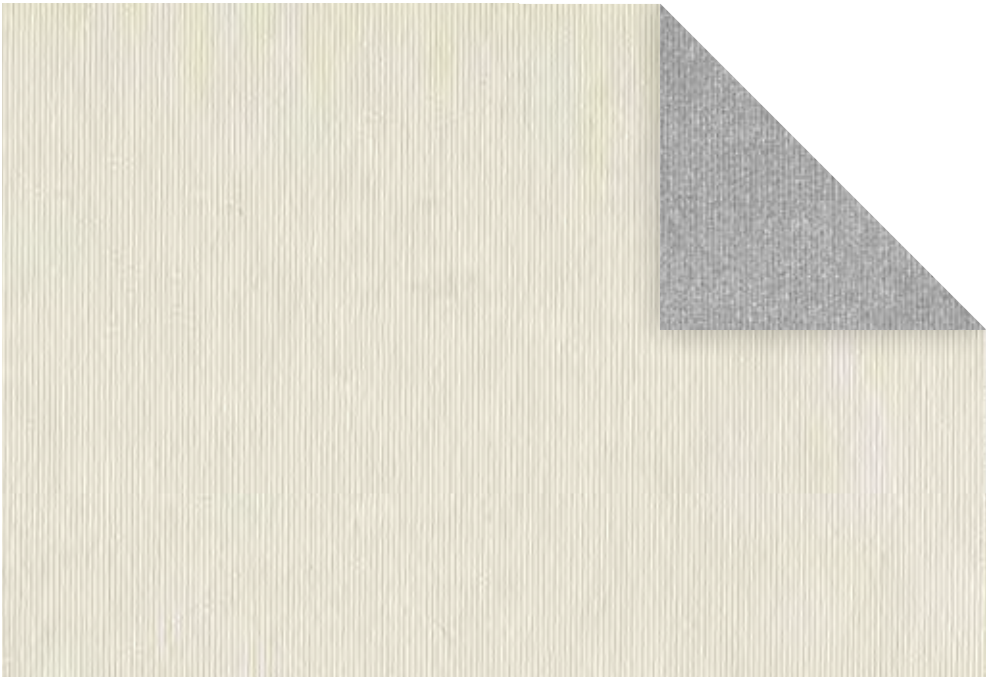

700 A275

DM 1

Farbe: signalweiß / fenstergrau
Blickdicht

700 A275

DM 1

Colour: signal white / window grey
Black out

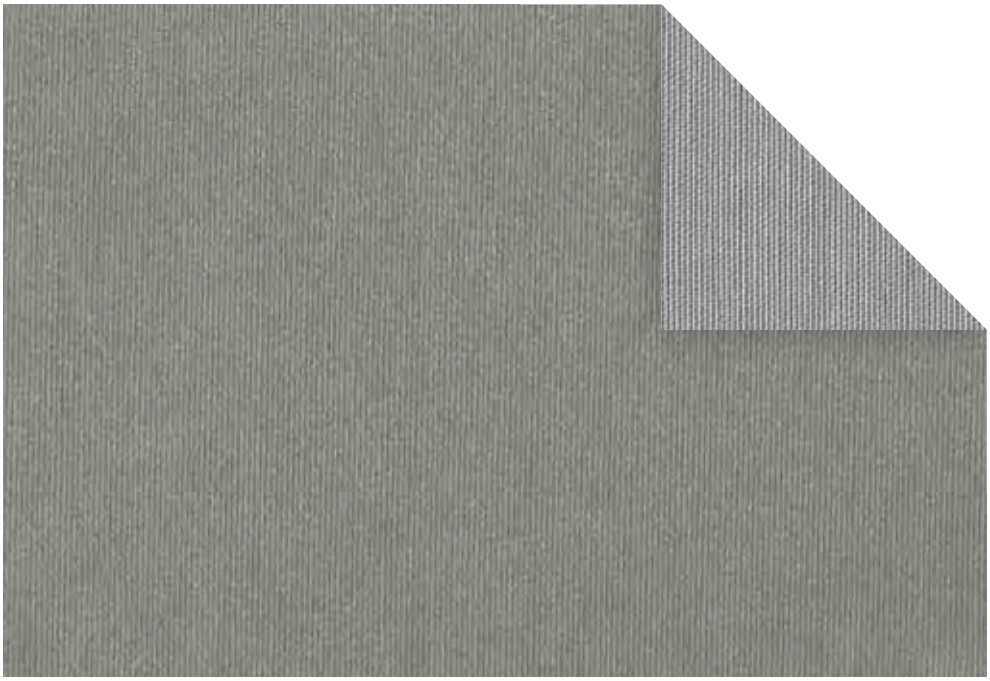

700 A276

DM 3

Farbe: silbergrau / fenstergrau
Blickdicht

700 A276

DM 3

Colour: silver grey / window grey
Black out

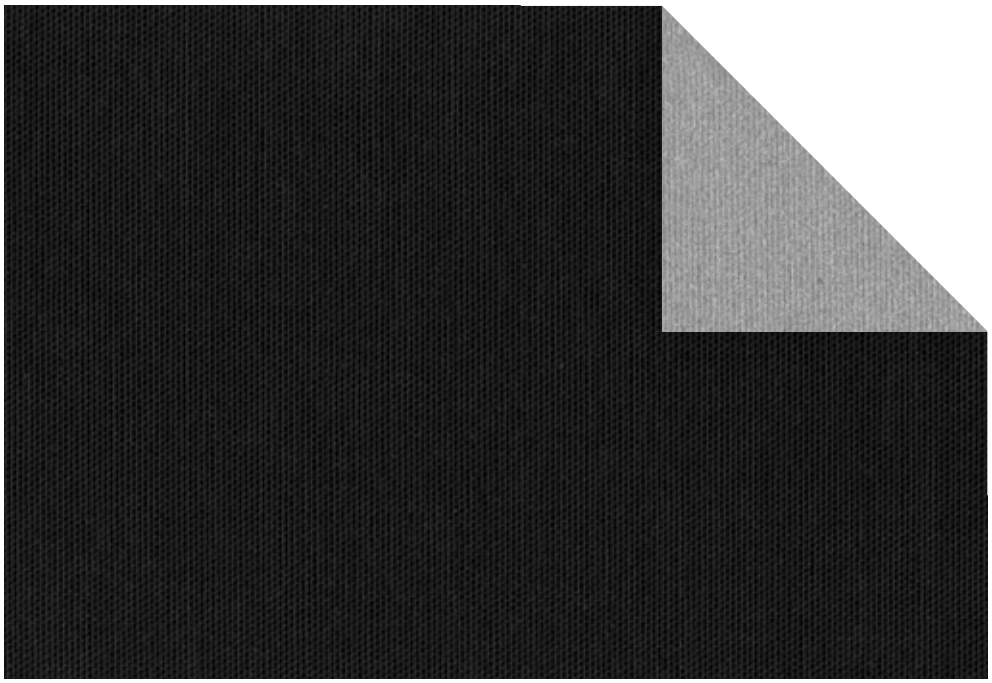

700 A278

DM 5

Farbe: tiefschwarz / fenstergrau
Blickdicht

700 A278

DM 5

Colour: jet black / window grey
Black out

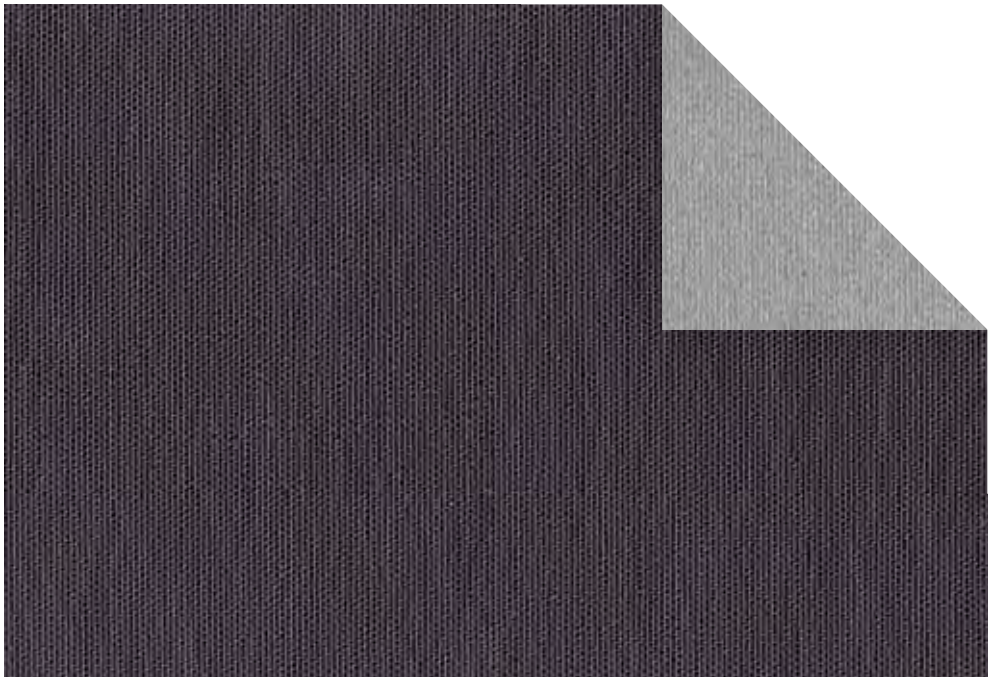

700 A277

DM 6

Farbe: graphitgrau / fenstergrau
Blickdicht

700 A277

DM 6

Colour: graphite grey / window grey
Black out

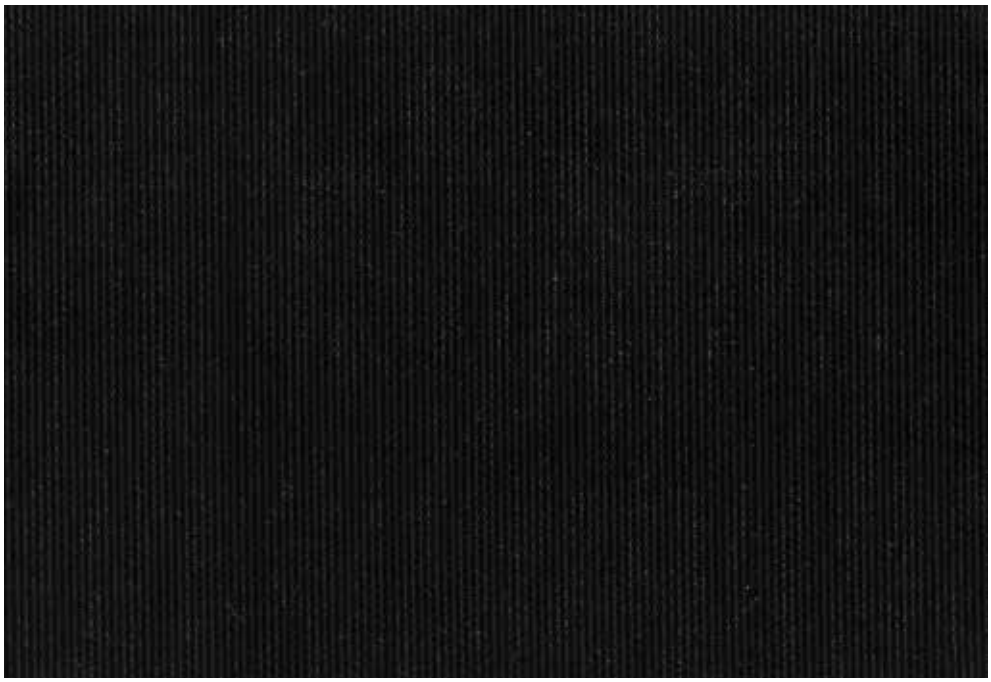

700 A282

Opac 4001

Farbe: graphitschwarz
Blickdicht

700 A282

Opac 4001

Colour: graphite black
Black out

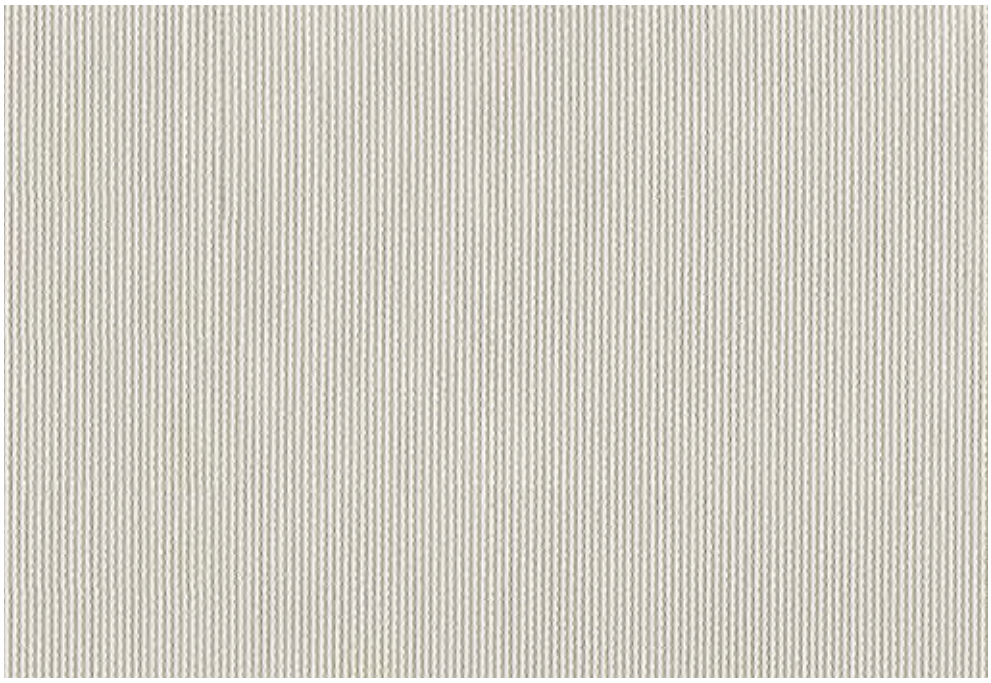

700 A283

Opac 4002

Farbe: reinweiß
Blickdicht

700 A283

Opac 4002

Colour: pure white
Black out

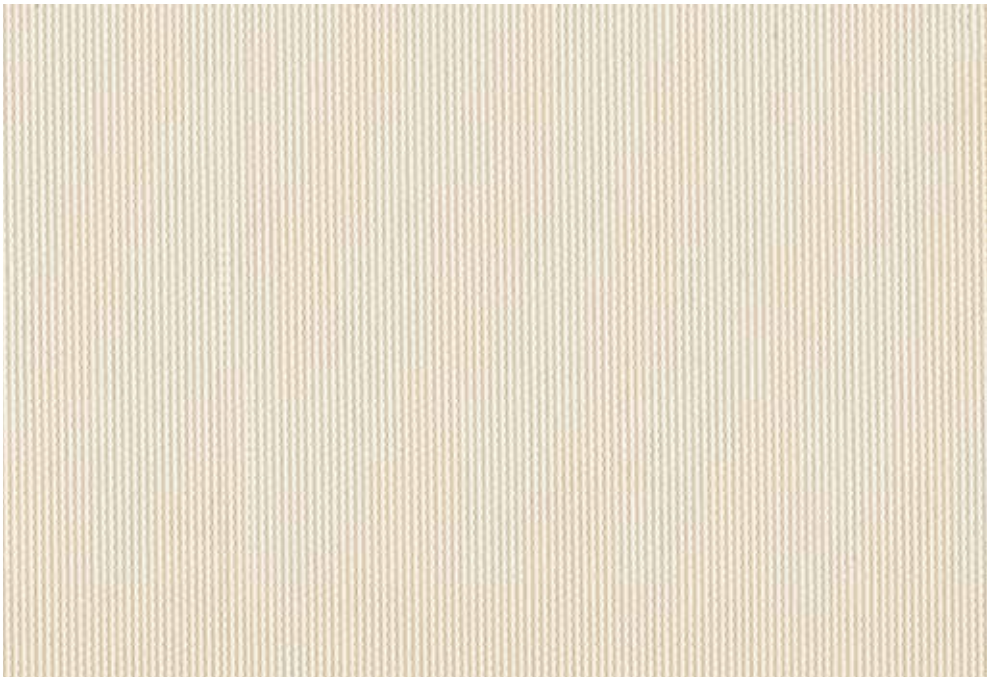

700 A284

Opac 4003

Farbe: staubgrau
Blickdicht

700 A284

Opac 4003

Colour: dusty grey
Black out

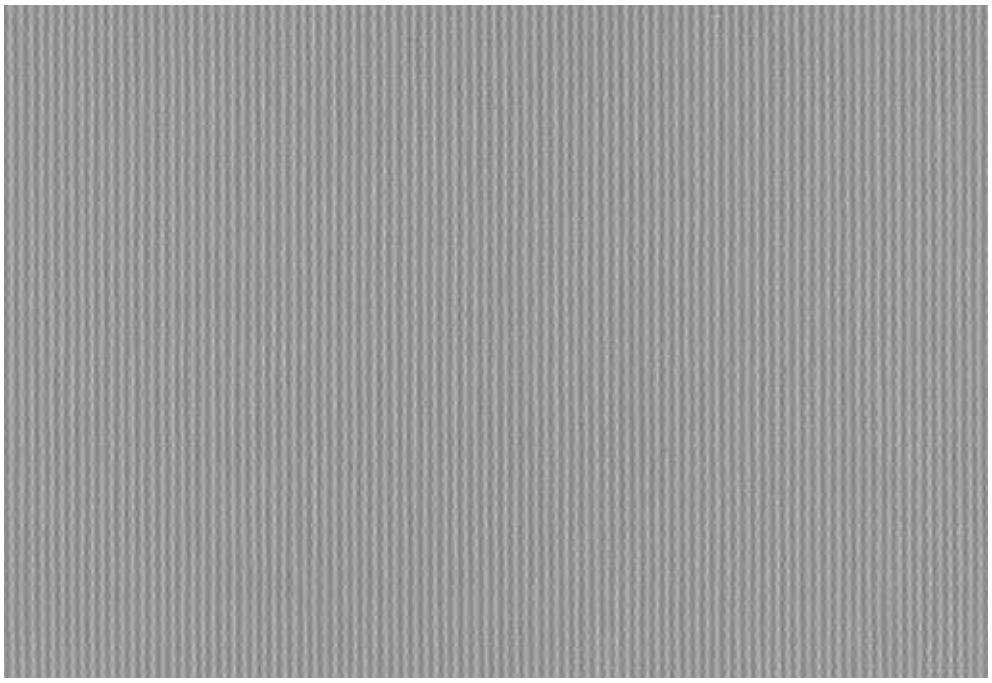

700 A288

Opac 4004

Farbe: telegrau 1
Blickdicht

700 A288

Opac 4004

Colour: telegrey 1
Black out

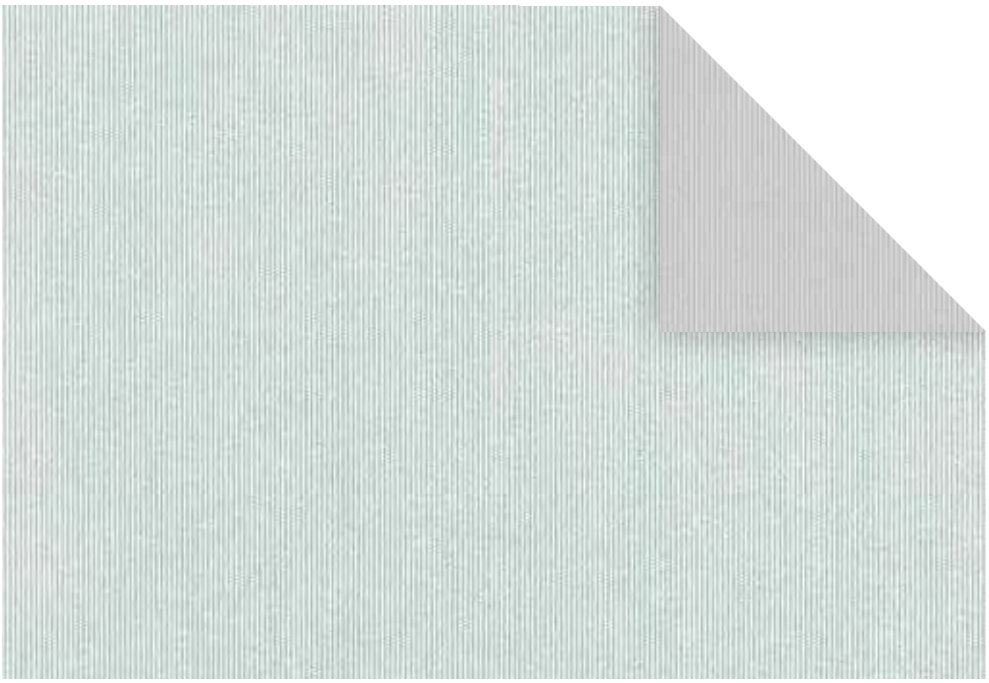

700 A290

Ruka 07

Farbe: telegrau 4 / silber
Blickdicht

700 A290

Ruka 07

Colour: telegrey 4 / silver
Black out

700 A273

SN 0441

Farbe: basaltgrau
Lichtdurchlässig

700 A273

SN 0441

Colour: basalt grey
Screen

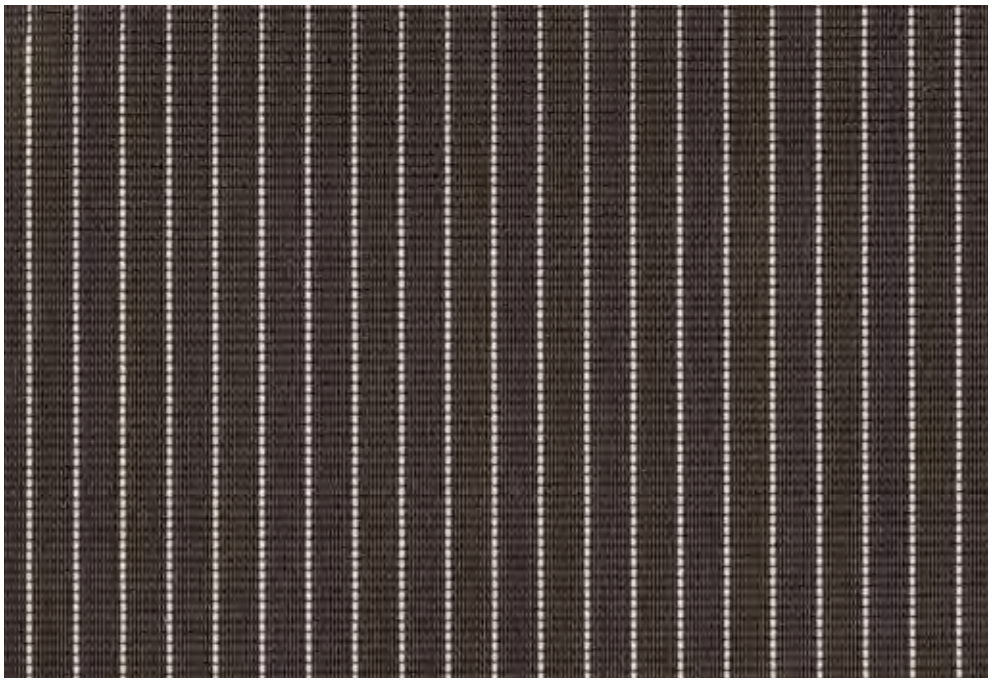

700 A274

Trevira CS

Farbe: eisengrau
Lichtdurchlässig

700 A274

Trevira CS

Colour: iron grey
Screen

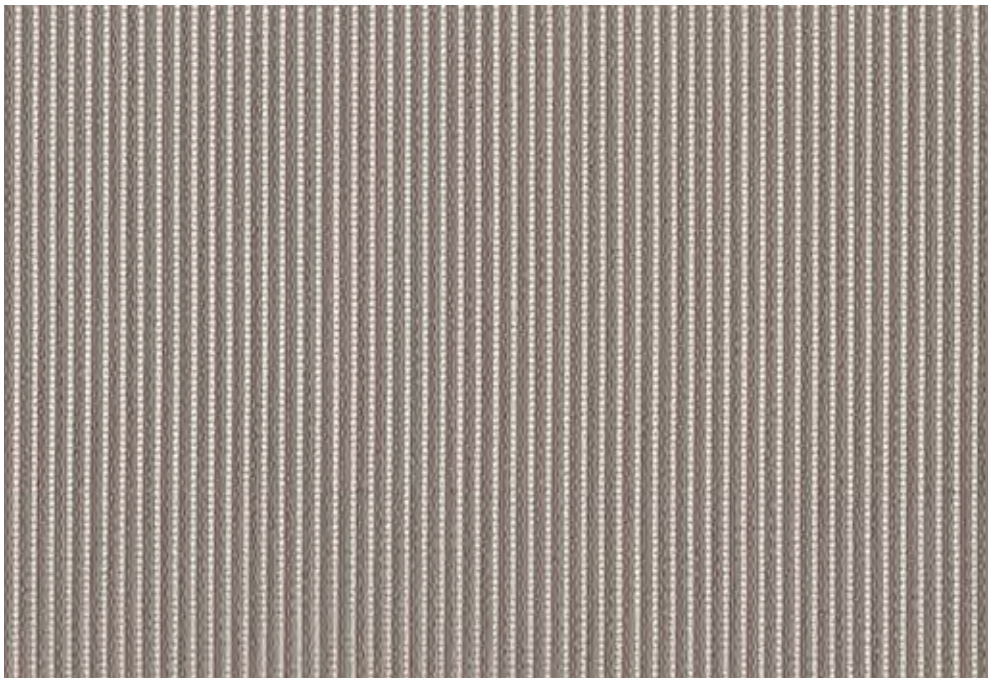

700 B013

S 3

Farbe: mausgrau
Lichtdurchlässig

700 B013

S 3

Colour: mouse grey
Screen

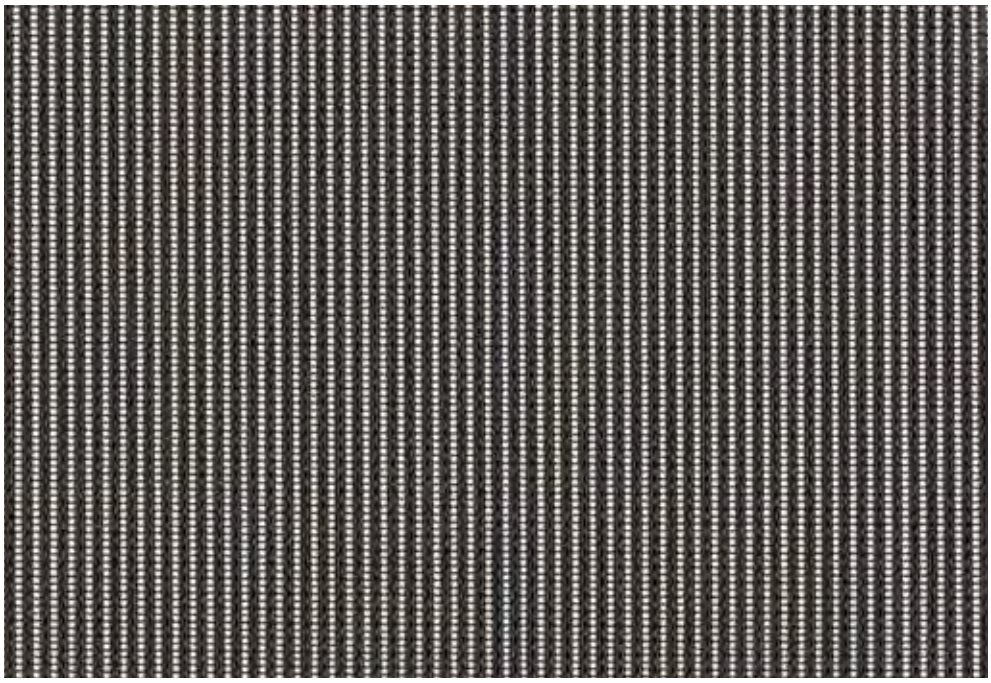

700 B014

S 4

Farbe: eisengrau
Lichtdurchlässig

700 B014

S 4

Colour: iron grey
Screen

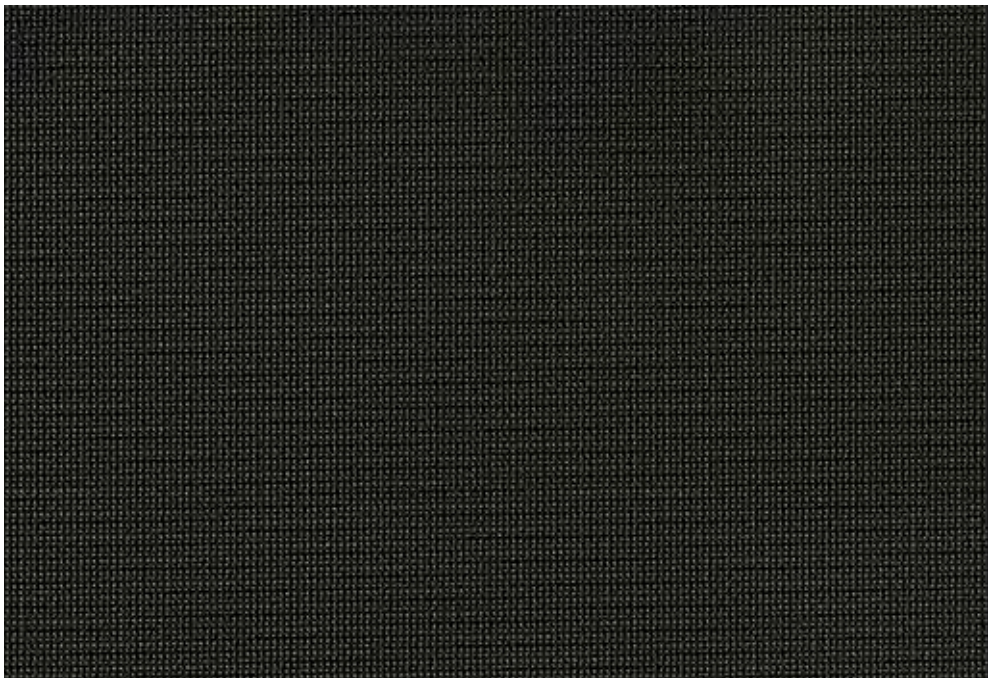

700 B033

P 1

Farbe: graphitschwarz
Lichtdurchlässig

700 B033

P 1

Colour: graphite black
Screen

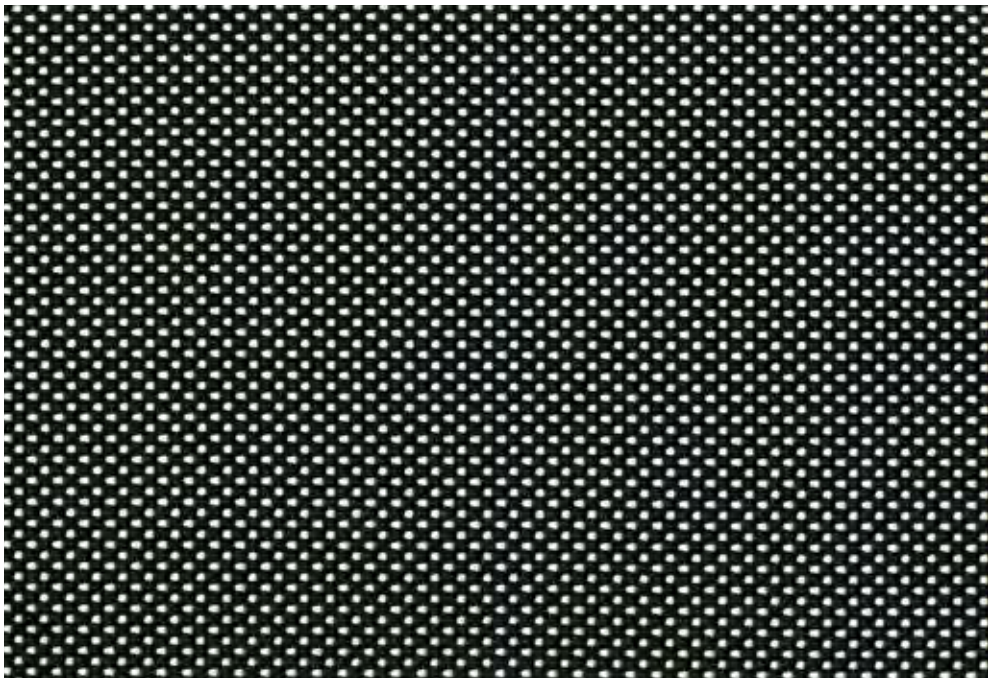

700 A281

Ecima 4312

Farbe: graphitschwarz
Lichtdurchlässig

700 A281

Ecima 4312

Colour: graphite black
Screen

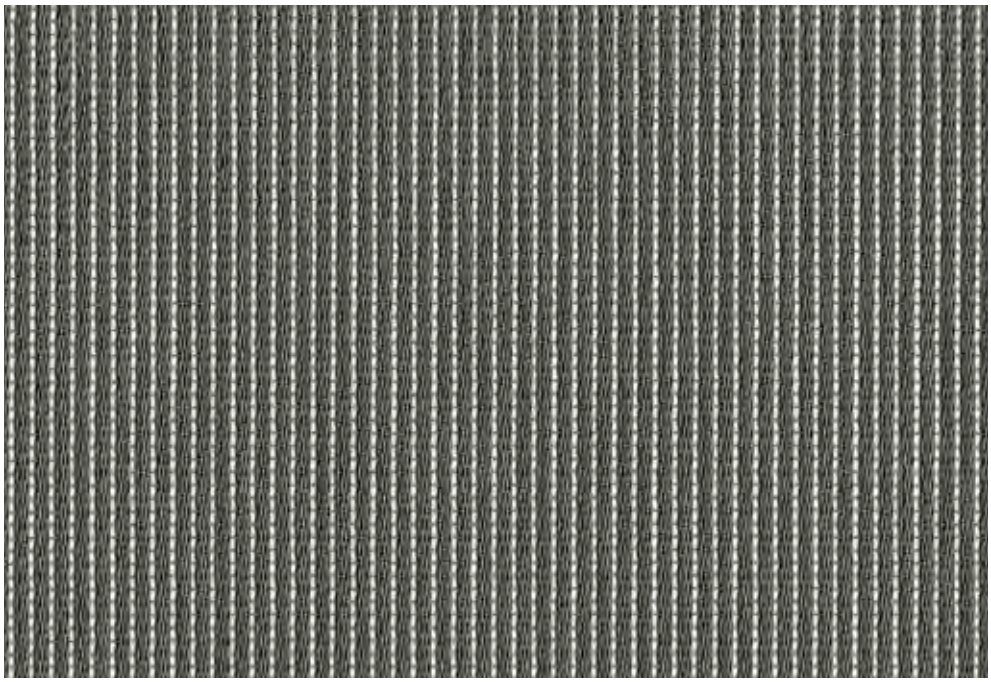

700 A279

Menorca 270

Farbe: blaugrau
Lichtdurchlässig

700 A279

Menorca 270

Colour: blue grey
Screen

700 A287

Ibiza 335-1

Farbe: schwarzgrau
Lichtdurchlässig

700 A287

Ibiza 335-1

Colour: black grey
Screen

ROLLOSTOFFLISTE / ROLLER BLIND FABRIC CATALOGUE 2022 Rev. 1.4									
Artikel-Nr Part no.	Stoffbezeichnung fabric description	Farbe (Vorder-/ Rückseite) Colour (front side / back side)	licht-durchlässig screen	blickdicht black out	Kabine1 Cabine1	Bus Coach ECE R118	USA FMVSS 302	Europäischer Schienenverkehr Europe Rail Traffic	
								DIN EN 45545-2	gültig bis valid until
blickdicht / black out									
700A275	**DM 1**	signalweiß / fenstergrau signal white / window grey		+	+	–	–	–	
700A276	**DM 3**	silbergrau / fenstergrau silver grey / window grey		+	+	–	–	–	
700A278	**DM 5**	tiefschwarz / fenstergrau jet black / window grey		+	+	–	–	–	
700A277	**DM 6**	graphitgrau / fenstergrau graphite grey / window grey		+	+	–	–	–	
700A282	**Opac 4001**	graphitschwarz graphite black		+	+	–	–	P.2019AU0053 R1, HL2 45545-2:2016	Jan 2024
700A283	**Opac 4002**	lichtgrau light grey		+	+	P.2017AU0665 ECE R118:2015[7,8]	–	P.2019AU0053 R1, HL2 45545-2:2016	Jan 2024
700A284	**Opac 4003**	reinweiß pure white		+	+	–	–	P.2019AU0053 R1, HL2 45545-2:2016	Jan 2024
700A288	**Opac 4004**	telegrau 1 telegrey 1		+	+	–	–	P.2019AU0053 R1, HL2 45545-2:2016	Jan 2024
700A290	**Ruka 07**	telegrau 4 / silber telegrey 4 / silver		+	+	–	–	P.2019AU0054 R1, HL3 45545-2:2016	Jan 2024
lichtdurchlässig / screen									
700A273	**SN 0441**	basaltgrau basalt grey	+		+	–	–	P.DO-21-2888 R1, HL3 45545-2:2016	Mai 2026
700A274	**Trevira CS**	eisengrau iron grey	+		+	–	–	P.P60-19-8110 R1, HL3 45545-2:2016	Sep 2024
784B013	**S3**	mausgrau mouse grey	+		+	P.220747 ECE R118.04[7,8]	P.511406-2 13.05.2014	–	
784B014	**S4**	eisengrau iron grey	+		+	–	P.511406-2 13.05.2014	–	
784B033	**P1**	graphitschwarz graphite black	+		+	–	–	–	
700A281	**Ecima 4312**	graphitschwarz graphite black	+		+	–	–	–	
700A279	**Menorca 270**	blaugrau blue grey	+		+	P.2019AU0725 ECE R118:2015[7,8]	–	P.2019AU0579 R1,HL2 45545-2:2016	Juli 2024
700A287	**Ibiza 335-1**	schwarzgrau black grey	+		+	P.2020AU0036 ECE R118.2017[7,8]	–	–	

Legende [key]:

[+] = erfüllt [fulfill] [-] = nicht erfüllt / nicht geprüft [unfulfilled / untested]

1) Traktor, Kran (keine Anforderung der Brennbarkeit) [tractors, crains (without examination)]

P. = Prüfberichts-Nr. [test report no.]

6) ECE R118 Anhang [annex] 6

7) ECE R118 Anhang [annex] 7

8) ECE R118 Anhang [annex] 8

1. Muster der Rollostoffe können auf Anfrage versendet werden.

2. Die Kollektion unterliegt Anpassungen. Bitte berücksichtigen Sie, dass die jeweils mit dem letzten Index versehene Kollektion gültig ist.

3. Die Zertifizierung unterliegt Anpassungen. Bitte berücksichtigen Sie, dass die jeweils mit dem letzten Index versehene Zertifikatsübersicht gültig ist.

   Zusätzliche Prüfungen können gegen Berechnung durchgeführt werden.

4. Achten Sie bitte darauf, dass Sie die Rollostoffe auswählen, die für Ihren Einsatzort zugelassen sind.

5. Kundenspezifische Lösungen können angefragt bzw. kundenspezifische Stoffe können verwendet werden.

1. Samples of the roller blind fabrics can be made available on request.

2. The collection is subject to adjustments. Please note that the collection with the last index is the valid one.

3. The certification is subject to adjustments. Please take into consideration that the certificate survey with the latest index is valid. Additional tests can be performed against payment.

4. Please make sure that you select the roller blind fabrics that are approved for your your application.

5. Customised solutions and customised fabrics are available on request.

Sonnenblenden
Sun blinds

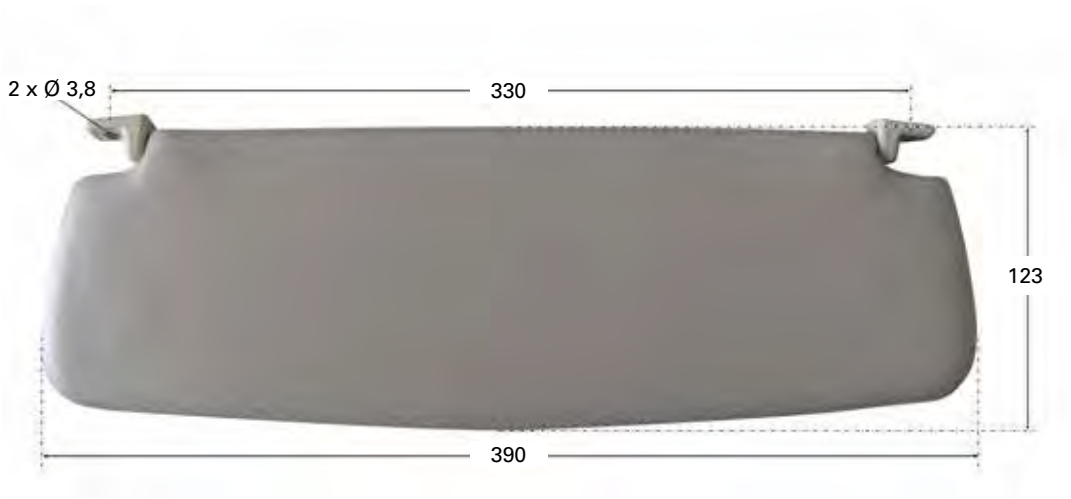

562 0241 grau, ähnlich RAL 7030
562 0242 grau, ähnlich RAL 7046

Sonnenblende

Halter: Thermoplast, grau, genarbt
Polsterkörper: Drahtrahmen mit PU-Schaum gepolstert und PVC-Folie umschweißt

200 g/St. VE 1 St.

562 0241 grey, similar to RAL 7030
562 0242 grey, similar to RAL 7046

Sun visor

Support bracket: thermoplastic, grained, grey
Padded body: wire frame padded with PU-foam and covered with welded PVC film

200 g/each S.U. 1

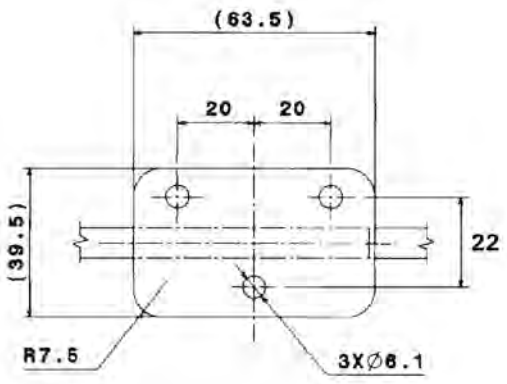

562 0237 schwarz, ähnlich RAL 9004
562 0240 cremeweiß, ähnlich RAL 9001

Sonnenblende

Halter:	Thermoplast, schwarz
Polsterkörper:	Drahtrahmen, mit PU-Schaum gepolstert und PVC-Folie umschweißt
Rohrbügel:	St, schwarz

730 g/St. VE 1 St.
Gesondert bestellen: Abdeckkappe für Halter 562 0144

562 0237 black, similar to RAL 9004
562 0240 cream, similar to RAL 9001

Sun visor

Support bracket:	thermoplastic, black
Padded body:	wire frame padded with PU-foam and covered with welded PVC film
Tubular frame:	steel, black

730 g/each S.U. 1
Order separately: protective cover for support 562 0144

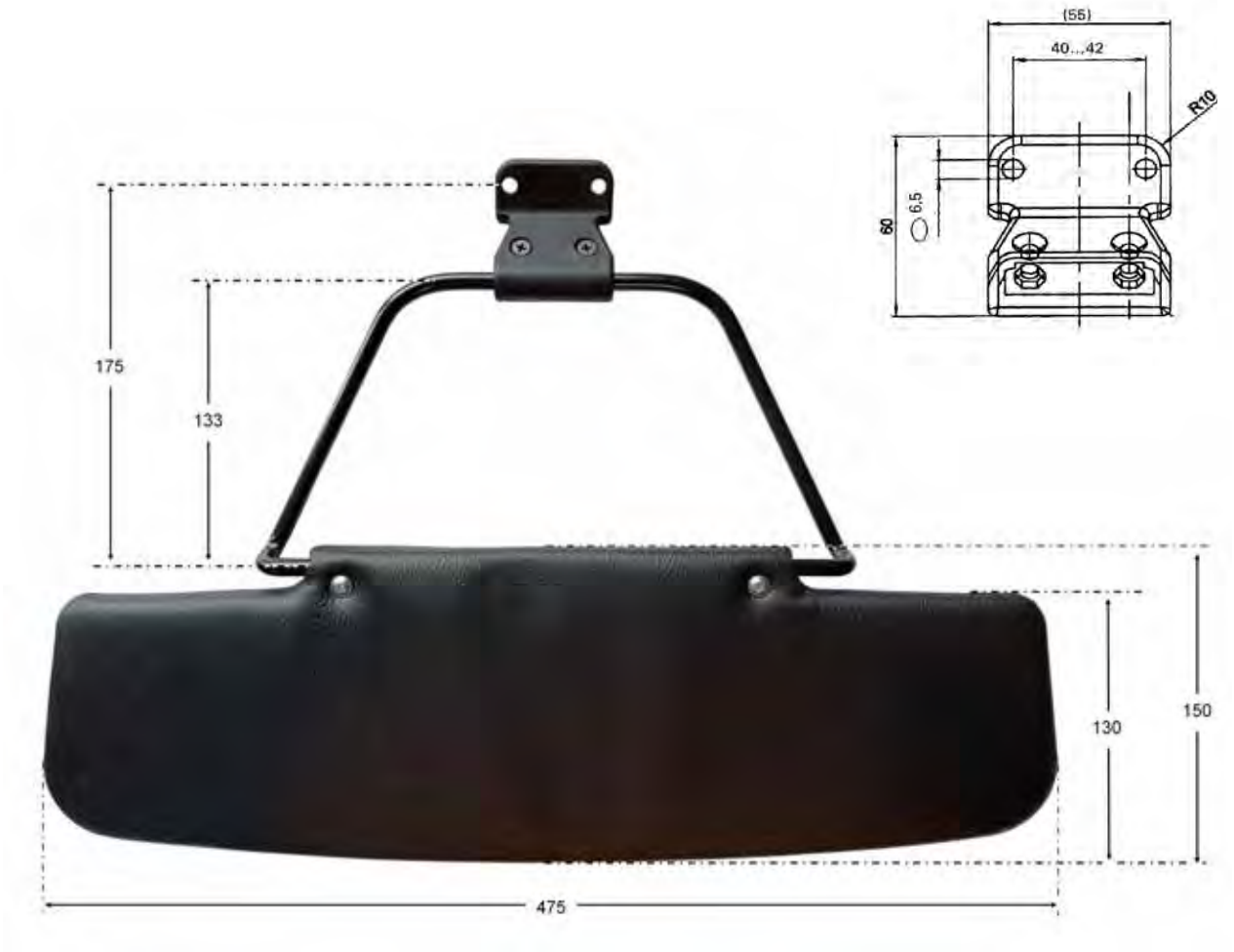

562 0247 (Abb.)

Sonnenblende

schwarz, ähnlich RAL 9004

Halter:	Thermoplast, schwarz, universell einsetzbar
Polsterkörper:	Drahtrahmen, mit PU-Schaum gepolstert und mit PVC-Folie umschweißt
Rohrbügel:	St, schwarz

558 g/St. VE 1 St.

562 0247 (Illus.)

Sun visor

black, similar to RAL 9004

Support bracket:	thermoplastic black or universal application
Padded body:	wire frame padded with PU-foam and covered with welded PVC film
Tubular frame:	steel, black

558 g/each S.U. 1

562 0248

Sonnenblende

grau, ähnlich RAL 7032

Halter:	Thermoplast, grau, ähnlich RAL 7032, universell einsetzbar
Polsterkörper:	Drahtrahmen, mit PU-Schaum gepolstert und mit PVC-Folie umschweißt
Rohrbügel:	St, grau, ähnlich RAL 7032

558 g/St. VE 1 St.

562 0248

Sun visor

grey, similar to RAL 7032

Support bracket:	thermoplastic grey, similar to RAL 7032, for universal application
Padded body:	wire frame padded with PU-foam and covered with welded PVC film
Tubular frame:	steel, grey, similar to RAL 7032

558 g/each S.U. 1

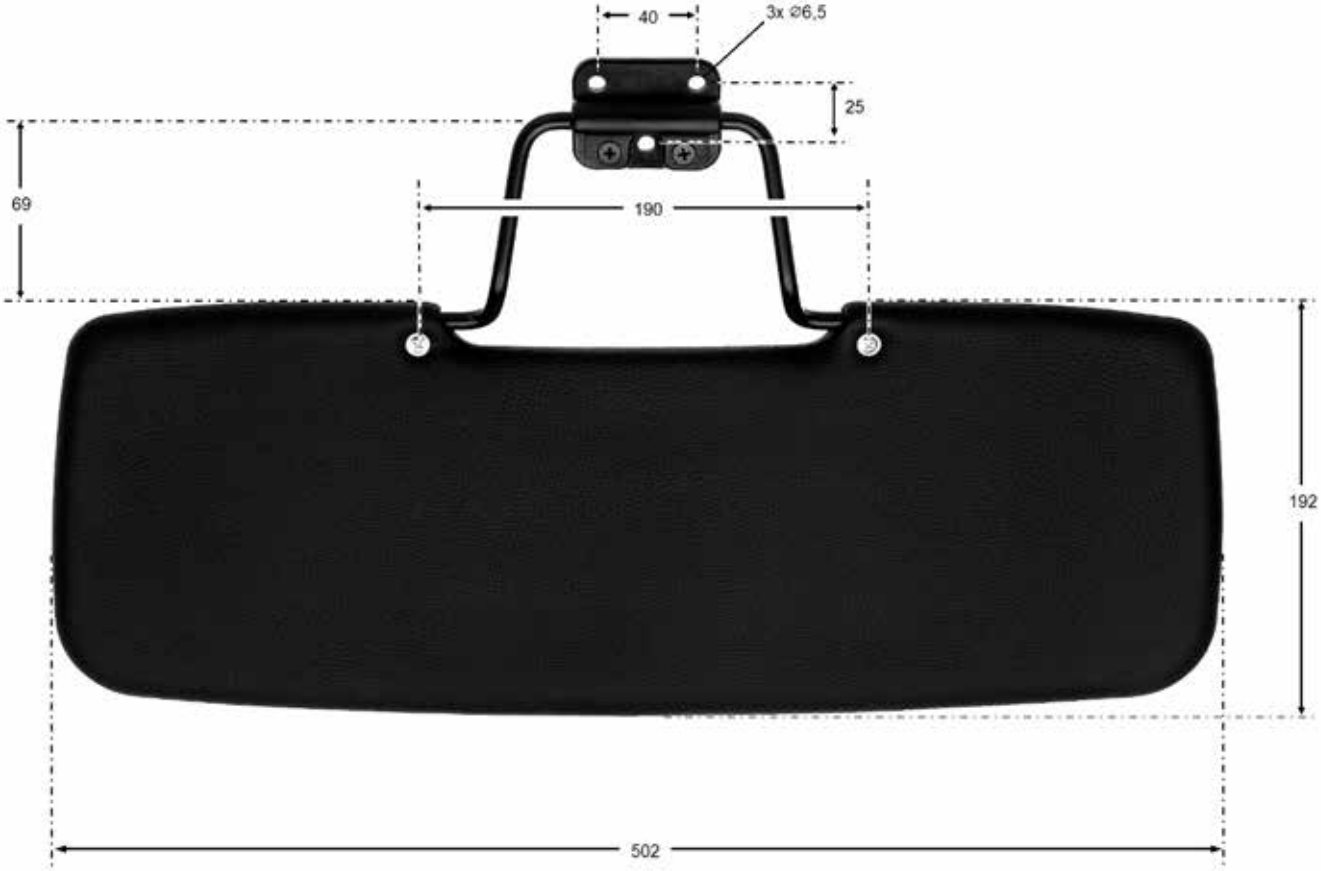

562 A237

Sonnenblende

schwarz, ähnlich RAL 9004

Halter:	Thermoplast, schwarz
Polsterkörper:	Drahtrahmen, mit PU-Schaum, gepolstert und PVC-Folie umschweißt
Rohrbügel:	St, schwarz

725 g/St. VE 1 St.

Gesondert bestellen: Abdeckkappe für Halter 562 0144

562 A237

Sun visor

black, similar to RAL 9004

Support bracket:	thermoplastic, black
Padded body:	wire frame padded with PU-foam and covered with welded PVC film
Tubular frame:	steel, black

725 g/each S.U. 1

Order separately: protectice cover for support 562 0144

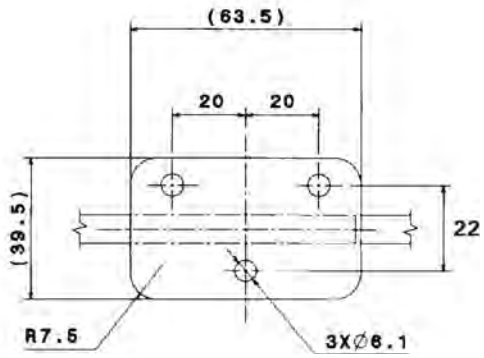

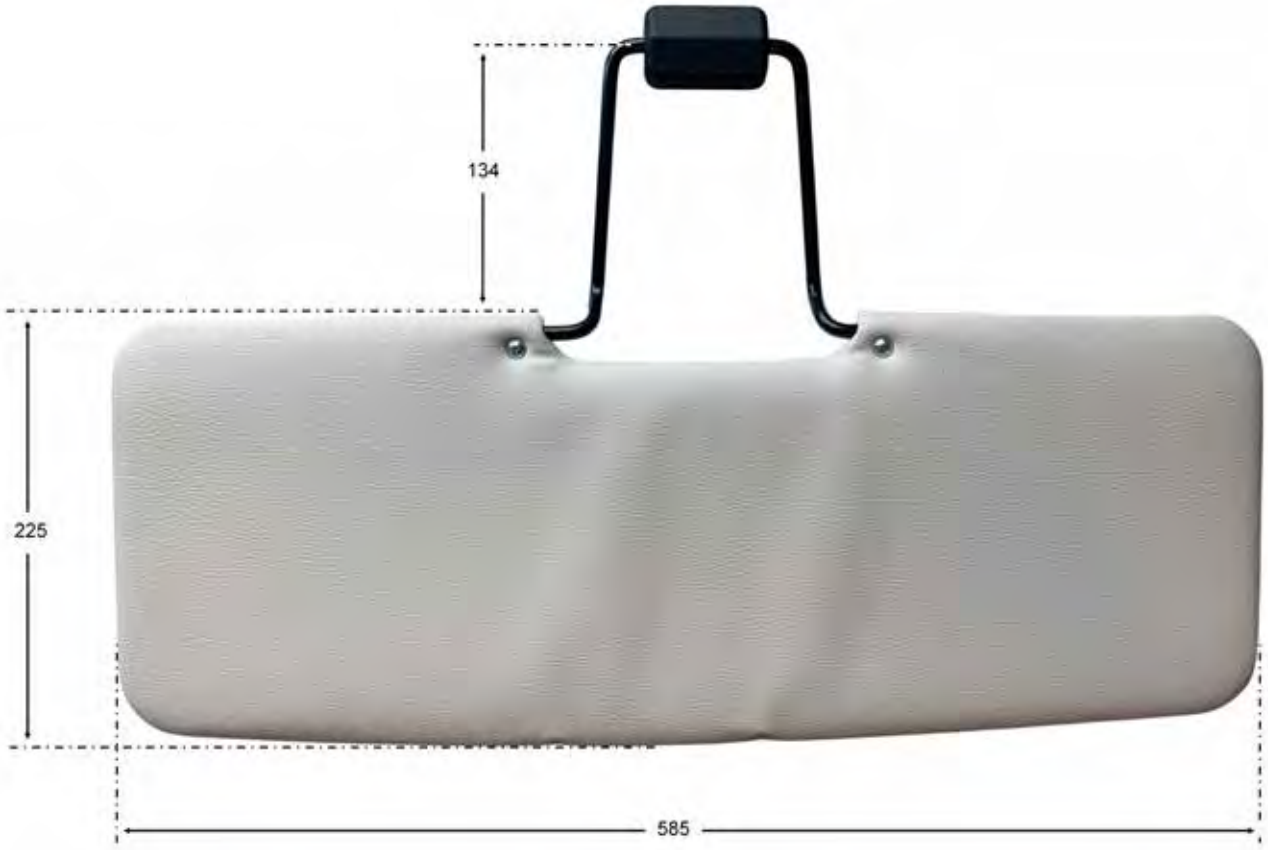

562 A245

Sonnenblende

Cremeweiß, ähnlich RAL 9001
Halter: Thermoplast, schwarz
Polsterkörper: Drahtrahmen, mit PU-Schaum gepolstert und PVC-Folie umschweißt
Rohrbügel: schwarz

757 g/St. VE 1 St.

562 A245

Sun visor

Cream white, similar to RAL 9001
Support bracket: thermoplastic, black
Upholstery body: wire frame, upholstered with PU foam and welded with PVC foil
Tubular frame: black

757 g/each S.U. 1

562 0066

Sonnenblende

mit 6 Befestigungslöchern 5,3 mm Ø
Blendscheibe: organisches Glas, rauchgrau (89% Absorption)
Beschlag: GK AlMg, poliert
Rohr: Al, poliert
Knopf: Aminoplast, elfenbeinfarben

1.200 g/St. VE 1 St.

562 0066

Sun visor

with 6 mounting holes, 5.3 mm dia.
Visor panel: acrylic glass, smoke-grey (89% absorption)
Fittings: AlMg chilled casting, polished
Tube: Al, polished
Knob: aminoplastic, ivory

1,200 g/each S.U. 1

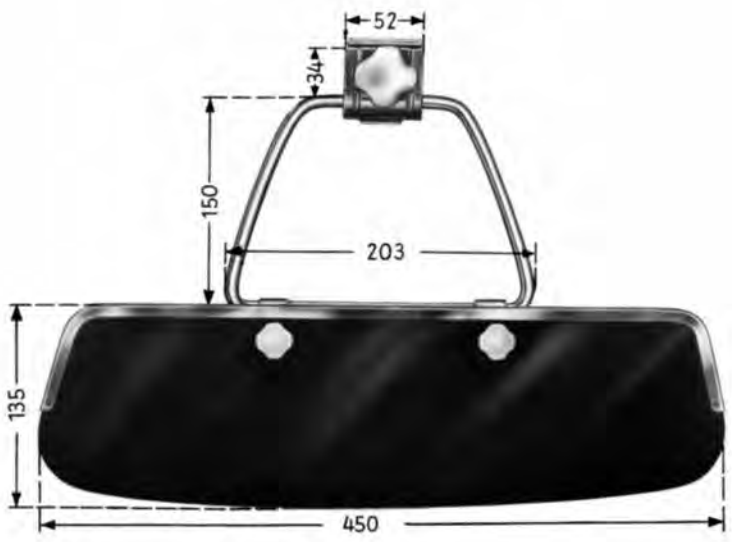

562 0060

Sonnenblende

Blendscheibe: organisches Glas, rauchgrau (89% Absorption)
Blendscheibeneinfassung und Bügel: AlMg, poliert
Halter: St, verchromt
Knöpfe: Aminoplast, elfenbeinfarben

575 g/St. VE 1 St.

562 0060

Sun visor

Visor panel: acrylic glass, smoke-grey (89% absorption)
Visor panel frame and bow: AlMg, polished
Support bracket: steel, chrome plated
Knobs: aminoplastic, ivory

575 g/each S.U. 1

Allgemeine Verkaufsbedingungen mit Datenverarbeitungserlaubnis der HAPPICH GmbH

Stand: 01.01.2002

1. Ausschließliche Geltung und Anerkennung unserer Allgemeinen Verkaufsbedingungen:

1.1. Unseren sämtlichen Angeboten liegen unsere Allgemeinen Verkaufsbedingungen zugrunde. Wir nehmen Bestellungen ausschließlich zu diesen Bedingungen entgegen. Allgemeine Geschäftsbedingungen des Bestellers oder von unseren Verkaufsbedingungen abweichende Vorschriften des Bestellers oder Abreden sind für uns nur dann verbindlich, wenn wir sie ausdrücklich schriftlich anerkennen.

1.2. Mit der Auftragserteilung oder der Annahme von Lieferungen erkennt der Besteller die Geltung unserer Allgemeinen Verkaufsbedingungen nicht nur für das betreffende Geschäft, sondern auch für alle zukünftigen Geschäfte an.

2. Angebote – Nebenabreden – Vertragsinhalt

2.1. Unsere Angebote sind freibleibend in dem Sinne, dass ein Vertrag erst dann zu Stande kommt, wenn wir die Bestellung annehmen. Die Bestellung kann innerhalb eines Zeitraumes von drei Wochen nach deren Zugang von uns angenommen werden.

2.2. Nebenabreden zu unseren Angeboten und Auftragsbestätigungen sowie Vereinbarungen mit unseren Reisenden und Vertretern bedürfen zu ihrer Gültigkeit unserer Bestätigung.

2.3. In Zweifelsfällen ist für den Vertragsinhalt ausschließlich unsere schriftliche Auftragsbestätigung maßgebend.

3. Preise

3.1. Unsere Preise gelten für die Lieferung ab Werk bzw. ab Lager ausschließlich Fracht, Verpackung, Versicherung, Zoll und sonstiger Spesen und ohne Mehrwertsteuer, wenn wir nicht ausdrücklich darauf hinweisen, dass ein von uns angegebener Preis die Mehrwertsteuer enthält.

3.2. Die vereinbarten Preise beruhen auf den bei Vertragsabschluss geltenden Lohn-, Material- und Energiekosten. Erhöhen sich derartige Kosten bis zur Ausführung des Auftrages, dürfen wir einen im Rahmen des prozentualen Anteils dieser Kosten am vereinbarten Preis verhältnismäßig entsprechend erhöhten Preis berechnen.

4. Versand

Wenn wir keine besondere Versandvorschrift erhalten, versenden wir die Ware auf dem nach unserem Ermessen günstigsten Versandweg. Die Ware wird auf Rechnung und Gefahr des Bestellers versandt. Wird die Ware auf Wunsch des Bestellers diesem zugeschickt, so geht mit Auslieferung der Ware an das mit dem Versand beauftragte Unternehmen, spätestens jedoch mit Verlassen des Werkes oder des Lagers, die Gefahr des zufälligen Untergangs oder der zufälligen Verschlechterung der Ware auf den Besteller unabhängig davon über, ob die Versendung vom Erfüllungsort aus erfolgt, der Lieferant die Versendung durch eigene Erfüllungsgehilfen durchführt und unabhängig davon, wer die Transportkosten trägt. Ist die Ware versandbereit und verzögert sich die Versendung oder die Abnahme aus Gründen, die wir nicht zu vertreten haben, so geht die Gefahr mit dem Zugang der Anzeige der Versandbereitschaft auf den Besteller über.

5. Lieferfristen und -termine

5.1. Für unsere Lieferungen vereinbarte Fristen und Termine machen das Geschäft nicht zu einem Fixhandelsgeschäft im Sinne des § 376 Abs. 1 HGB.

5.2. Eine Lieferfrist oder ein Liefertermin gilt als gewahrt, wenn die Ware bis zum Ablauf der Frist das Lieferwerk bzw. unser Lager verlassen hat. Im Falle der Versendungsmöglichkeit ist die rechtzeitige Mitteilung der Versandbereitschaft gegenüber dem Besteller ausreichend.

5.3. Beim Eintritt unvorhergesehener Hindernisse, die wir trotz Einhaltung der nach den Umständen des Falles zumutbaren Sorgfalt nicht abwenden konnten – gleichviel ob bei uns oder einem unserer Lieferanten eingetreten – z. B. höhere Gewalt, behördliche Eingriffe, Energieversorgungsschwierigkeiten, Streik und Aussperrung, verlängert sich die Lieferfrist – auch innerhalb eines Lieferverzuges – angemessen. Der Besteller wird von uns über solche Umstände unverzüglich in Kenntnis gesetzt. Richtige und rechtzeitige Selbstbelieferungen sind vorbehalten. Änderungen des Liefervertrages, die die Lieferfrist beeinflussen, führen zu einer angemessenen Verlängerung der Lieferfrist. Eine Behinderung, welche die Dauer von drei Monaten überschreitet und deren Ende nicht abzusehen ist, berechtigt den Besteller und uns vom Vertrag zurückzutreten, soweit der Vertrag infolge der Behinderung von uns nicht erfüllt werden kann.

5.4. Befinden wir uns mit einer Lieferung im Verzug, darf der Besteller vom Vertrag zurücktreten, wenn er uns schriftlich eine angemessene Nachfrist von mindestens vier Wochen gesetzt hat und wenn die Ware bis zum Ablauf der Frist nicht das Lieferwerk bzw. unser Lager verlassen hat. Im Falle der Versendungsmöglichkeit ist die rechtzeitige Mitteilung der Versandbereitschaft gegenüber dem Besteller ausreichend.

5.5. Für Schäden, die auf Verzug oder auf der Unmöglichkeit der Leistung beruhen, haften wir nur, soweit diese auf Vorsatz oder grober Fahrlässigkeit unserer Geschäftsleitung oder eines unserer Mitarbeiter beruhen. In allen anderer Fällen steht dem Besteller ausschließlich ein Rücktrittsrecht zu.

6. Mängelhaftung

Wir übernehmen folgende Gewährleistung:

6.1. Etwaige Mängel der gelieferten Ware hat der Besteller uns unverzüglich nach ihrer Entdeckung schriftlich anzuzeigen. Die Anzeigefrist beträgt für Mängel, die bei der nach ordnungsgemäßem Geschäftseingang tunlichen Untersuchung erkannt werden können, längstens eine Woche, für andere Mängel längstens zwölf Monate ab Eintreffen der Ware beim Besteller. Versäumt der Besteller die unverzügliche oder fristgerechte Anzeige eines Mangels oder wird die Ware, nachdem der Mangel entdeckt worden ist oder hätte entdeckt werden können, verändert, verliert der Besteller dadurch alle Gewährleistungsrechte.

6.2. Mängel an einem Teil der gelieferten Ware berechtigen den Besteller nicht zur Beanstandung der ganzen Lieferung.

6.3. Soweit eine ordnungsgemäß erstattete Mängelanzeige begründet ist, hat der Besteller, wenn wir es verlangen, die beanstandete Ware auf unsere Kosten zurückzusenden. Wir liefern in einem solchen Fall fehlerfreie Ersatzware, dies jedoch – wenn wir die Rücksendung der beanstandeten Ware verlangt haben – erst nach deren Eingang bei uns. Statt der Lieferung von Ersatzware können wir auch die Nachbesserung der mangelhaften Ware wählen. Sollte die Lieferung von Ersatzware und/oder Nachbesserung scheitern, nicht möglich oder unzumutbar sein, so können wir den Rücktritt aus dem Vertrag hinsichtlich der mangelhaften Ware oder die Minderung des Kaufpreises wählen. Der Besteller kann uns für die Ausübung dieses Wahlrechts schriftlich eine Frist von zehn Tagen setzen, die frühestens mit dem Eintreffen der mangelhaften Ware bei uns zu laufen beginnt. Üben wir unser Wahlrecht innerhalb dieser Frist nicht aus, geht es auf den Besteller über. Schlagen Nachbesserung oder Ersatzlieferung fehl, so kann der Besteller nach seiner Wahl Minderung des Kaufpreises oder Rücktritt vom Vertrag verlangen. Gleiches gilt, wenn wir mit der Ersatzlieferung oder Nachbesserung in Verzug geraten und die Leistung nicht innerhalb einer Nachfrist von weiteren vier Wochen erbracht haben.

6.4. Im Falle der Lieferung von Gummiprofilen sind für Lagerung, Wartung und Reinigung der Ware die in DIN 7716 festgelegten Richtlinien maßgebend. Für Schäden, die aus der Nichtbeachtung dieser Vorschrift entstehen, übernehmen wir keine Haftung.

6.5. Die in den vorstehenden Absätzen geregelte Gewährleistung für die gelieferten Produkte ist abschließend. Weitergehende Gewährleistungsansprüche, insbesondere Schadensersatzansprüche, sind ausgeschlossen, es sei denn der Schaden beruht in diesen Fällen auf Vorsatz oder grober Fahrlässigkeit unserer Geschäftsleitung oder eines unserer Mitarbeiter. Dies gilt auch im Falle der Lieferung von Ersatzware oder der Nachbesserung der mangelhaften Ware.

6.6. Vertragsgegenstand ist ausschließlich das verkaufte Produkt mit den Eigenschaften und Merkmalen sowie dem Verwendungszweck gemäß der beiliegenden Produktbeschreibung und/oder gemäß den Angaben in unseren Verkaufsbroschüren. Andere oder weitergehende Eigenschaften und/oder Merkmale oder ein darüber hinausgehender Verwendungszweck gelten nur dann als vereinbart, wenn sie von uns ausdrücklich schriftlich bestätigt werden.

6.7. Wir übernehmen in keinem Fall die Gewähr dafür, dass die bestellte Ware sich für den vom Besteller vorgesehenen Verwendungszweck eignet, und dass sie unter den beim Besteller oder seinem Abnehmer gegebenen Bedingungen verwendet oder verarbeitet werden kann, vielmehr ist es Sache des Bestellers, dies vor der Verwendung oder Verarbeitung selbst zu prüfen. Wir haften nicht für Fehler, die sich aus den vom Besteller eingereichten Unterlagen (Zeichnungen, Mustern und dergleichen) ergeben.

6.8. Falls der Einkauf von unseren Waren zum Weiterverkauf an Dritte dient, so verpflichtet sich der Besteller, nur in angemessener Form Werbung für die Ware zu betreiben. Der Besteller ist sich bewusst, dass unrichtige eigenschaftsbezogene Werbung zu Gewährleistungsansprüchen führen kann. Er verpflichtet sich, uns von den Folgen solcher Werbung freizustellen und uns den Schaden zu ersetzen, der uns durch die Verletzung dieser Verpflichtung entsteht.

7. Haftungsbeschränkung

Im Falle einer lediglich fahrlässigen Pflichtverletzung durch uns oder durch unsere Erfüllungsgehilfen ist unsere Haftung auf den vertragstypischen, vorhersehbaren Schaden begrenzt. In jedem Fall bleiben unberührt unsere Haftung nach Produkthaftungsgesetz und sonstige Ansprüche.

8. Rechnungen – Zahlung

8.1. Wir erteilen Rechnung, sobald die bestellte Ware versand- oder abholbereit ist. Verzögerungen im Versand oder in der Abholung der Ware, die wir nicht zu vertreten haben, schieben nicht das Fälligwerden der Rechnung hinaus.

8.2. Sofern nicht anderes vereinbart wird, sind unsere Rechnungen innerhalb von 30 Tagen nach Rechnungsdatum fällig. Bezahlt der Besteller innerhalb von 8 Tagen nach Rechnungsdatum die ganze Rechnung bar oder durch Scheck, ist er berechtigt, 2 % Skonto einzubehalten. Das Skonto wird nur auf den reinen Rechnungswert der Ware selbst ohne Mehrwertsteuer gewährt. Ein Skontoabzug kommt nicht in Betracht, wenn der Besteller fällige ältere Verbindlichkeiten uns gegenüber hat und nicht spätestens gleichzeitig erfüllt.

8.3. Werden uns nach Vertragsabschluss Umstände bekannt, welche die Kreditwürdigkeit des Bestellers zweifelhaft erscheinen lassen, können wir nach unserer Wahl Vorauskasse oder Sicherheitsleistung verlangen. Das Gleiche gilt, wenn der Besteller einer ihm uns gegenüber obliegenden Zahlungspflicht nicht bei Fälligkeit nachkommt. Tritt einer dieser Fälle ein, werden zugleich unsere gesamten Forderungen gegen den Besteller, auch aus anderen Geschäften, sofort fällig. Soweit wir Schecks oder Wechsel entgegengenommen haben, die noch nicht fällig sind, können wir sofortige Zahlung gegen Rückgabe der Wechsel verlangen.

8.4. Zahlt der Besteller nicht bei Fälligkeit, dürfen wir, ohne dass Verzug vorliegen müsste, ab Fälligkeit Zinsen in Höhe der Kosten eines laufenden Kredits unserer Hausbank, bis zu einer Höhe von 8 Prozentpunkten über dem jeweiligen Basiszinssatz der Europäischen Zentralbank berechnen. Dem Besteller ist jedoch der Nachweis gestattet, dass uns ein Schaden überhaupt nicht entstanden ist oder unser Schaden wesentlich niedriger ist als die Pauschale.

8.5. Soweit wir Schecks oder Wechsel entgegennehmen, geschieht dies immer nur zahlungshalber, nicht aber an Erfüllung statt. Wir haben in diesen Fällen nicht für die rechtzeitige Vorlage oder Protestierung einzustehen. Die Kosten der Diskontierung, Versteuerung und Einziehung gehen zu Lasten des Bestellers; er hat diese Beträge auf Anforderung unverzüglich zu erstatten.

8.6. Aufrechnungsrechte stehen dem Besteller nur zu, wenn seine Gegenansprüche rechtskräftig festgestellt, unbestritten oder von uns anerkannt sind. Der Besteller ist zur Ausübung eines Zurückbehaltungsrechts insoweit befugt, als sein Gegenanspruch auf dem gleichen Vertragsverhältnis beruht.

9. Eigentumsvorbehalt

9.1. Die von uns gelieferte Ware bleibt bis zur vollen Tilgung unserer sämtlichen Forderungen aus der Geschäftsverbindung mit dem Besteller, auch soweit sie in eine laufende Rechnung eingegangen sein sollten, unser Eigentum. Barzahlungen, Banküberweisungen oder Scheckzahlung, die gegen Übersendung eines von uns ausgestellten und vom Besteller akzeptierten Wechsels erfolgen, gelten erst dann als Zahlung im Sinne von Ziffer 8.5 Satz 1, wenn der Wechsel vom Besteller/Akzeptanten eingelöst ist und wir als Aussteller aus der Wechselhaftung vollständig befreit sind.

9.2. Bei der Be- oder Verarbeitung der von uns gelieferten Ware ist jeder Eigentumserwerb des Bestellers ausgeschlossen. Eine etwaige Be- oder Verarbeitung der Vorbehaltsware nimmt der Besteller für uns vor, ohne dass uns daraus Verpflichtungen entstehen. Wird unsere Vorbehaltsware mit anderen, uns nicht gehörenden Gegenständen verarbeitet, erwerben wir das Miteigentum an der neuen Sache im Verhältnis zu den anderen verarbeiteten Gegenständen zurzeit der Verarbeitung. Wird die von uns gelieferte Sache mit anderen, uns nicht gehörenden Gegenständen untrennbar verbunden, vermischt oder vermengt, so erwerben wir das Miteigentum an der neuen Sache im Verhältnis des Wertes der Vorbehaltssache zu den anderen verbundenen, vermischten oder vermengten Gegenständen zum Zeitpunkt der Verbindung, Vermischung oder Vermengung. Erfolgt die Verbindung, Vermischung oder Vermengung in der Weise, dass die Sache des Bestellers als Hauptsache anzusehen ist, so wird hiermit vereinbart, dass der Besteller uns anteilsmäßig Miteigentum überträgt. Der Besteller verwahrt das so entstandene Alleineigentum oder Miteigentum für uns.

9.3. Alle Forderungen des Bestellers aus einer Weiterveräußerung von Ware, an der wir Eigentum oder Miteigentum haben, tritt der Besteller bereits jetzt an uns ab, wobei wir diese Abtretung hiermit annehmen, und zwar gleich, ob die Ware ohne oder nach einer Be- oder Verarbeitung oder Verbindung oder ob sie an einen oder mehrere Abnehmer veräußert wird. Für den Fall, dass uns die veräußerte Ware nicht ganz gehört oder, dass sie zusammen mit uns nicht gehörenden Waren veräußert wird, erfasst die Abtretung den Gegenanspruch nur in Höhe des Rechnungswertes unserer Ware. Der Besteller darf die abgetretenen Forderungen einziehen, aber nicht abtreten, auch nicht im Factoring-Geschäft. Wir können diese Befugnis widerrufen, wenn der Besteller eine ihm uns gegenüber obliegende Verpflichtung nicht pünktlich erfüllt oder wenn uns Umstände bekannt werden, die unsere Rechte als gefährdet erscheinen lassen. Die Einziehungsbefugnis des Bestellers erlischt automatisch, wenn der Besteller seine Zahlungen einstellt, wenn er vom Gericht zur Offenbarung seiner Vermögensverhältnisse aufgefordert wird, wenn die Eröffnung eines gerichtlichen Vergleichs- oder Konkursverfahrens über sein Vermögen beantragt wird oder wenn er sich um einen außergerichtlichen Vergleich bemüht. Auf unser Verlangen hat der Besteller den Schuldnern der abgetretenen Forderungen die Abtretung anzuzeigen, uns die Schuldner und die von ihnen geschuldeten Beträge bekanntzugeben und uns die Unterlagen, die wir zur Geltendmachung der abgetretenen Forderungen benötigen, auszuhändigen.

9.4. Der Besteller darf Ware, die in unserem Eigentum oder Miteigentum steht (Vorbehaltsware), nur im Rahmen des regelmäßigen Geschäftsgangs veräußern, be- oder verarbeiten oder mit Waren anderer Herkunft verbinden. Eine Veräußerung ist nur im Wege des Verkaufs und nur mit der Maßgabe zulässig, dass die Forderungen des Bestellers aus dem Veräußerungsgeschäft, wie oben festgelegt, auf uns übergehen. Zu anderen Verfügungen über unsere Ware ist der Besteller nicht befugt, er darf sie weder verpfänden noch zur Sicherung übereignen. Von bevorstehenden oder schon vollzogenen Zugriffen Dritter auf die Vorbehaltsware oder abgetretene Forderungen hat der Besteller uns unverzüglich zu benachrichtigen. Die uns durch die Intervention entstehenden Kosten trägt der Besteller.

9.5. Kommt der Besteller mit der Erfüllung einer durch den Eigentumsvorbehalt gesicherten Verbindlichkeit ganz oder teilweise in Verzug oder werden uns Umstände bekannt, die unsere Rechte als gefährdet erscheinen lassen, so können wir Herausgabe der von uns gelieferten Ware verlangen, ohne zuvor nach § 449 Abs. 2 BGB den Rücktritt vom Kaufvertrag erklärt oder nach § 323 Abs. 1 BGB eine Frist zur Erfüllung der Zahlungspflicht gesetzt zu haben. Der Bestand des Kaufvertrags und die Verpflichtungen des Bestellers bleiben von einem solchen Verlangen und von der Herausgabe der Ware unberührt.

Sind die Voraussetzungen des § 323 Abs. 1 BGB gegeben, so sind wir berechtigt, vom Besteller Schadensersatz wegen Nichterfüllung in Höhe von 25 % des Rechnungsbetrages der Ware zu verlangen. Der Nachweis eines niedrigeren Schadens durch den Besteller oder eines höheren Schadens durch uns wird dadurch nicht ausgeschlossen.

9.6. Der Eigentumsvorbehalt ist in der Weise auflösend bedingt, dass mit der vollen Bezahlung unserer sämtlichen Forderungen aus der Geschäftsverbindung ohne weiteres das Eigentum an der Vorbehaltsware auf den Besteller übergeht und die abgetretenen Forderungen ihm zufallen.

Wir verpflichten uns, auf Verlangen des Bestellers die uns nach obigen Regeln zustehenden Sicherheiten (Ware und Forderungen) nach unserer Auswahl insoweit freizugeben, als ihr Wert die zu sichernden Ansprüche um mehr als 20 % übersteigt.

10. Datenverarbeitungserlaubnis

Wir sind berechtigt, alle den Besteller betreffenden gesetzlich geschützten Daten im Rahmen der einschlägigen gesetzlichen Vorschriften zu verarbeiten.

11. Erfüllungsort – Gerichtsstand – Anwendbares Recht

11.1. Erfüllungsort für die von uns zu erbringende Lieferung oder Leistung ist der Sitz unseres jeweiligen Werkes.

11.2. Ausschließlicher Gerichtsstand für alle Streitigkeiten über den und aus dem Vertrag, auch für Wechsel und Scheckprozesse, ist Wuppertal. Wir haben jedoch das Recht den Besteller auch an einem sonstigen für ihn geltenden Gerichtsstand zu verklagen. Wenn der Besteller nicht Kaufmann, eine juristische Person des öffentlichen Rechts oder ein öffentlich-rechtliches Sondervermögen ist, aber einen allgemeinen Gerichtsstand im Inland hat, gelten diese Bestimmungen für den Fall, dass der Besteller nach Vertragsabschluss seinen Sitz oder gewöhnlichen Aufenthaltsort aus der Bundesrepublik Deutschland verlegt, oder dass sein Sitz oder gewöhnlicher Aufenthaltsort bei Klageerhebung nicht bekannt ist.

11.3. Bei Auslandsgeschäften unterliegt das ganze Vertragsverhältnis, soweit nicht zwingend eine andere Rechtsordnung eingreift, dem Recht der Bundesrepublik Deutschland. Die Geltung des Einheitlichen Gesetzes über den internationalen Kauf beweglicher Sachen und des Einheitlichen Gesetzes über den Abschluss von internationalen Kaufverträgen über bewegliche Sachen ist ausgeschlossen.

12. Teilunwirksamkeit

Sollten einzelne Bestimmungen dieser Allgemeinen Verkaufsbedingungen, gleich aus welchem Grunde, unwirksam sein oder werden, so bleibt davon die Gültigkeit der übrigen Bestimmungen unberührt. Unwirksame Klauseln werden durch solche ersetzt, die dem zwischen den Vertragsparteien Gewollten am nächsten kommen.

HAPPICH GmbH, Lise-Meitner-Straße 14, 42119 Wuppertal, Telefon +49 (0) 2 02 87 03-0, Fax +49 (0) 2 02 87 03-599
Sitz der Gesellschaft: Wuppertal. Eingetragen im Handelsregister des Amtsgerichts zu Wuppertal unter Nr. HRB 22808

General Terms and Conditions of Sale with Data Processing License of HAPPICH GmbH

Status as of: 01.01.2002

1. Exclusive validity and acknowledgement of our General Terms and Conditions of Sale:

1.1. All of our offers are based on our General Terms and Conditions of Sale. The acceptance of all purchase orders shall be subject to these terms and conditions. Any other general terms and conditions of the purchaser or regulations by the purchaser, which are not in conformance with our General Terms and Conditions of Sale or agreements, shall only be binding if they have been expressly acknowledged by us in writing.

1.2. Upon placement of the order or acceptance of delivery, the purchaser shall acknowledge the validity of our General Terms and Conditions of Sale, both for the particular transaction in question, as well as for all future transactions.

2. Offers – Subsidiary Agreements – Content of Agreement

2.1. Our offers shall be without obligation, meaning that an agreement shall only come into existence at the time when we accept the purchase order. We may accept the purchase order within a time period of three weeks after receipt of same.

2.2. Subsidiary agreements to our offers and confirmations of orders, as well as agreements entered into with our traveling representatives and agents, must be confirmed by us before they shall become valid.

2.3. In cases of doubt, only our expressed written confirmation of the order shall be binding with regard to the content of the agreement.

3. Prices

3.1. Our prices shall apply for the delivery ex works or warehouse exclusive of freight, packaging, insurance, customs and other fees and excluding value added tax, unless we have expressly indicated that a specified price shall include the value added tax.

3.2. The stipulated prices are based on the applicable wage, material and energy costs at the time the agreement is entered into. Should these costs increase before the time at which the order is actually carried out, we reserve the right to charge a price that has been respectively increased over the stipulated price, based on the percentage share of these costs.

4. Shipping

Unless we receive special shipping stipulations, the products shall be shipped in accordance with the shipping method deemed most appropriate in our estimation. The product shall be shipped to the account and at the risk of purchaser. If products are to be shipped to the purchaser upon the purchaser's request, any risk of incidental destruction or incidental deterioration of the product shall be transferred to the purchaser upon delivery of the product to the company commissioned to handle the shipment, at the latest however upon leaving the plant or warehouse, regardless of whether the shipment is carried out from the place of fulfillment, or whether the supplier carries out the shipment through the services of a vicarious agent and regardless of who is responsible for the transportation costs. If the product is ready for shipment and if the shipment or the acceptance of shipment is delayed for reasons falling outside our area of responsibility, then the risk shall be transferred to the purchaser at the time of receipt of notice that the order is ready for shipment.

5. Delivery dates and deadlines

5.1. Agreed delivery dates and deadlines for our deliveries shall not be construed as a transaction for delivery by a fixed date as specified in § 376 (1) of the German Commercial Code.

5.2. A delivery date or delivery deadline shall be deemed met if the product has left our delivery plant or warehouse upon expiration of the delivery date. In the case of the forwarding option, timely notification of readiness to ship vis-à-vis the purchaser is sufficient.

5.3. In the event of unforeseen obstacles that cannot be avoided despite reasonable effort to comply with the specific conditions at hand – whether they may arise within our operations or at those of one of our suppliers – such as force majeure, intervention by official authorities, energy supply difficulties, strike or lock-out, the delivery date shall be extended accordingly – even within the time period of a delay in delivery. We shall advise the purchaser immediately in the event of any such circumstances. The right to appropriate, as well as timely independent deliveries shall be reserved. Revisions to the delivery agreement, which impact the delivery date, shall affect an appropriate extension of the delivery date. An obstacle that exceeds a period of three months with no specific end in sight shall grant the purchaser and us the right to withdraw from the agreement, if the agreement cannot be honoured by us as a result of the obstacle.

5.4. If we find that there will be a delay in the delivery, the purchaser may withdraw from the agreement, provided he has granted us a suitable grace period in writing of at least four weeks and provided that the product has not left the delivery plant or warehouse at the expiration of this time period. If the forwarding option has been selected, the timely notification of readiness to ship vis-à-vis the purchaser is sufficient.

5.5. We shall only be held liable for damages related to delay or impossibility of performance to the extent to which the damages are the result of a deliberate action or due to gross negligence on the part of our management or one of our employees. Under all other circumstances the purchaser shall have the exclusive right of rescission.

6. Liability for Defect

We shall assume the following warranty:

6.1. The purchaser shall notify us immediately in writing upon discovery of any defects in the delivered products. The notification period for defects that can be detected in the course of a normal business transaction investigation is a maximum of one week and for other defects a maximum of twelve months from receipt of the product by the purchaser. If the purchaser should fail to provide immediate or timely notification of a defect, or if the product is modified after the defect has been detected or could have been detected, the purchaser shall thereby lose all warranty rights.

6.2. A defect of a portion of the delivered products does not entitle the purchaser to reject the entire delivery.

6.3. In cases where a duly reported notification of defect is justified and if requested by us, the purchaser shall return the rejected product at our expense. In this case we shall deliver a replacement product in flawless condition, but only – in the event that we have requested the return of the rejected product – after we have received said returned product. Instead of providing a replacement product, we may also select the option of providing a reworking of the defective product. Should the delivery of a replacement and/or reworked product fail or not be possible or reasonable, then we shall have the option of either withdrawing from the agreement with regard to the defective product or of lowering the purchase price. The purchaser may impose in writing a time period of ten days in which we are to exercise this option, which shall begin at that point in time when we shall receive back the defective product, at the earliest. If we should fail to exercise this option within the designated time period, it shall be transfered to the purchaser.

If the reworked or replacement product should prove unsuccessful, the purchaser may request, at his option, either a reduction of the purchase price or a withdrawal from the agreement. The same shall apply if we should experience a delay in the delivery of the reworked or replacement product and not be able to provide said services within the rescheduled period of an additional four weeks.

6.4. In the event of delivery of rubber profiles, the guidelines as specified in DIN 7716 shall apply for the storage, maintenance and repair and cleaning of the product. We shall not accept responsibility for any damages resulting from non-compliance with this regulation.

6.5. Liability for defects for the delivered products as outlined in the above paragraphs shall be final. Ongoing warranty claims, in particular claims for damages, shall be excluded unless the damage in this case is based on an intentional act or gross negligence of our management or of one of our employees. This shall apply also in the case of a delivery of replacement product or the reworking of a defective product.

6.6. The subject matter of the agreement shall pertain exclusively to the products sold with its respective properties and features, as well as the intended use in accordance with the accompanying product description and/or according to the specifications in our sales brochures. Other or ongoing properties and/or features or an intended use that is over and above that proposed shall only then be deemed approved if expressly confirmed by us in writing.

6.7. Under no circumstances shall we assume responsibility that the product ordered will be suitable for its intended use by purchaser, or that it can be used or processed under the conditions as set forth by the purchaser or his sub-purchaser, but rather it is the purchaser's own responsibility to check this on his own before the respective application or processing.

We shall not be responsible for errors which may arise from the documentation submitted by purchaser (drawings, models and the like).

6.8. In the event that the purchase of our products is intended for subsequent sale to third parties, the purchaser shall be obligated to pursue the appropriate advertising for the product. The purchaser shall be aware that any improper advertising with regard to properties of the product could lead to claims for damages. The purchaser agrees to indemnify us against any consequences such advertising may cause and he shall be further obligated to repay any claims for damages against us that may arise as a result of the violation of this obligation.

7. Limitation of liability

In the event of a merely negligent violation of obligation by us or by our agents, our liability shall be limited to the foreseeable damages typical of the contract. In any event our liability according to the product liability law and other claims shall remain unaffected.

8. Invoicing – Payment

8.1. We issue invoices as soon as the ordered products are ready for shipment or ready to be picked up. Delays in shipment or in the collection of the products that are not our responsibility shall not postpone the due date of the invoice.

8.2. Where not otherwise stipulated, our invoices shall be due within 30 days after the date of invoice. If purchaser pays the entire invoice in cash or by check within 8 days after the date of invoice, he shall be entitled to a 2% discount. The discount shall be granted only on the actual value of the product invoice itself and not on the value added tax. A discount reduction will not be granted if the purchaser has outstanding accounts payable that are due to us and that are not fulfilled at the same point in time at the latest.

8.3. If after entering into the agreement circumstances should become known to us which put the purchaser's credit worthiness in question, we may at our option demand either cash in advance or collateral. The same shall apply if the purchaser does not meet an incumbent payment obligation due to us by the due date. If either of these situations should arise, the sum total of our accounts receivable due from the purchaser, even from other business transactions, shall become due immediately. In cases where we may have accepted checks or bills that are not yet due, we shall be able to demand immediate payment upon return of the bill.

8.4. If the purchaser fails to pay by the due date, we may charge interest in the amount of the costs of the current credit of our house bank, up to a maximum of 8 percentage points above the current basic interest rate of the European Central Bank. The purchaser may present evidence, however, that we have not suffered any loss or that our loss is substantially lower than the lump sum amount.

8.5. In cases where we accept checks or bills, this shall always be done for the sake of payment only but not in place of settlement. In these instances we do not need to vouch for timely payment or acts of protest. The costs of discounting, payment for taxes and forfeiture are to be borne by the purchaser, who must repay these amounts immediately upon request.

8.6. The purchaser shall only be entitled to offset rights if his counterclaims are determined to be final and absolute, undisputed or acknowledged by us. The purchaser shall only be entitled to a right of retention insofar as his counterclaim is based on the same contractual relationship.

9. Retention of title

9.1. The products delivered by us shall remain our property until such time as full redemption of all outstanding accounts receivable arising from the contractual relationship with the purchaser, including those in a current invoice status, shall be made. Cash payments, bank transfers and payments by check, which are transacted based on the transmittal of a bill issued by us and accepted by purchaser, shall only be considered as payment in accordance with Item 8.5 Clause 1, when the bill from the purchaser/acceptor has been cashed and when we as issuers are completely released from the liability of the bill.

9.2. Any acquisition of title by the purchaser in the handling or processing of the products delivered by us shall be excluded. Any eventual handling or processing of the reserved property by the purchaser for us shall not incur any type of liability to us as a result. In the event that our reserved property shall be processed with other objects not belonging to us, we shall acquire co-ownership of the new item in proportion to the other processed objects at the time of processing. In the event that the item supplied by us shall be inseparably combined, mixed or blended with other items not belonging to us, then we shall acquire co-ownership of the new item in proportion to the value of the reserved property to the other combined, mixed or blended objects at the time of the combining, mixing or blending. If the combining, mixing or blending shall occur in such a way, that the item of purchaser comes to be viewed as the main item, then it shall be hereby stipulated that the purchaser will transfer co-ownership to us on a proportional basis. The purchaser shall keep the sole ownership or co-ownership property that shall be brought about in this way in custody for us.

9.3. All accounts receivable of the purchaser arising from a further sale of products for which we have ownership or co-ownership, shall be transferred from the purchaser to us already at this time, whereby we thus accept this transfer, regardless of whether the product is sold without or after handling or processing or combining or whether it is sold to one or several sub-purchasers. In those cases where the products sold do not completely belong to us, or where they are sold together with products not belonging to us, the transfer shall include the counterclaim in the amount of the invoiced value of our products only.

The purchaser may collect the transferred accounts receivable but may not transfer them, not even in a factoring transaction. We can recall this authority if the purchaser does not fulfill an obligation incumbent upon him on our behalf in a punctual manner, or if circumstances should become known to us which may cause our rights to appear jeopardized. The collection authority of the purchaser shall automatically expire if the purchaser stops payment, is called before the court for disclosure of his financial circumstances, or if legal conciliation or bankruptcy proceedings are initiated with regard to his property, or if he is endeavoring to reach settlement out of court.

At our request the purchaser must report the act of transfer of the transferred accounts receivable to the debtors, notify us of the debtors and of the amounts owed them, and deliver to us the documents required for the enforcement of the transferred accounts receivable.

9.4. The purchaser may only sell, handle, process or combine products of other origin with products that are within our ownership or co-ownership (reserved property) within the scope of normal business operations. Disposition of the product is only permissible by way of sale and only with the provision that the accounts receivable of the purchaser from the disposition transaction, as specified above, be transferred to us. The purchaser shall not be authorized to arrange for other disposals of our products, and may not pledge them nor assign them by way of security. The purchaser must notify us immediately of any impending or already completed access by third parties to the reserved property or transferred accounts receivable. Any costs incurred to us from the intervention shall be borne by purchaser.

9.5. Should the purchaser be in default in the fulfillment of an obligation secured by the retention of title, either in whole or in part, or should we be made aware of circumstances which cause our rights to appear jeopardized, we shall be able to demand the surrender of the products delivered by us, without the need to have previously declared withdrawal from the sales contract according to § 449 (2) BGB (German Civil Code) or to have set a deadline for fulfillment of the payment obligation according to § 323 (1) BGB. The continuance of the sales contract and the obligations of purchaser shall remain unaffected by any such demand and surrender of products. If the conditions of § 323 (1) BGB are given, then we shall have the right to claim damages from the purchaser for non-fulfillment in the amount of 25% of the invoice amount of the products. This shall not rule out the presentation of evidence of damages of a lower amount by purchaser or of a higher amount by us.

9.6. The retention of title is subject to a condition subsequent, so that upon full payment of all of our accounts receivable from the business relation, the ownership of the reserved property shall transfer to the purchaser and the transferred accounts receivable shall fall to him without delay. We shall undertake to release the collateral due (products and receivables) according to the above regulations at our option insofar as their value exceeds the claims being secured by more than 20%.

10. Data Processing License

We shall have the right to process all of the legally protected data pertaining to the purchaser within the scope of the relevant statutory regulations.

11. Place of Performance – Place of Jurisdiction – Applicable Law

11.1. The place of performance for the delivery or service to be provided by us is the principal place of business of our respective plant.

11.2. The exclusive place of jurisdiction for all disputes from and regarding the agreement, as well as for bill and check procedures, shall be Wuppertal (Germany). We also reserve the right, however, to bring an action against purchaser at another place of jurisdiction having validity for purchaser. In cases where the purchaser is not a businessman, a legal entity of public law or a separate estate under public law, but has a general domestic place of jurisdiction, these provisions shall apply in cases where the purchaser transfers his principal place of business or habitual residence from the Federal Republic of Germany, or if his principal place of business or habitual residence is not known at the time the action is brought forward.

11.3. For foreign business transactions the entire contractual relationship shall be subject to the laws of the Federal Republic of Germany, provided it is not mandatory that a different legal system intervenes. The validity of the Uniform Law regarding international purchase of mobile goods and the Uniform Law regarding entering into international sales contracts for mobile goods is excluded.

12. Partial Ineffectiveness

If individual provisions of these General Terms and Conditions of Sale, for whatever reason, are or become ineffective, the effectiveness of the remaining provisions shall remain unaffected. Ineffective clauses shall be replaced by new clauses that come closest to those which are desired by the contractual parties.

HAPPICH GmbH, Lise-Meitner-Straße 14, 42119 Wuppertal, Germany, Phone +49 (0) 2 02 87 03-0, Fax +49 (0) 2 02 87 03-599
Registered Offices: Wuppertal. Registered in the Company Records of the County Court of Wuppertal under reference HRB 22808

Alle aktuellen Kataloge finden Sie auf unserer Website www.happich.de

You will find all our current catalogues on our website www.happich.de

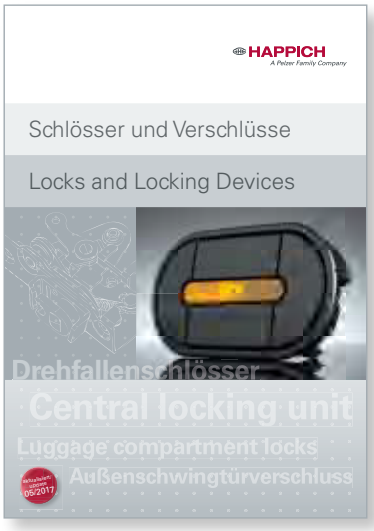

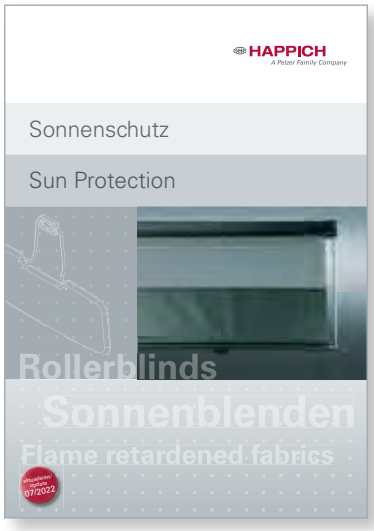

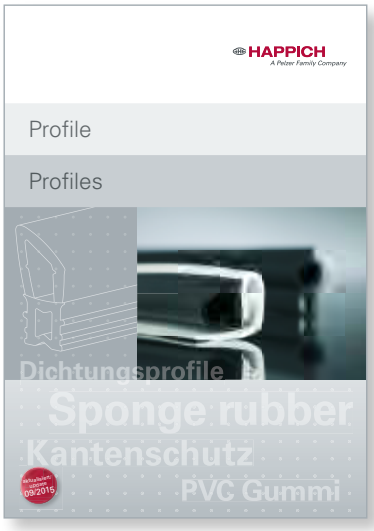

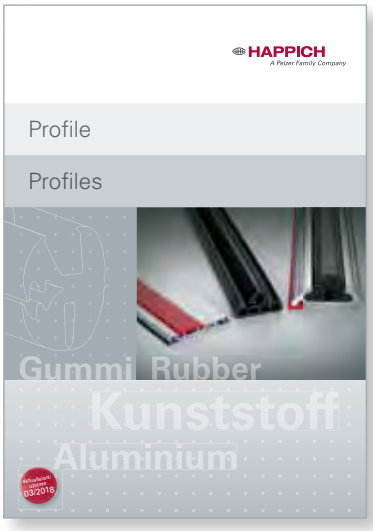

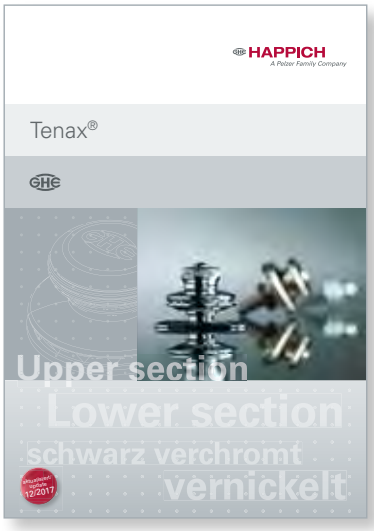

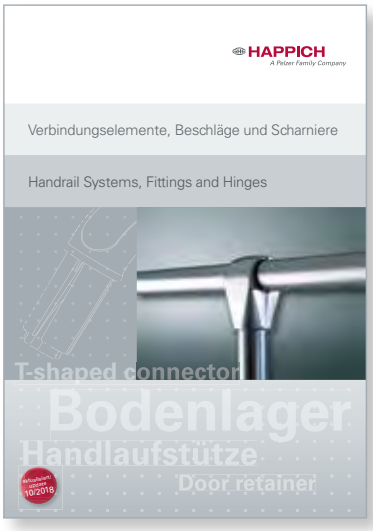

HAPPICH
A Pelzer Family Company

HAPPICH GmbH
Lise-Meitner-Straße 14
42119 Wuppertal
Deutschland

Telefon +49 (0)202.87 03 – 0
Fax +49 (0)202.87 03 – 599
E-Mail info@happich.de

www.happich.de

aktualisiert/
update
07/2022