18.1. Ventilatori da tetto

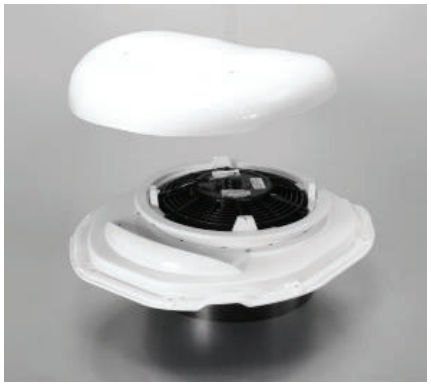

Descrizione	Codice
ADT 350 12V – 15W, 390 m³/h	83.0012.14.0405
ADT 350 12V – 40 W, 700 m³/h	83.0012.14.0406
ADT 350 24V – 40W, 700 m³/h	83.0012.14.0410
ADT 452 12V – 40W, 700 m³/h	83.0012.14.0415
ADT 452 24V – 60W, 770m³/h	83.0012.14.0416
ADT 750 12V – 40W, 700m³/h	83.0012.14.0000
ADT 750 24V – 60W, 700m³/h	83.0012.14.0100

18.2. Kit adattatori

Descrizione	Codice
Kit adattatore Mercedes-Benz Sprinter per ADT452 e 750	83.0034.01.7041
Kit adattatore Renault Master per ADT452 e 750	83.0034.01.7079
Kit adattatore Fiat Ducato / Peugeot Boxer / Citroën Jumper per ADT452 e 750	83.0034.01.7130
Condotto aria per ADT452 e 750	83.0034.01.7042

18.3. Diffusori

Descrizione	Codice
Diffusore aria interno Ø 280mm con bocchetta chiudibile, bianco	83.0034.00.3031
Diffusore aria interno Ø 280mm con bocchetta chiudibile, nero	NON FORNIBILE
Diffusore aria interno Ø 280mm con bocchetta chiudibile, grigio	83.0034.00.3036
Diffusore aria interno Ø 280mm con bocchetta aperta, bianco	83.0034.00.3030
Diffusore aria interno Ø 280mm con bocchetta aperta, nero	NON FORNIBILE

AERATORI VENTILATORI 12V E 24V

A WORLD OF COMFORT

Eberspächer

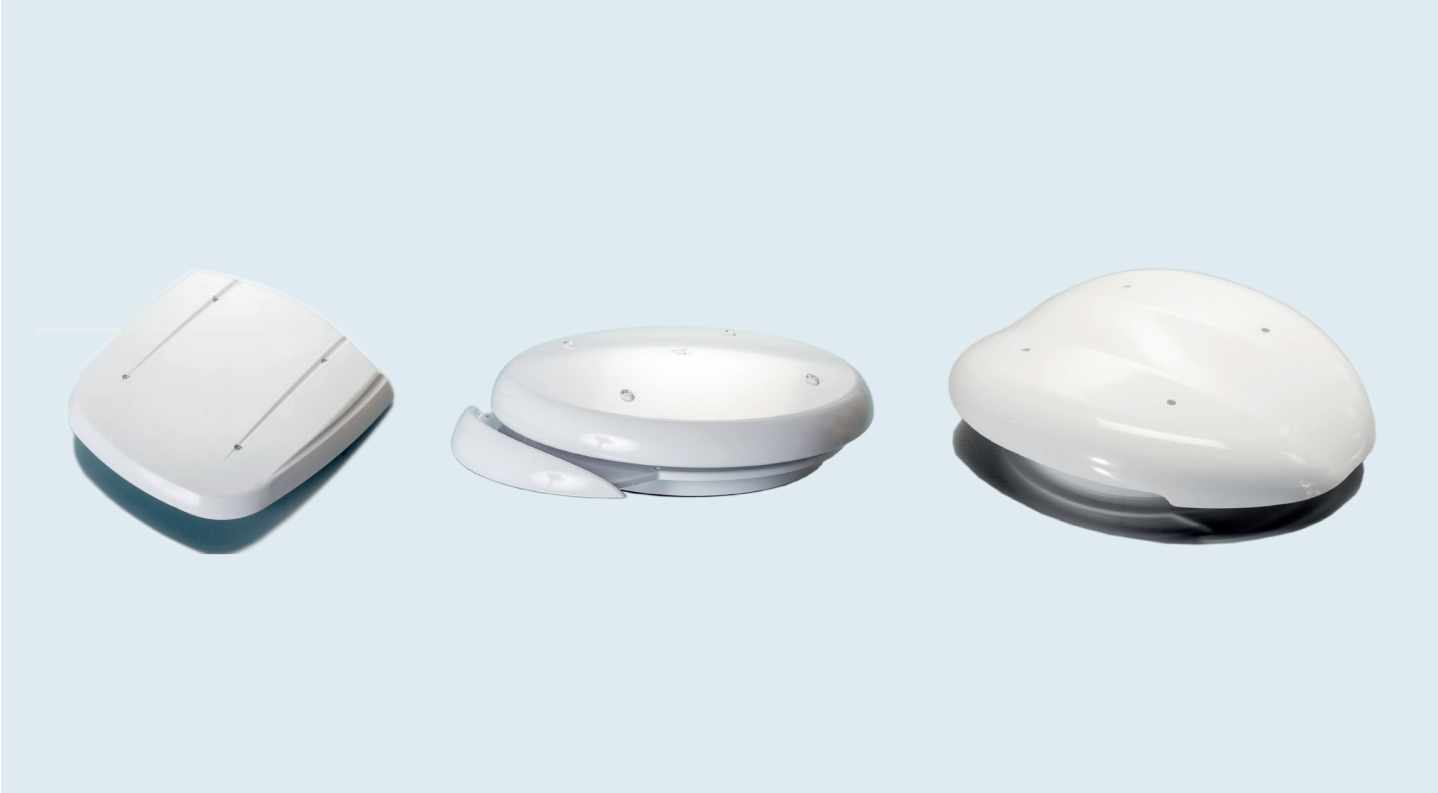

IT / ISTRUZIONI PER L'ASSEMBLAGGIO

A.D.T. 350
A.D.T. 452
A.D.T. 750

Bus Knowledge

KFRA

LA PRESENTE COMUNICAZIONE È RISERVATA, NON È CONSENTITA LA DIFFUSIONE.

8300 40100190 0G / IT / 04.2022

SEGMENTI DI MERCATO

CONSTRUCTION

AGRICULTURE
FORESTRY

RV

PUBLIC SAFETY

UTILITY/CARGO

PERSONAL
TRANSPORT

AMBULANCE

1 INFORMAZIONI PRELIMINARI

1.1 Istruzioni per l'uso 5
1.1.1 Uso previsto 5
1.1.2 Uso non autorizzato 5
1.2 Istruzioni per l'installazione 5
1.3 Regolamentazione legale 5
1.4 Omologazione di tipo 6
1.5 Dichiarazione di conformità CE 6
1.6 Dichiarazione di conformità UKCA 6
1.7 Istruzioni per la pulizia e la manutenzione 6
1.8 Nota sulla protezione dell'ambiente 6
1.9 Supporto Tecnico 6

2 A.D.T 350

2.1 Quadro d'insieme 7
2.2 Dati tecnici 7
2.3 Dimensioni principali 8
2.4 Installazione 8
2.4.1 Tagliare il tetto del veicolo 8
2.4.2 Preparare le superfici da stagno 8
2.4.3 Fasi di montaggio 8
2.5 Connessione elettrica 9
2.5.1 Ventilatore 9
2.5.2 Schema elettrico 9

3 A.D.T. 452 / A.D.T. 750

3.1 Quadro d'insieme 10
3.2 Dati tecnici 11
3.3 Dimensioni principali 12
3.4 Installazione 12
3.4.1 Tagliare il tetto del veicolo 12
3.4.2 Preparare le superfici da stagno 12
3.4.3 Fasi di montaggio 12
3.5 Connessione elettrica 13
3.5.1 Ventilatore 13
3.5.2 Schema elettrico 13

4 EASY FIT

4.1 Quadro d'insieme 14
4.2 Dimensioni principali 15
4.3 Preparazione prima del montaggio 15
4.3.1 Regolare l'altezza del canale ADT 15
4.3.2 Tagliare il tetto del veicolo 15
4.3.3 Preparare le superfici da stagno 15
4.4 Fasi di montaggio 16
4.4.1 Tanner e fissare il supporto ADT 16
4.4.2 Tanner e fissare il canale ADT 16
4.4.3 Tanner e fissare il supporto ventilatore 16

5 DIFFUSORI

5.1 Diffusore laterale d'aria 17

LA PRESENTE COMUNICAZIONE È RISERVATA, NON È CONSENTITA LA DIFFUSIONE.

5.2 Diffusore Rondo BR 17
5.3 Diffusore Rondo GR 17

6 MANUTENZIONE

7 RISOLUZIONE DI PROBLEMI

8 DICHIARAZIONE DI CONFORMITÀ CE E DICHIARAZIONE DI INCORPORAZIONE DI UNA QUASI-MACCHINA

9 DICHIARAZIONE DI CONFORMITÀ UKCA E DICHIARAZIONE DI INCORPORAZIONE DI UNA QUASI-MACCHINA

Fare riferimento alla scheda informativa sulla sicurezza fornita con il prodotto e ai rischi e alle misure di prevenzione ivi indicati sotto forma di pittogrammi.

1 Informazioni preliminari

1.1 Istruzioni per l'uso

Questo documento contiene informazioni necessarie per l'uso in tutta sicurezza del prodotto.
Stampare e conservare la documentazione in un luogo sicuro per poterle consultare in futuro.

1.1.1 Uso previsto

I prodotti Eberspaecher Kalori sono progettati per ventilare, scaldare e/o raffreddare abitacoli e cabine, oppure per sbrinare il parabrezza e i finestrini del veicolo.
Questi prodotti sono destinati a un uso professionale all'interno dei veicoli di categoria L, M, N, O, T, C, R, S e in macchine del tipo macchine edili o del genio civile, macchine forestali, macchine di manutenzione, gru a torre, macchine minerarie o veicoli aeroportuali.

1.1.2 Uso non autorizzato

È severamente vietato modificare l'apparecchiatura. Ogni uso non previsto e ogni altro uso del prodotto che oltrepassi o non corrisponda a quello previsto è considerato come un uso improprio. In tal caso, la garanzia sul prodotto decade, il che comporta l'esclusione di ogni responsabilità di Eberspaecher Kalori.

Questo prodotto non è destinato ai privati.

I prodotti Eberspaecher Kalori non sono previsti per le seguenti applicazioni:
- Funzionamento di lunga durata, per esempio per il riscaldamento di abitazioni, garage o container
- Riscaldamento o asciugatura di oggetti o animali

1.2 Istruzioni per l'installazione

Il non rispetto delle avvertenze e delle istruzioni di sicurezza fa decadere automaticamente la garanzia, comportando, così, l'esclusione di ogni responsabilità di Eberspaecher Kalori.

Il prodotto non deve essere installato e utilizzato:
- in ambienti estremamente polverosi
- in ambienti aggressivi
- in caso di vibrazioni eccessive della macchina o del veicolo
- in modo non conforme alle normative in vigore
- senza rispetto totale o parziale delle istruzioni per l'assemblaggio
- senza manutenzione e/o utilizzo di pezzi di ricambio originali
- in un modo che danneggi l'ambiente
- in un modo che gli faccia subire danni dall'ambiente circostante

Il prodotto deve essere esclusivamente installato nel rispetto della posizione indicata nel libretto di istruzioni.

L'installazione del prodotto nel veicolo o nella macchina deve garantire la sua protezione contro gli urti ragionevolmente prevedibili (es.: calci, ...).

L'installazione, l'uso e la manutenzione del prodotto devono essere conformi alle normative in vigore nel Paese di installazione.

Tale apparecchiatura non può funzionare da sola e deve essere integrata da altri componenti, quali una testa spruzzatrice, un pannello di comando.

Il prodotto deve essere conservato al riparo dall'umidità.

I pezzi elettrici non impermeabili devono essere protetti da acqua e polvere.

Assicurarsi che tutti i componenti elettrici necessari per l'installazione del prodotto siano correttamente dimensionati.
Completare gli allacci elettrici necessari per il raccordo del prodotto seguendo con attenzione le indicazioni del libretto di istruzioni.
A monte del prodotto, prevedere le protezioni elettriche necessarie.

Le protezioni elettriche (fusibili) non sono fornite con il prodotto.

I cavi di alimentazione situati a monte del prodotto devono essere flangiati.

1.3 Regolamentazione legale

Le regolamentazioni legali sono obbligatorie e devono essere rispettate anche nei Paesi che non dispongono di regolamentazioni particolari.

Il fabbricante applica una politica di sviluppo continuo e, in questa prospettiva, si riserva il diritto di apportare modifiche e miglioramenti alla documentazione e ai prodotti senza alcun preavviso.

Il rispetto delle disposizioni di legge e di tutte le istruzioni e istruzioni contenute in tale documento, nonché delle informazioni di sicurezza fornite con il prodotto, è la condizione preliminare per qualsiasi richiesta di garanzia e di responsabilità.

Non sono ammesse riparazioni da parte di terzi non autorizzati e/o con parti di ricambio non originali. Esse comportano la scadenza dell'omologazione dell'apparecchiatura e possono comportare la scadenza dell'autorizzazione di esercizio del veicolo o della macchina.

1.4 Omologazione di tipo

Per alcuni componenti, il Centro Nazionale francese di Omologazione dei Veicoli ha rilasciato un'approvazione di tipo, ai sensi della norma ECE-R10, per l'installazione nei veicoli a motore, con una marcatura ufficiale di approvazione di tipo indicata sulla targhetta segnaletica del componente.
I prodotti Eberspaecher Kalori devono essere esclusivamente utilizzati in veicoli interamente omologati dal cliente.

1.5 Dichiarazione di conformità CE

Con la presente, dichiariamo che la versione del prodotto da noi immessa sul mercato è conforme alle disposizioni applicabili delle seguenti direttive europee:

- Direttiva CEM 2014/30/EU

CE

- Direttiva Macchine 2006/42/CE

1.6 Dichiarazione di conformità UKCA

Con la presente, dichiariamo che la versione del prodotto da noi immessa sul mercato è conforme alle disposizioni applicabili delle seguenti direttive UKCA:

- Regolamento del 2016 sulla compatibilità elettromagnetica
- Regolamento del 2008 sulla fornitura di macchine (sicurezza)

UK CA

1.7 Istruzioni per la pulizia e la manutenzione

Pulire con un panno umido.

1.8 Nota sulla protezione dell'ambiente

Direttiva WEEE 2012/19/EU

Gli apparecchi elettrici ed elettronici non devono essere smaltiti insieme ai rifiuti domestici. I consumatori sono tenuti per legge a consegnare gli apparecchi elettrici ed elettronici, alla fine del loro ciclo di vita, presso i punti di raccolta pubblici previsti a tale effetto o presso i punti vendita omologati. I dettagli di questo obbligo legale sono definiti dalla legislazione nazionale del Paese interessato. Il simbolo affisso sul prodotto, il libretto di istruzioni o l'imballaggio indicano se un prodotto è regolamentato da queste normative.

1.9 Supporto Tecnico

In caso di domande tecniche o problemi con il prodotto, mettersi in contatto con il proprio rivenditore.

2 A.D.T 350

2.1 Quadro d'insieme

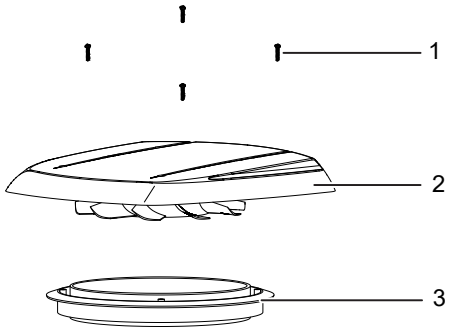

N.	Designazione
1	Vite (x4)
2	Casco
3	Supporto

2.2 Dati tecnici

Modello	ADT 350		
Riferimento	8300 12140406 0	8300 12140405 0	8300 12140410 0
Tensione nominale (+/-10%)	12V		24V
Flusso d'aria	629 m^3/h – 356 CFM	315 m^3/h – 178 CFM	629 m^3/h – 356 CFM
Consumo massimo della ventola (1)	72 W	37 W	73 W
Intervallo della temperatura di esercizio	-20 / +40°C [-4 / +104°F]		
Intervallo della temperatura di stoccaggio	-30 / +70°C [-22 / +158°F]		
Fusibile (2)	10 A	5 A	5 A
Peso	1.5 kg - 3.3 lbs		

(1) la corrente di chiamata può variare da 1 a 10 volte la corrente nominale del prodotto, a seconda dell'integrazione e delle condizioni d'uso. Da verificare sul veicolo.
(2) A controllare obbligatoriamente in funzione dell'ubicazione nel veicolo.

L'utilizzo dell'apparecchiatura oltre i dati tecnici specificati può causare dei malfunzionamenti.
I dati tecnici vanno sempre rispettati.

2.3 Dimensioni principali

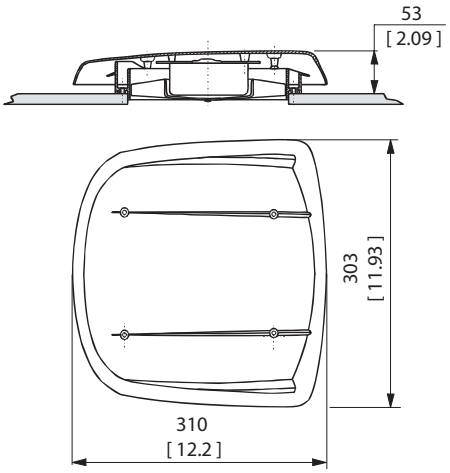

2.4 Installazione

Il materiale di installazione non è incluso nel volume di consegna.
Gli accessori di montaggio sono ordinabili separatamente.
Fornire una superficie di aspirazione sufficiente per non degradare il flusso d'aria dell'apparecchiatura.

2.4.1 Tagliare il tetto del veicolo

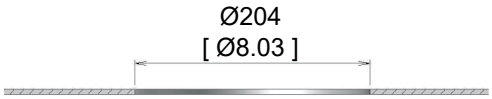

2.4.2 Preparare le superfici da stagno

→ Pulire le superfici da stagno.
→ Utilizzare prodotti per la pulizia e l'incollaggio compatibili con la plastica ASA.

2.4.3 Fasi di montaggio

1) presa e fissazione del supporto del ventilatore.
→ Applicare un giunto di tenuta **(1)**.

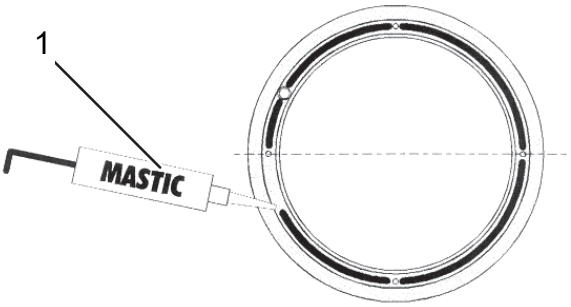

→ Collocare il supporto **(2)** nel foro Ø204, deflettori **(1)** nella parte anteriore del veicolo **(3)**.

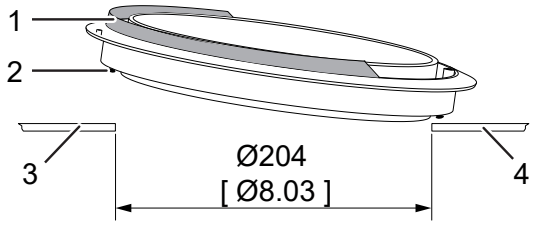

N.	Designazione
1	Deflettori
2	Mastice
3	Parte anteriore del veicolo
4	Parte posteriore del veicolo

→ Fissare il supporto al tetto dall'esterno del veicolo con 4 viti (non fornite). I passaggi di vite nel supporto hanno un diametro di:
- Ø 3,4 [Ø 0.13]

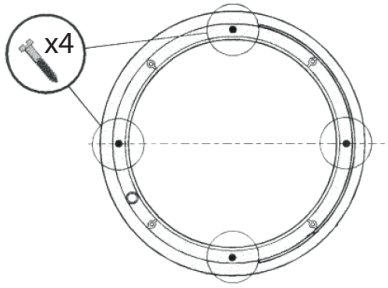

(2) passare il filo di alimentazione
→ Forare il tetto del veicolo con una foresta Ø8 mm utilizzando il foro esistente **(1)** sul supporto.

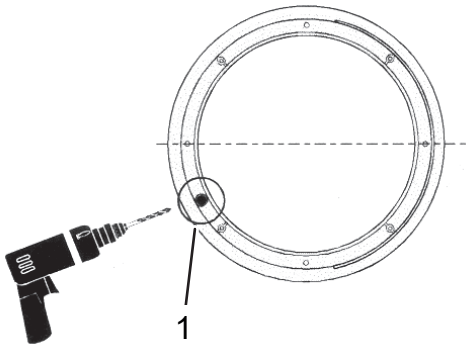

→ Passare il filo di alimentazione della ventola nel foro **(3)** esistente del supporto e nel foro precedentemente perforato nel tetto.

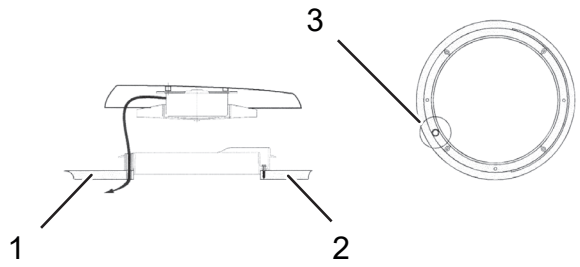

N.	Designazione
1	Parte posteriore del veicolo
2	Parte anteriore del veicolo
3	Passaggio del filo di alimentazione

3) fissare il casco.

→ Posizionare il casco sui boosmetti del supporto con le 4 alette di centraggio **(1)**.

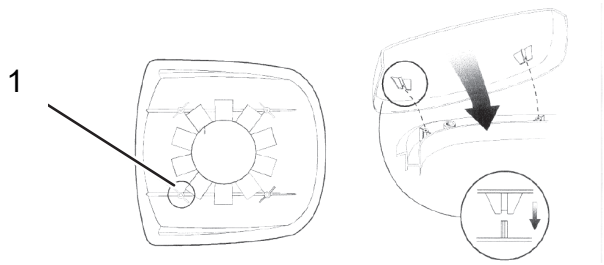

→ Fissare il casco sul supporto con i 4 VIS forniti **(3)**.

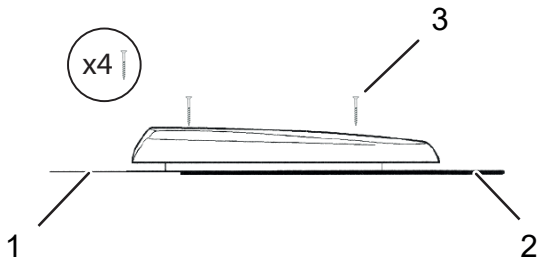

N.	Designazione
1	Parte posteriore del veicolo
2	Parte anteriore del veicolo
3	Viti

2.5 Connessione elettrica

2.5.1 Ventilatore

L'attrezzatura è fornita con fili non dizzati.
Prima dell'installazione, sull'apparecchiatura deve essere installato un connettore elettrico.

Significato del colore dei fili:
- Filo blu: +12V o +24V.
- Filo nero: Massa.

2.5.2 Schema elettrico

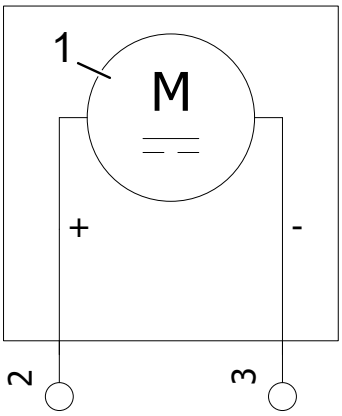

N.	Designazione
1	Ventilatore
2	Filo blu / 12V o 24V
3	Filo nero / massa

LA PRESENTE COMUNICAZIONE È RISERVATA, NON È CONSENTITA LA DIFFUSIONE.

3 A.D.T. 452 / A.D.T. 750

3.1 Quadro d'insieme

A.D.T. 452

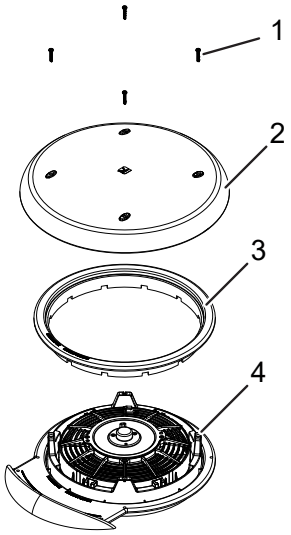

A.D.T. 750

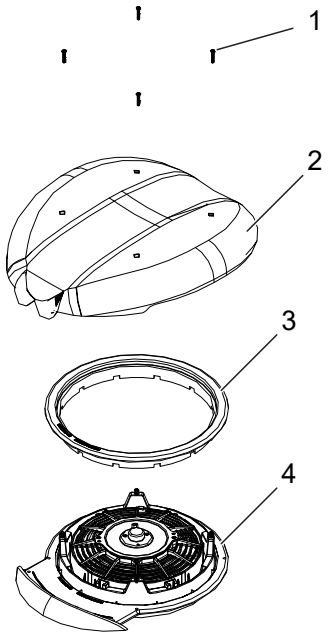

N.	Designazione
1	Viti
2	Casco
3	Corona
4	Supporto

3.2 Dati tecnici

Modello	**A.D.T. 452**			
Riferimento	8300 12140456 0	8300 12140415 0	8300 12140416 0	8300 12140458 0
Tensione nominale (+/-10%)	12V		24V	
Flusso d'aria	629 m3/h – 356 CFM			
Consumo massimo della ventola (1)	72 W		73 W	
Intervallo della temperatura di esercizio	-20 / +40°C [-4 / +104°F]			
Intervallo della temperatura di stoccaggio	-30 / +70°C [-22 / +158°F]			
Fusibile (2)	10 A		5 A	
Peso	1,8 kg - 4 lb			

Modello	**A.D.T. 750**	
Riferimento	8300 12140000 0	8300 12140100 0
Tensione nominale (+/-10%)	12V	24V
Flusso d'aria	629 m3/h – 356 CFM	
Consumo massimo della ventola (1)	72 W	73 W
Intervallo della temperatura di esercizio	-20 / +40°C [-4 / +104°F]	
Intervallo della temperatura di stoccaggio	-30 / +70°C [-22 / +158°F]	
Fusibile (2)	10 A	5 A
Peso	2 kg - 4,4 lb	

(1) la corrente di chiamata pu ò variare da 1 a 10 volte la corrente nominale del prodotto, a seconda dell'integrazione e delle condizioni d'uso. Da verificare sul veicolo.
(2) A controllare obbligatoriamente in funzione dell'ubicazione nel veicolo.

L'utilizzo dell'apparecchiatura oltre i dati tecnici specificati può causare dei malfunzionamenti.
I dati tecnici vanno sempre rispettati.

3.3 Dimensioni principali

A.D.T. 452

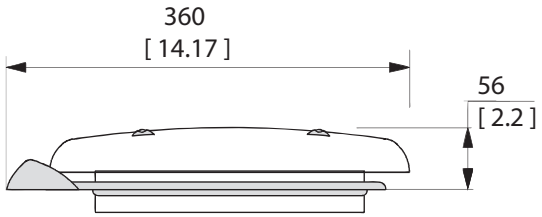

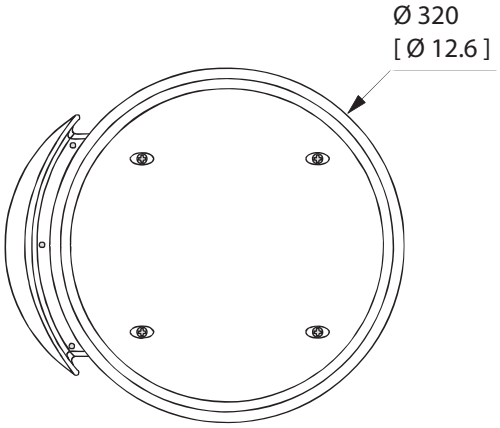

A.D.T. 750

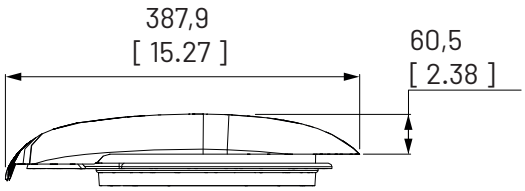

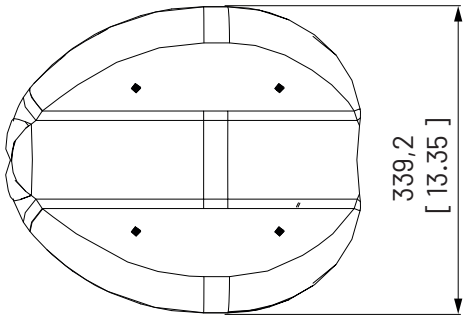

3.4 Installazione

Il materiale di installazione non è incluso nel volume di consegna.
Gli accessori di montaggio sono ordinabili separatamente.
Fornire una superficie di aspirazione sufficiente per non degradare il flusso d'aria dell'apparecchiatura.

3.4.1 Tagliare il tetto del veicolo

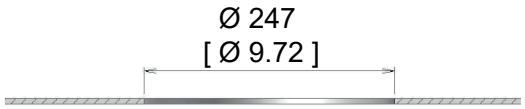

3.4.2 Preparare le superfici da stagno

→ Pulire le superfici da stagno.
→ Utilizzare prodotti per la pulizia e l'incollaggio compatibili con la plastica ABS.

3.4.3 Fasi di montaggio

1) presa e fissazione del supporto del ventilatore.
→ Applicare un giunto di tenuta **(1)**.

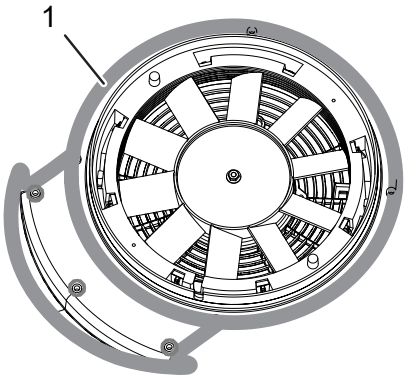

→ Montare il supporto con 7 VIS (non forniti).
I passaggi di vite nel supporto hanno un diametro di:
- Ø 4,2 [0.16]

Dispositivo di sbavimento **(1)** rivolto verso la parte anteriore del veicolo.

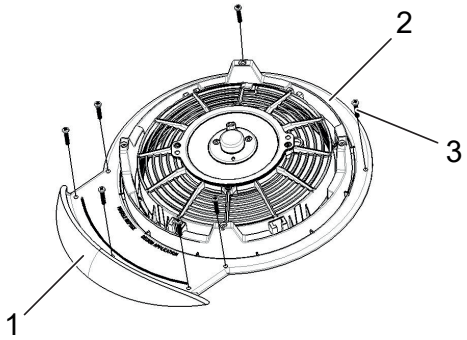

N.	Designazione
1	Parte anteriore del veicolo
2	Parte posteriore del veicolo
3	Viti

2) porre la chioma.

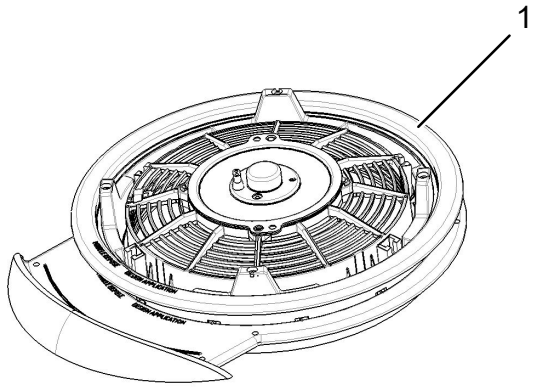

La chioma **(1)** sarà bloccata quando il casco sarà fissato.

3) fissare il casco con 4 VIS forniti.

A.D.T. 452 :

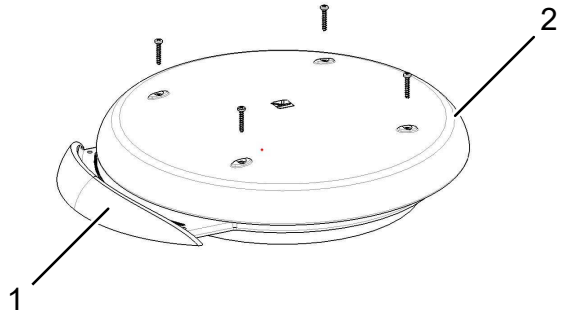

A.D.T. 750 :

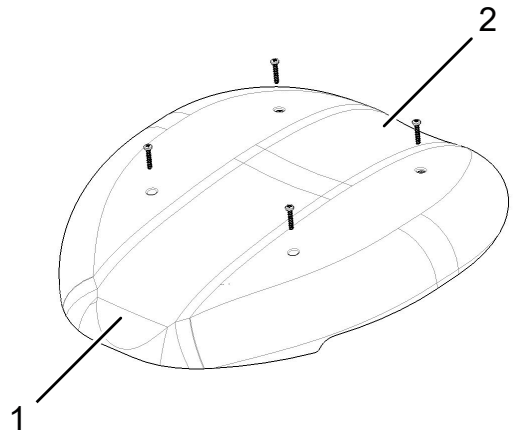

N.	Designazione
1	Parte posteriore del veicolo
2	Parte anteriore del veicolo

3.5 Connessione elettrica

3.5.1 Ventilatore

L'attrezzatura è fornita con fili non dizzati.
Prima dell'installazione, sull'apparecchiatura deve essere installato un connettore elettrico.

Significato del colore dei fili:
- Filo blu: +12V o +24V.
- Filo nero: Massa.

3.5.2 Schema elettrico

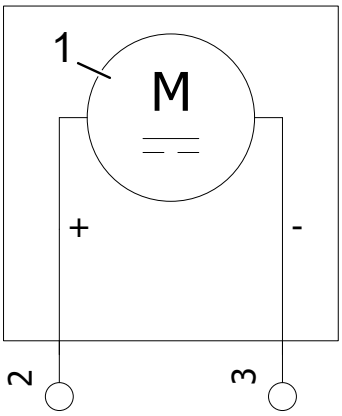

N.	Designazione
1	Ventilatore
2	Filo blu / 12V o 24V
3	Filo nero / massa

4 Easy fit

4.1 Quadro d'insieme

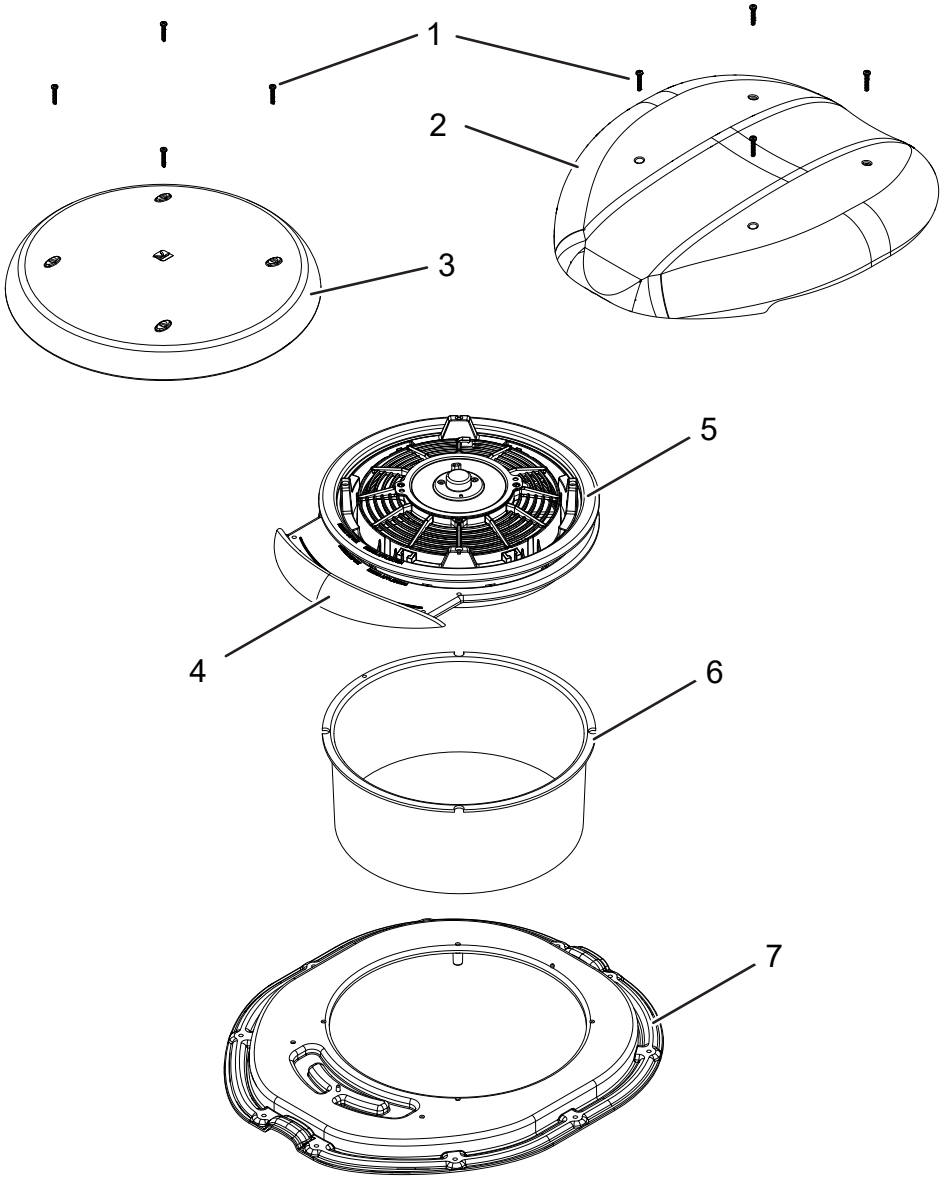

N.	Designazione	Riferimento
1	Viti	
2	Casco A.D.T. 750	
3	Casco A.D.T. 452	
4	Supporto A.D.T.	
5	Corona A.D.T	
6	Canale A.D.T	8300 34017042 0
7	Base A.D.T.	Per Sprinter: 8300 34017041 0 Per Master: 8300 34017079 0 Per Ducato/Boxer/Jumper: 8300 34017130 0

4.2 Dimensioni principali

Canale A.D.T.

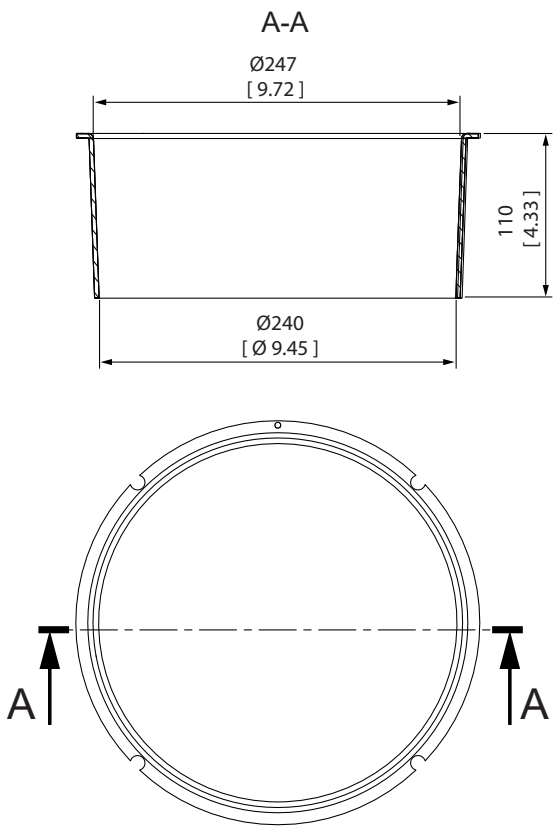

4.3 Preparazione prima del montaggio

4.3.1 Regolare l'altezza del canale ADT

Senza base A.D.T.

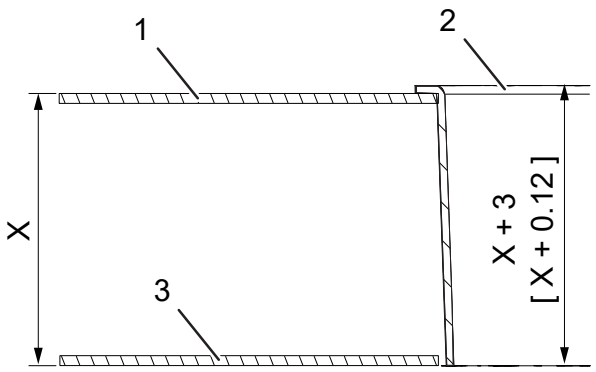

N.	Designazione
1	Tetto
2	Canale
3	Rivestimento interno

Con base A.D.T.

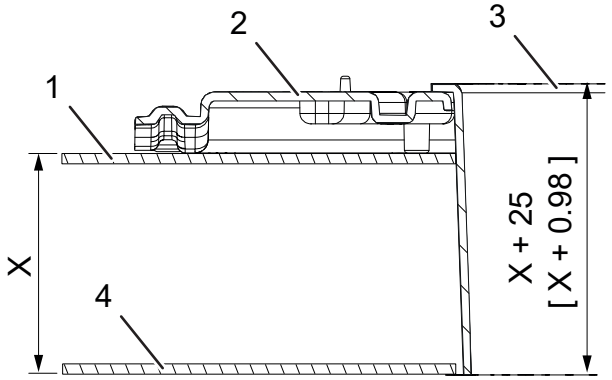

N.	Designazione
1	Tetto
2	Piastra di base
3	Canale
4	Rivestimento interno

4.3.2 Tagliare il tetto del veicolo

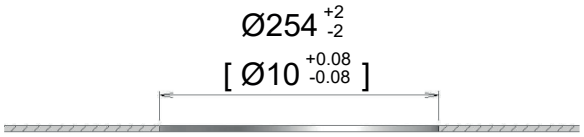

4.3.3 Preparare le superfici da stagno

→ Pulire le superfici da stagno.

→ Utilizzare prodotti per la pulizia e l'incollaggio compatibili con la plastica ABS.

4.4 Fasi di montaggio

4.4.1 Tanner e fissare il supporto ADT

→ Applicare un giunto di tenuta **(1)**.

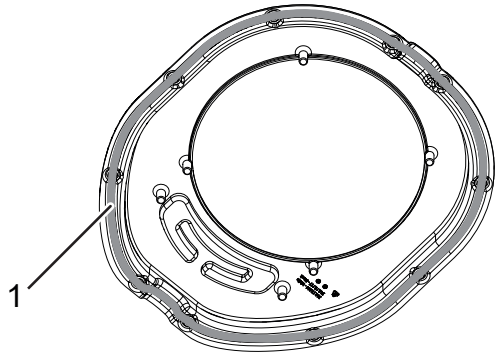

→ Avvitare la base (VIS **(3)** non forniti). I passaggi di vite nel supporto hanno un diametro di:
- Ø 4,4 [Ø 0.17]

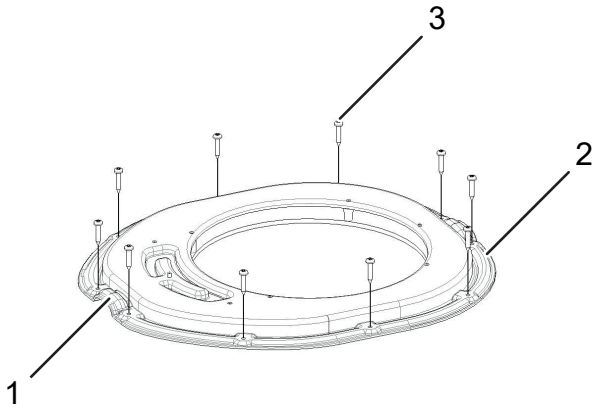

N.	Designazione
1	Parte posteriore del veicolo
2	Parte anteriore del veicolo
3	Sprinter: 10 VIS. Master: 8 vis. Ducato / Boxer / Jumper: 8 vis.

4.4.2 Tanner e fissare il canale ADT

→ Applicare sigillante **(1)**.

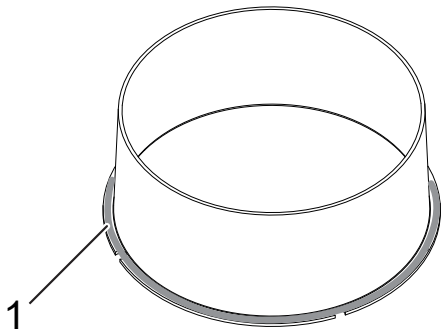

Posizionare il canale A.D.T.

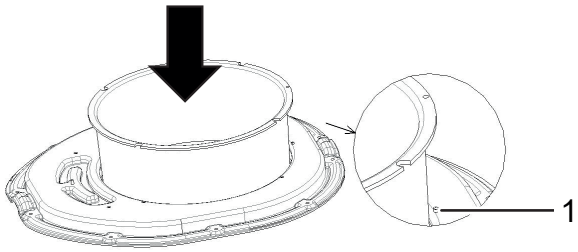

N.	Designazione
1	Pot di posizionamento

Il canale ADT sarà bloccato una volta fissato il supporto ventilatore.

4.4.3 Tanner e fissare il supporto ventilatore

→ Applicare un giunto di tenuta **(1)**.

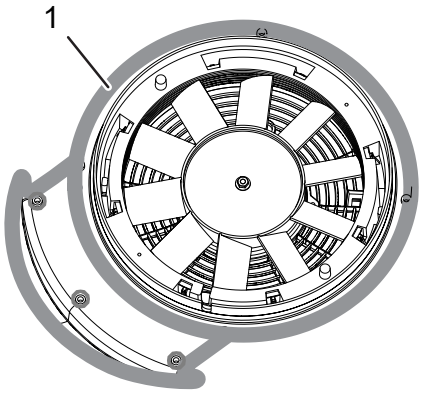

→ Montare il supporto con 7 VIS (non forniti). Dispositivo di sbavimento **(1)** rivolto verso la parte anteriore del veicolo.

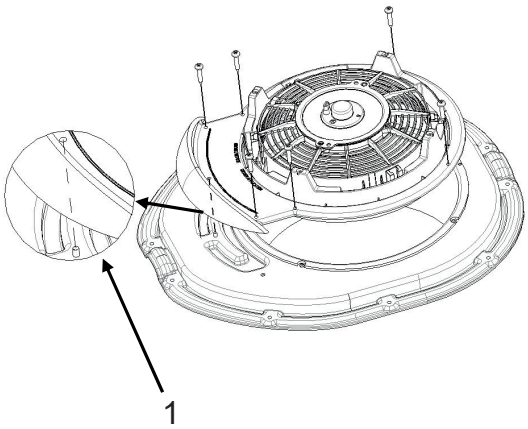

N.	Designazione
1	Pot di posizionamento

5 Diffusori

5.1 Diffusore laterale d'aria

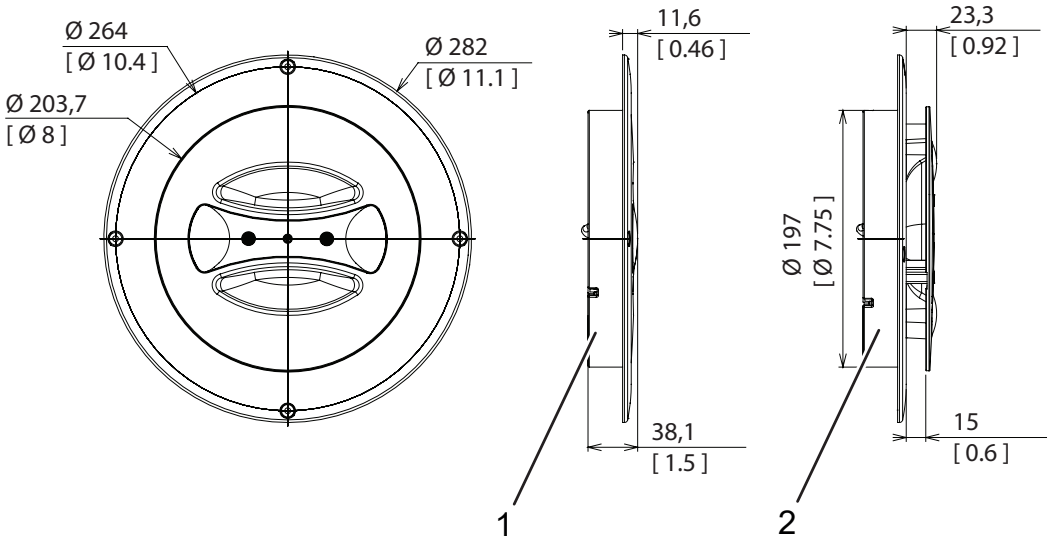

N.	Designazione
1	Chiuso
2	Aperto

Riferimenti

Semplice: 8300 34003115 0
Con illuminazione 12 V: 8300 34003116 0
Con illuminazione 24 V: 8300 34003120 0

5.2 Diffusore Rondo BR

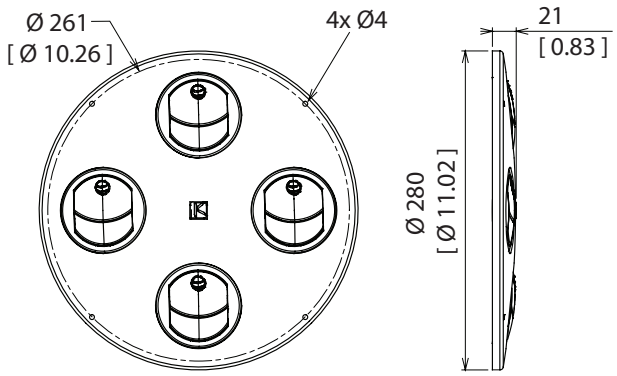

Riferimenti

BR nero: 8300 34003021 0
BR bianco: 8300 34003031 0
BR grigi: 8300 34003036 0

5.3 Diffusore Rondo GR

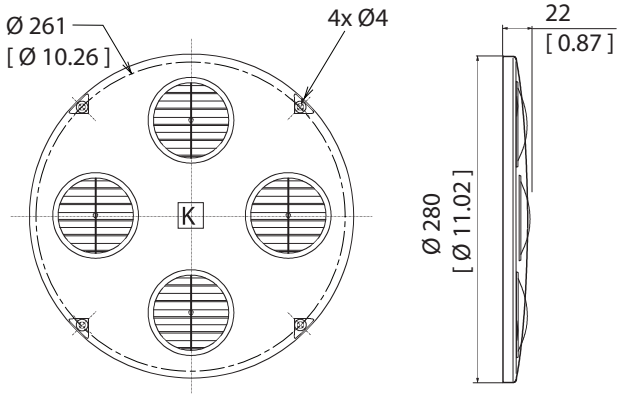

Riferimenti

GR nero: 8300 34003020 0
GR bianco: 8300 34003030 0
GR grigi: 8300 34003035 0

LA PRESENTE COMUNICAZIONE È RISERVATA, NON È CONSENTITA LA DIFFUSIONE.

6 Manutenzione

L'elenco di manutenzione riportato di seguito deve essere effettuato da personale qualificato. Le frequenze indicate sono indicative e devono essere adattate in funzione dell'ambiente.
Contattare il proprio rivenditore in caso di guasto rilevato durante la manutenzione.

Ogni 6 mesi:

	ADT
Verificare che il ventilatore o i ventilatori siano sempre in grado di funzionare.	●
Controllare il serraggio delle singole viti e dei singoli raccordi.	●
Controllare la corrosione di parti metalliche, carter, viti e inserti. Se necessario, cambiare queste monete.	●
Controllare l'integrità/la serraggio di tutte le parti elettriche: Cavi di alimentazione, cavi di massa, passaruda, connettori, cofani, ventilatore, resistenza del motore, dispositivo di protezione del tipo fusibile termica del ventilatore ... (elenco non esaustivo).	●

7 Risoluzione di problemi

Malfunzionamento	Causa possibile	Soluzione	ADT
Ventilazione insufficiente	Soffiaggio dell'aria aperta	Controllare la diffusione d'aria e, se necessario, pulire	●
	Ventola arrestata	Controllare i collegamenti elettrici e sostituire, se necessario	●
		Controllare il fusibile e sostituirlo se necessario	●
	Fine vita del ventilatore	Prendere contatto con il vostro rivenditore, vedere l'elenco dei pezzi di ricambio per il riferimento da comandare	●
	Comando difettoso	Controllare il controllo di comando e sostituire, se necessario	●
	Alimentazione difettosa	Controllare l'alimentazione e riparare se necessario	●
Rumore e/o vibrazioni anomali		Tingere l'apparecchiatura e contattare il rivenditore	●